Создан по инициативе Диагностов - активных Участников Форума
http://forum.autodata.ru/ и Издательства "Легион - Автодата"
http://autodata.ru/, зарегистрирован в Едином государственном
реестре юридических лиц Российской Федерации
«23» октября 2007 г.
Поддерживается Издательством «Легион - Автодата»

Замена толкателя ТНВД на А4 В7 2,0TFSI

Данная тема посвящена не столько самой процедуре замены кулачка толкателя, сколько некоторым решениям, позволяющим облегчить эту процедуру, а так же тому, на что иногда стоит обращать более пристальное внимание.

Практика показала, что «революционное» решение *Volkswagen* внедрить в свои автомобили непосредственный впрыск, пока ещё не достигло, мягко говоря, безупречного воплощения в жизнь. Если сам ТНВД FSI достаточно простой и надёжный, и, что немаловажно, относительно недорогой (9000-11000руб.) то толкатель или по «экзисту» - «Штанга насоса топливного»(06D 109 309 C) довольно-таки хрупенькая деталь, недогляг за которой может привести к весьма плачевным *последствиям. http://www.autodata.ru/autodata-2010/audi_a42ltfsi_2005.pdf.*

Лично знаю людей, которые меняют эту деталь каждую вторую замену масла. Но это относится главным образом к любителям тюнинга и экстремального вождения при повышенных нагрузках, проще говоря, любителей «вваливать».

В нашем случае клиент сам выразил желание заменить толкатель, так как авто приобрёл недавно и для собственного спокойствия менял всё, что лучше в таких случаях поменять, чем положиться на слово продавца (ремни, масло и т.п.), что мы только категорически приветствуем.

Для начала хочу показать на рисунке, о чём идёт речь.

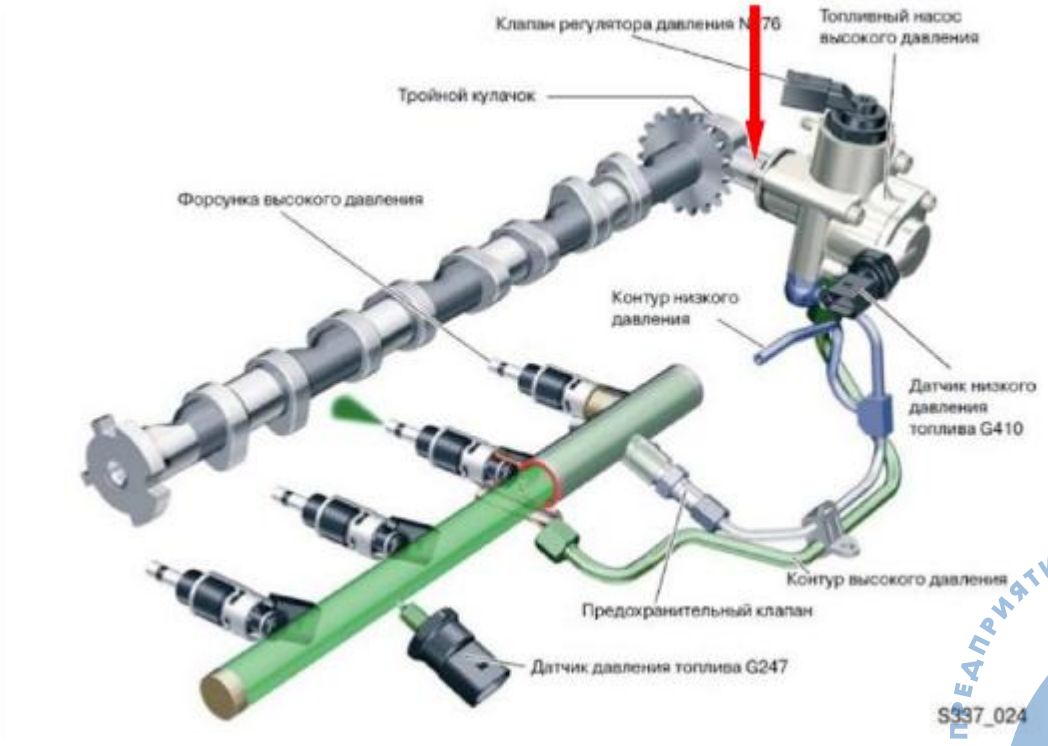

06D 109 309 C – толкатель ТНВД

06E 127 248 – Кольцо уплотнительное ТНВД

При замене кулачка, мы рекомендуем менять и уплотнительное кольцо.

Это, собственно говоря, все «запчасти», которые необходимы для выполнения этой процедуры.

Итак, приступим. В первую очередь, надо обратить внимание на то, что «Эльза», до начала всех работ связанных с демонтажем топливных магистралей, предписывает произвести процедуру сброса высокого давления в топливной рампе. Для этого из блока предохранителей вынимается предохранитель №28

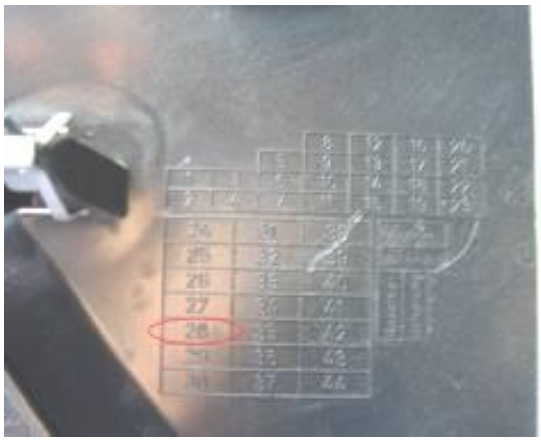

Согласно схемы производителя, это предохранитель топливного насоса. Делается это в связи с тем, что на автомобилях данной модели бензонасос включается при открытии водительской двери независимо от замка зажигания.

Затем снимаем провод с разъёма с управляющего клапана высокого давления N-276

СОЮЗ ПРЕДПРИЯТИЙ АВТОМОБИЛЬНОГО СЕРВИСА
НП «СПАС»

Заводим машину и … «мучаем, пока она сама не заглохнет». Только теперь можно начинать демонтаж топливопроводов и ТНВД. Однако надо быть готовым к тому, что в системе остаётся какое-то давление, и во избежание растекания

бензина по двигателю, подкладывать под разъединяемые узлы тряпки или ветошь.

Далее снимаем всё, что может создавать неудобства, ведь иногда проще и быстрее снять мешающий узел или деталь, чем корячиться и терять время на экономии количества демонтируемых деталей.

Описывать полностью процедуру отсоединения всех соединений и проводки не стану.

Задержусь только на одном моменте. На ранних моделях с такой топливной системой, трубку «обратки» делали металлической, что осложняло демонтаж самого ТНВД. Позже, видимо учитывая многочисленные «пожелания трудящихся», её стали делать резиновой, тем самым значительно облегчив эту процедуру. В нашем случае нам «не повезло», и нам достался ТНВД с металлической «обраткой». Для таких случаев мы смастерили «спецВАГинструмент» - рожковый ключ на 14 с приваренным шестигранником на 10,

который позволяет достаточно комфортно добраться до штуцера предохранительного клапана на топливной рампе и полностью отсоединить трубку слива топлива(«обратку»). Тем самым ТНВД получает подвижность, достаточную для того что бы оттянуть его от ГБЦ на расстояние, позволяющее вынуть заменяемый толкатель.

www.autodata-online.ru - База данных по ремонту и диагностике автомобилей
www.motordata.ru - Интерактивная база данных по диагностике автомобилей
www.autodata.ru - Интернет-магазин литературы по ремонту автомобилей

СОЮЗ ПРЕДПРИЯТИЙ АВТОМОБИЛЬНОГО СЕРВИСА
НП «СПАС»

Вынимаем толкатель и оцениваем степень износа

Судя по внешнему виду, замена производится вовремя, износ уже ощутимый, особенно на фоне нового толкателя.

Не лишне взглянуть и на состояние штока ТНВД и кулачков распредвала

СОЮЗ ПРЕДПРИЯТИЙ АВТОМОБИЛЬНОГО СЕРВИСА
НП «СПАС»

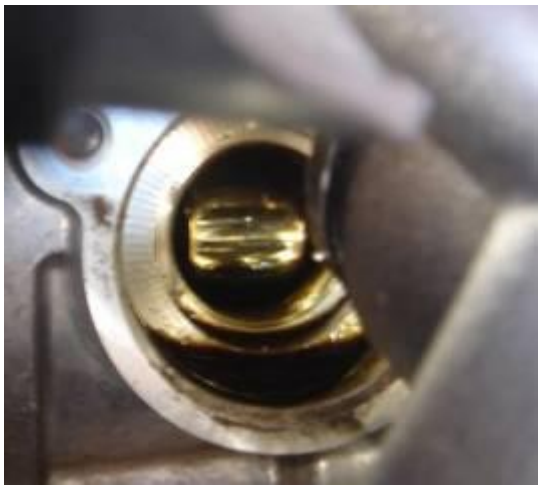

Тоже есть «потёртости», но не критичные. А вот состояние задней крышки (06F 103 107 G) или корпуса по «экзисту», вызывает опасение.

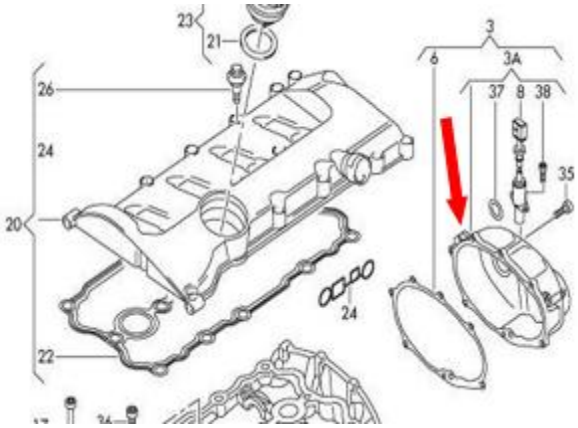

Стрелка указывает на «задир», возникший в результате люфта толкателя в корпусе задней крышки ГБЦ. Клиент принял все наши наблюдения к сведению и как-то не особо расстроился, так как пробег его машины, для данного типа авто довольно почтенный – свыше ста пятидесяти тысяч километров. Навскидку, стоимость запчастей по минимуму тянет тысяч на двадцать пять – тридцать, если найдёт «пустую» крышку – корпус, вот вам и кулачок толкателя….

Я не раз слышал разговоры о том, «что кто-то, где то приколхозил» на машину с FSI принудительную смазку кулачка толкателя, но пока своими глазами не видел, но раз такие идеи волнуют умы особо фанатичных поклонников AUDI VW, значит имеют место и проблемы их порождающие. А по сему, уважаемые коллеги, считаю не лишним повнимательней осматривать этот узел при работе с ним.

Московская область
г.Одинцово ул. Баковская д.5
Телефоны: +7 926 867 65 27, +7 985 142 12 93
E-mail: argan2008@yandex.ru, melkon2002@mail.ru
От Москвы по Минскому шоссе в область 2-й светофор направо.
Арсен&Влад
http://vagclub2000.narod.ru/

СОЮЗ ПРЕДПРИЯТИЙ АВТОМОБИЛЬНОГО СЕРВИСА
НП«СПАС»