Создан по инициативе Диагностов - активных Участников Форума
http://forum.autodata.ru/ и Издательства "Легион - Автодата"
http://autodata.ru/, зарегистрирован в Едином государственном
реестре юридических лиц Российской Федерации
«23» октября 2007 г.
Поддерживается Издательством «Легион - Автодата»

Mitsubishi Pajero 3 2006

(Аварийный режим АКПП)

По каким причинам АКПП этого автомобиля могла перейти в т.н «аварийный режим»?
Если коротко, то они могут быть такими:
1 – неисправность электронной части
2 – неисправность механической части АКПП
Процедура диагностика выявила «кучу» ошибок по АКПП, раздаточной коробке, их было так много, что нет смысла перечислять…
Но коротко: при включении зажигания, индикаторы на щитке селектора передач не загорались. Раздаточная коробка не работала. Почему-то высветилась ошибка по системе SRS. Короче: автомобиль двигался только на третьей передаче…
Самое время посмотреть схему и выяснить, нет ли общего питания в элекроцепях тех устройств, на которые указали ошибки прочтенные со сканера и пр. Для быстрого поиска неисправности я воспользовался интерактивной системой «***Motordata»*** .
Ниже скрины оттуда:

Электросхема блока управления АКПП

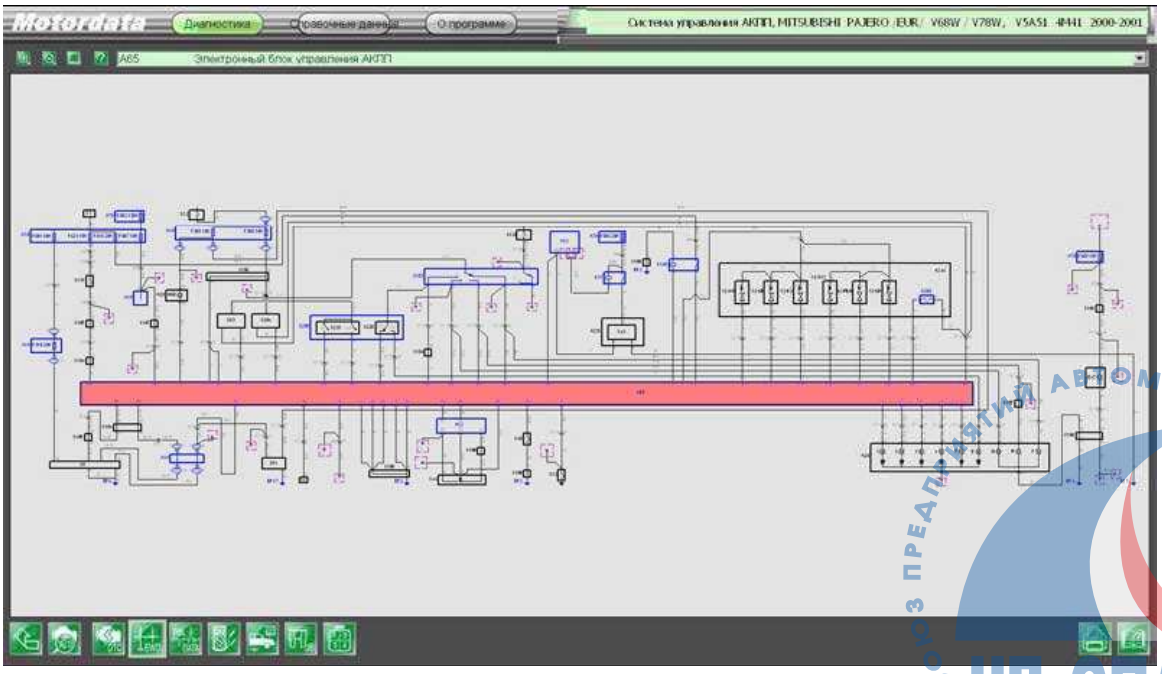

СОЮЗ ПРЕДПРИЯТИЙ АВТОМОБИЛЬНОГО СЕРВИСА
НП «СПАС»

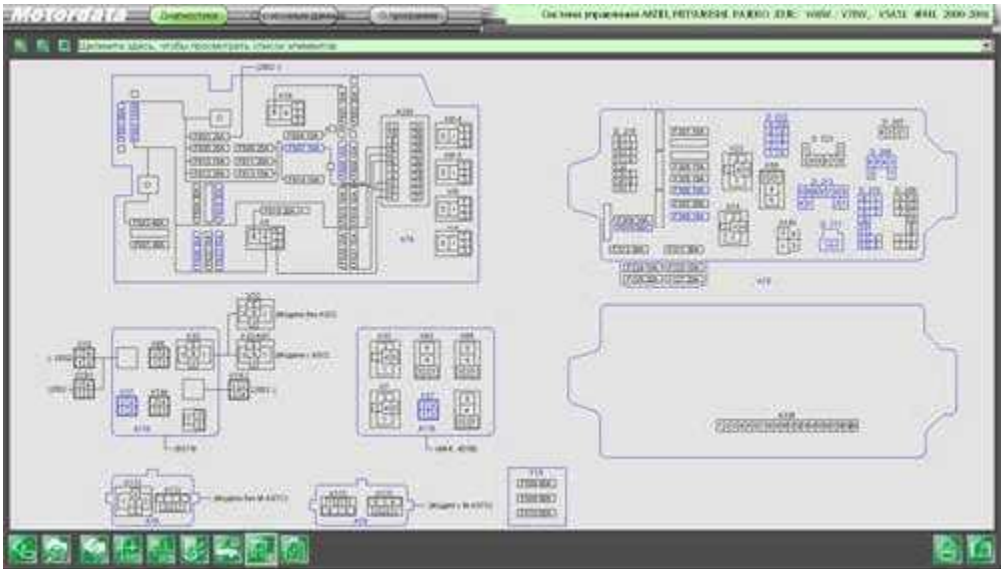

…расположение предохранителей

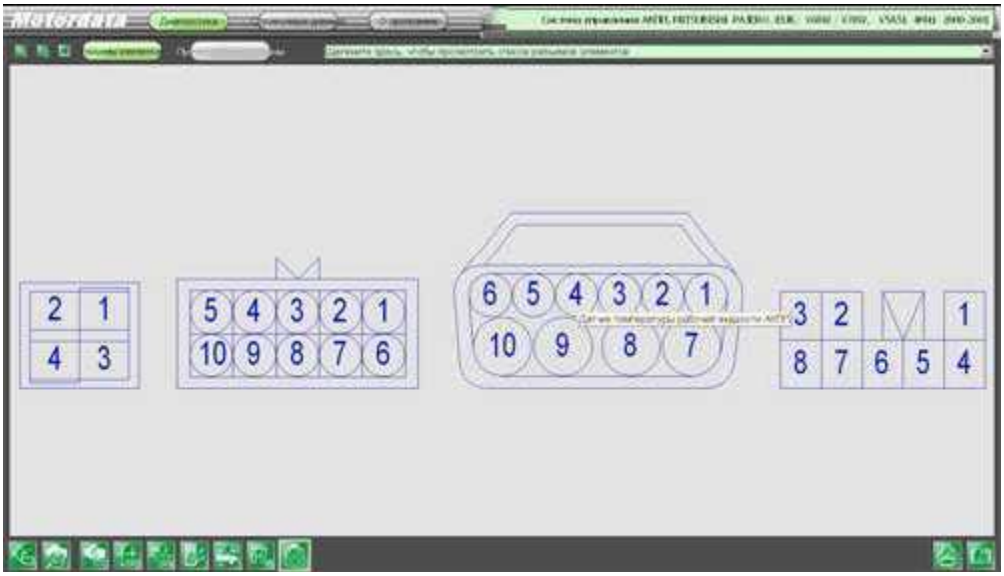

«Распиновка» разъёмов элементов управления и датчиков АКПП

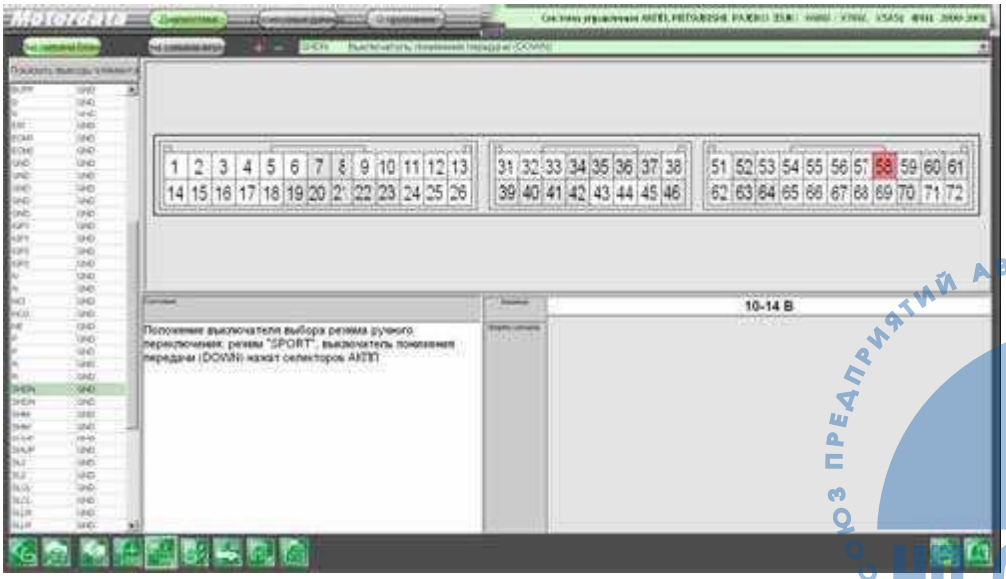

СОЮЗ ПРЕДПРИЯТИЙ АВТОМОБИЛЬНОГО СЕРВИСА
НП «СПАС»

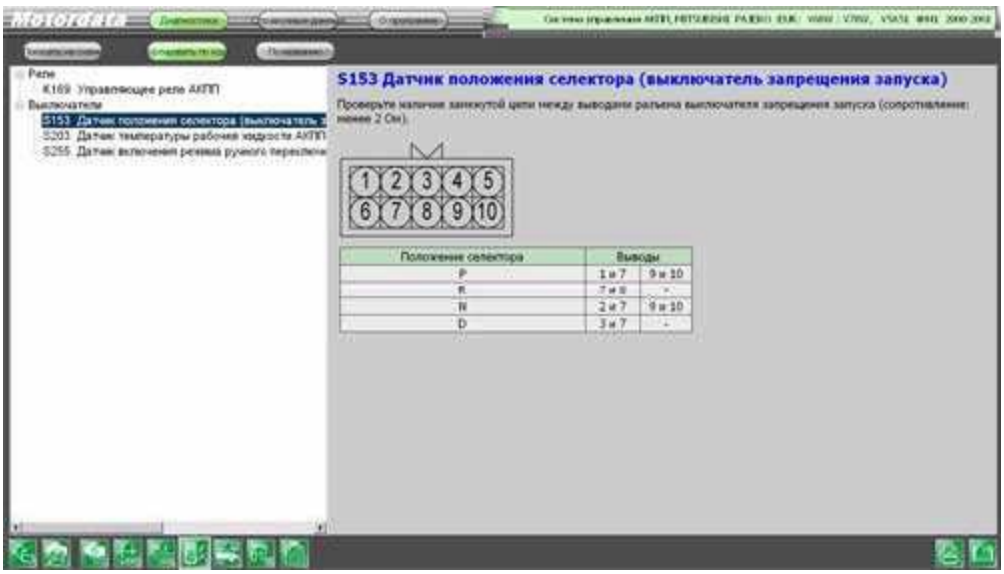

…методика проверки (в данном случае «Датчик положение селектора)…

И всё таки, ***почему MOTORDATA***?
Потому что одним из самых важных факторов при работе с клиентами является***:***
- оперативное и правильное определение неисправности и её устранение!
Надеюсь, это ни для кого не секрет?,-☺
Но каждый из тех, кто занимается вопросами диагностики и ремонта автомобилей знает, что львиная доля времени может уйти на изучение мануалов…на поиск нужной страницы с описание того или иного девайса.
Итак, открываем схему блока управления АКПП…
Находим датчик положения селектора и датчики входного и выходного валов (на них указывали ошибки по АКПП). Видим общие соединения в разъёме, в соединительной колодке и предохранитель №8 который питает их электроцепи.

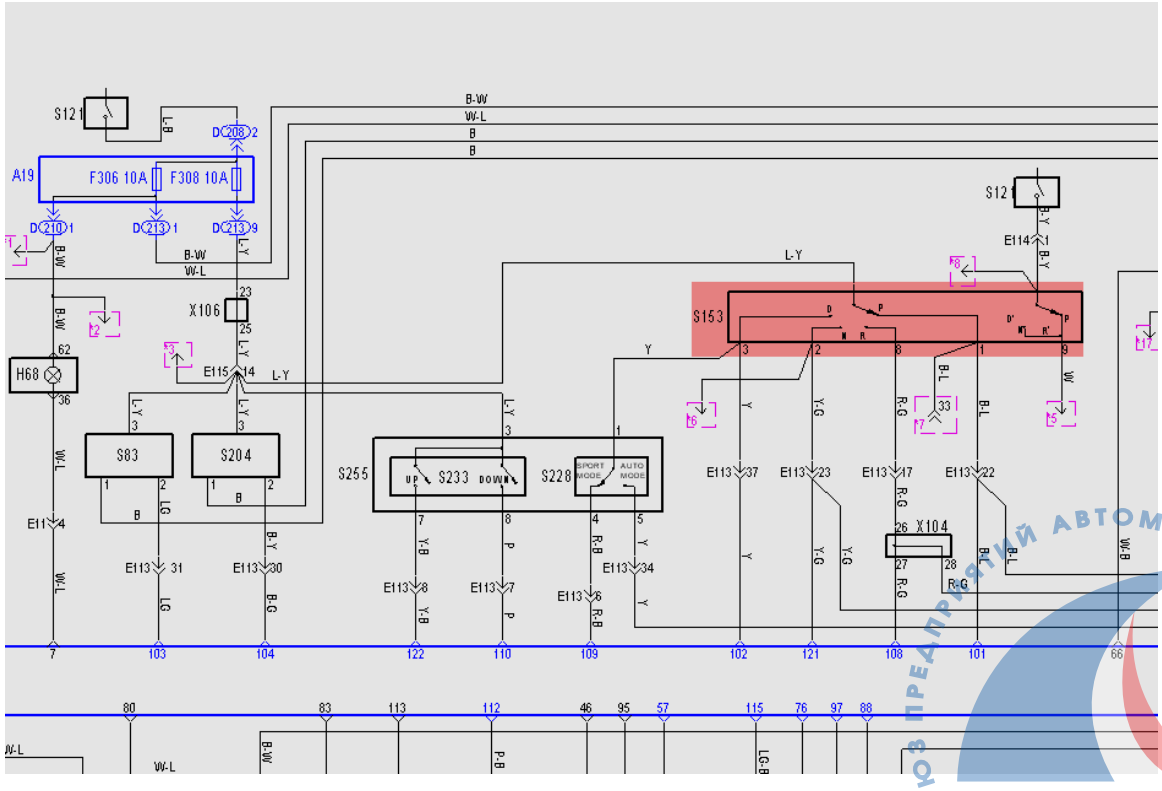

СОЮЗ ПРЕДПРИЯТИЙ АВТОМОБИЛЬНОГО СЕРВИСА
НП «СПАС»

Двойной клик по искомому предохранителю на электросхеме - и мы попадаем на страницу со схемой блоков реле и предохранителей, где цветом выделен нужный нам элемент (*см. Примечание).*

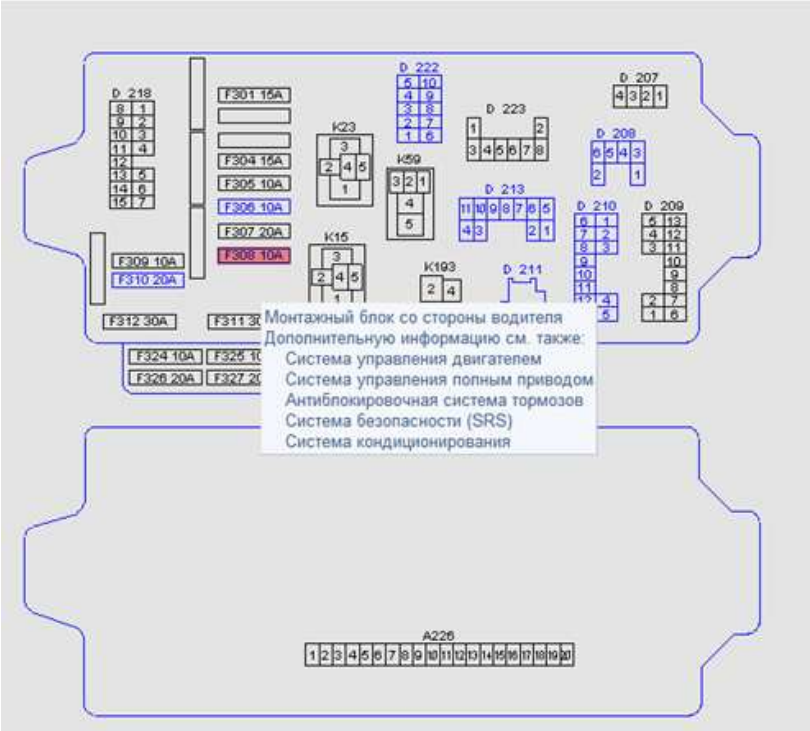

Интерактивная система во всех вкладках даёт подсказки в виде всплывающих окон, где указывается тип элемента, цвет провода, расположение и другая информация. Ещё раз двойной клик по блоку предохранителей и в появившемся меню выбираем «расположение».

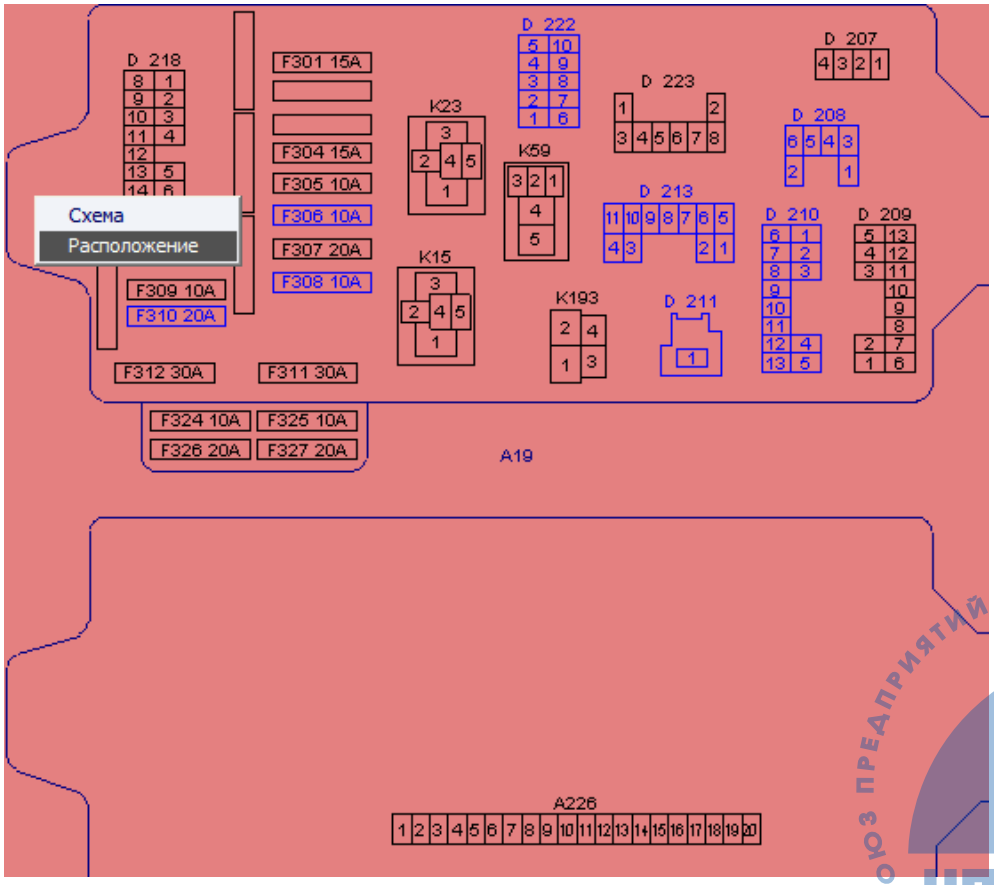

СОЮЗ ПРЕДПРИЯТИЙ АВТОМОБИЛЬНОГО СЕРВИСА
НП «СПАС»

Перед нами открывается подсказка, где находится нужный блок:

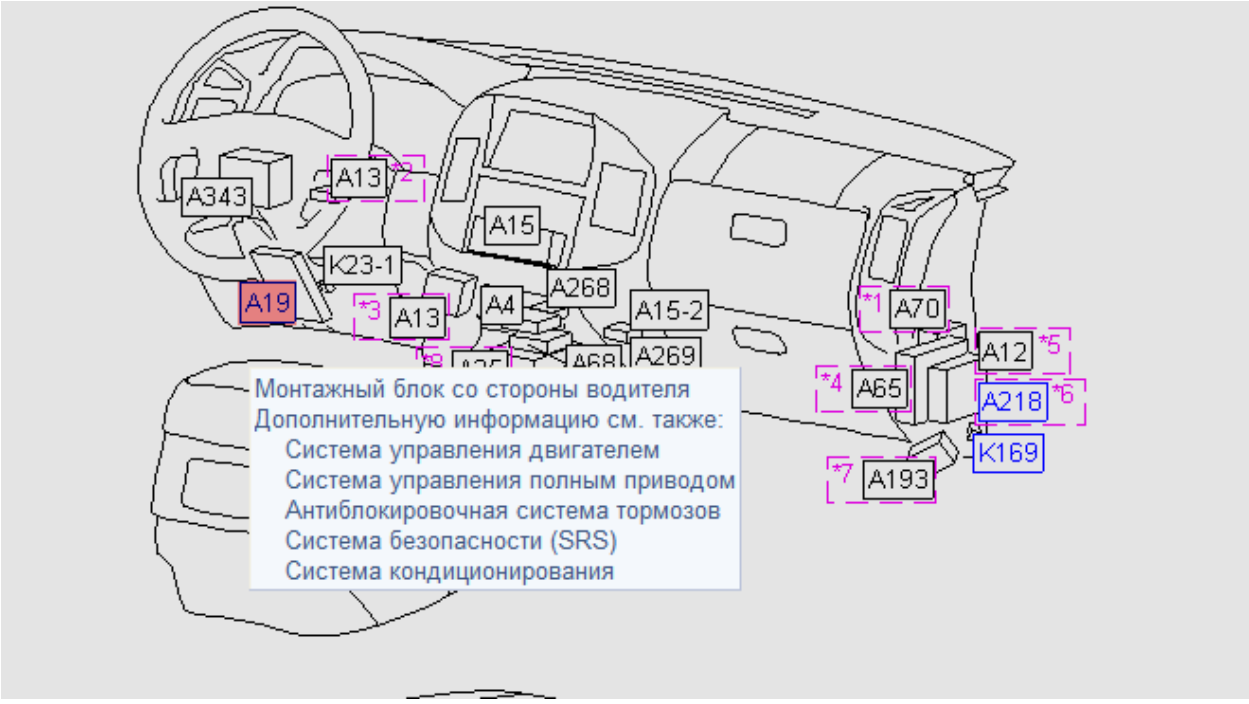

Нашли блок, заменили сгоревший предохранитель, проверяем – все работает, ошибок НЕТ!
Предохранитель не перегорел…, вот тут-то и начинается «головняк»: ОТ ЧЕГО ЖЕ ОН ПЕРЕГОРЕЛ!?
Ещё раз обратимся к схеме управления АКПП и пробежимся по цепи предохранителя №8.
По схеме видно, что этот предохранитель так же питает цепь фонарей заднего хода:

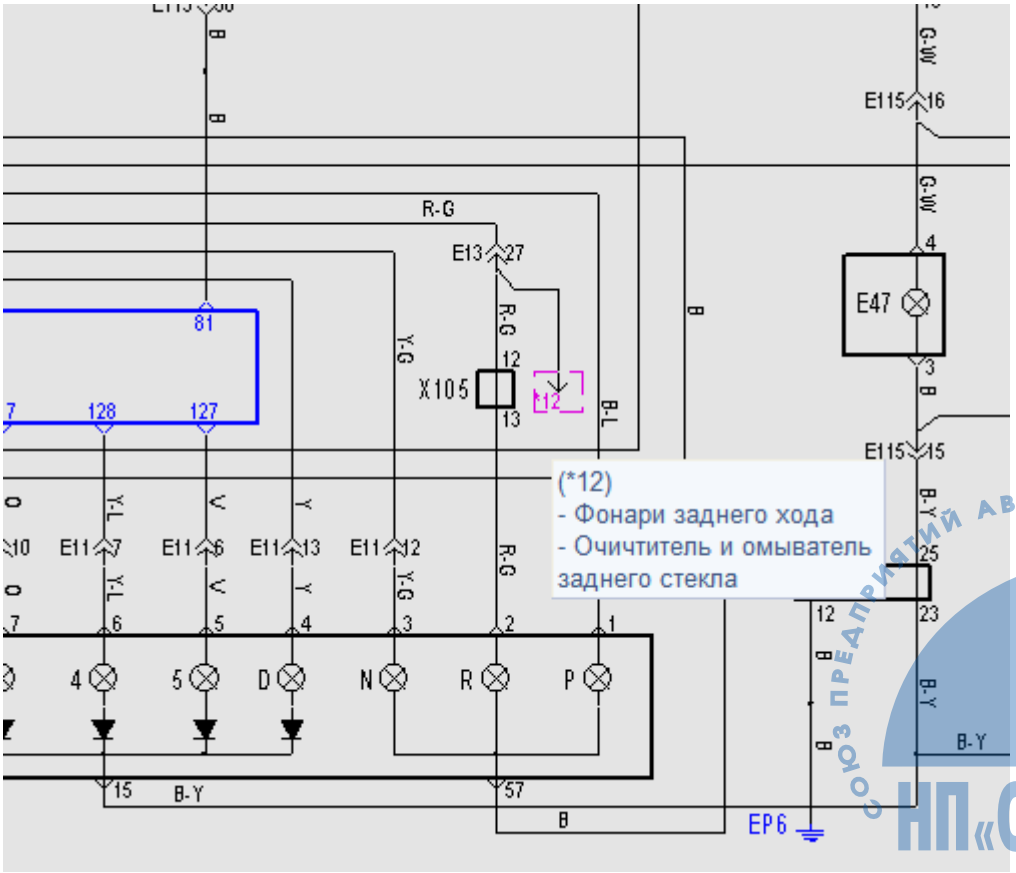

СОЮЗ ПРЕДПРИЯТИЙ АВТОМОБИЛЬНОГО СЕРВИСА
НП «СПАС»

Беря во внимание человеческий фактор *(о котором постоянно упоминается в авторских статьях Легион-Автодаты)*, замечаем, что из нештатного оборудования на этом автомобиле установлены «парктроник» и камера заднего вида, которые питаются от цепи задних фонарей… ***не в этом ли причина?***
Ищем, *но уже «на местности,-☺,* места соединения штатной проводки и не штатной. Смотрим…не боимся руки испачкать…залазим вовнутрь и обнаруживаем причину…

Вы видите из фото – КАК подключили. Это называется «криво»!
Через какое-то время жгут «выполз» и стал касаться глушителя.
Остальное понятно…
ИМХО:
• если бы такую работу пришлось выполнять в нашем автосервисе, то надёжнее всего было бы проложить провода внутри салона. Ну а если делать «наружку», то закрепить так, что бы спалось спокойно,☺
• система Motordata в данном случае реально помогла: буквально «мигом» определил, «что-куда идет и что-за что отвечает»…

ПРИМЕЧАНИЕ:
** цвет отображения того или иного элемента на схемах можнл менять, сразу не нашел где. Потом поменяю, мне больше нравится другой цвет,-☺*

- *не буду говорить о достоинствах и недостатках системы Motordata: одному нравится жареная картошка, другому макароны. Но то, что данный продукт уже вполне «съедобен» - реально. Тем более, что идет его постоянное развитие:*

http://forum.autodata.ru/3/15363/

Союз предприятий автомобильного сервиса
НП «СПАС»

Кудрявцев Михаил Евгеньевич

МОСКВА

Автосервис "ВТС"

ул.Суздальская д.9

Можно позвонить в рабочее время:

7-916-626-71-98

* * *

ИНФОРМАЦИЯ ДЛЯ НАШИХ ЧИТАТЕЛЕЙ

Новую литературу по вопросам Диагностики и ремонта автомобилей Вы можете заказать в Интернет-магазине издательства «Легион-Автодата» по адресу:
http://www.autodata.ru/catalog.osg?idc=676&stype=0
Новые Авторские статьи Вы можете прочитать по адресу:
http://www.autodata.ru/item.osg
Архив статей по вопросам автомобильной Диагностики и ремонта располагается по адресам:
http://www.autodata.ru/item.osg?idr=2&idt=43
"Практика ремонта" - *http://www.autodata.ru/item.osg?idr=2&idt=47*
"Гибридные автомобили" - *http://www.autodata.ru/item.osg?idr=2&idt=76*
"Непосредственный впрыск топлива, *системы GDI, FSI, NeoDi"* - *http://www.autodata.ru/item.osg?idr=2&idt=41*
"Diesel" - *http://www.autodata.ru/item.osg?idr=2&idt=16*
"Трансмиссия*:* вариаторные коробки передач, автоматическая трансмиссия*"* - *http://www.autodata.ru/item.osg?idr=2&idt=18*
"То, чем работаем: устройства, технические девайсы и приспособления для проведения автомобильной диагностики *"* - *http://www.autodata.ru/item.osg?idr=2&idt=72*
"Полезные мелочи": простейшие методики и способы используемые в работе автоДиагноста - *http://www.autodata.ru/item.osg?idr=2&idt=21*
"Просто водителям": практические советы для тех, кто является «просто водителем» и может самостоятельно что-то сделать для своего автомобиля своими руками или что-то проверить - *http://www.autodata.ru/item.osg?idr=2&idt=40*
"Устройство и теория систем": описание автомобильных систем, теория работы - *http://www.autodata.ru/item.osg?idr=2&idt=39*

АДРЕСА

технических статей с 2001 по 2010 г.г
по вопросам автомобильной Диагностики и ремонта
автомобилей из Японии, Европы и США

Практика автомобильной Диагностики и ремонта - 2001 год
http://www.autodata.ru/item.osg?idr=2&idt=10
Практика автомобильной Диагностики и ремонта - 2002 год
http://www.autodata.ru/item.osg?idr=2&idt=11
Практика автомобильной Диагностики и ремонта - 2003 год
http://www.autodata.ru/item.osg?idr=2&idt=12
Практика автомобильной Диагностики и ремонта - 2004 год
http://www.autodata.ru/item.osg?idr=2&idt=13
Практика автомобильной Диагностики и ремонта - 2005 год
http://www.autodata.ru/item.osg?idr=2&idt=14

НП «СПАС» ПРЕДПРИЯТИЙ АВТОМОБИЛЬНОГО СЕРВИСА

Практика автомобильной Диагностики и ремонта - 2006
http://www.autodata.ru/item.osg?idr=2&idt=42
Практика автомобильной Диагностики и ремонта - 2007 год
http://www.autodata.ru/item.osg?idr=2&idt=71
Практика автомобильной Диагностики и ремонта - 2008 год
http://www.autodata.ru/item.osg?idr=2&idt=74
Практика автомобильной Диагностики и ремонта - 2009 год
http://www.autodata.ru/item.osg?idr=2&idt=77
Практика автомобильной Диагностики и ремонта - 2010 год
http://www.autodata.ru/item.osg?idr=2&idt=78

Автомобильный Форум, где регулярно идет обсуждение вопросов автоДиагностики и ремонта, располагается по адресу: http://forum.autodata.ru/index.php
Приходите, региструйтесь, участвуйте. У нас Доброжелательная обстановка.

ВАЖНО. Прочтите Внимательно

- Все статьи носят общепознавательный характер, не являются инструкцией по ремонту или эксплуатации автомобиля.
- Точка зрения Автора – его личная точка зрения на обсуждаемый вопрос.
- Обращайте внимание на время публикации, некоторая информация подвержена старению.
- Не подлежит копированию, редактированию, компилированию и размещению на других Интернет-ресурсах без разрешения «Легион-Автодата».
- Автор и редакционная коллегия не несут ответственность за неверную трактовку материала и другие последствия, вызванные прочтением данного материала.
  - С предложениями, замечаниями и пожеланиями обращайтесь по адресу:

efidata
«собака»
yandex.ru

© 1999 – 2010 Легион-Автодата