LEMFÖRDER

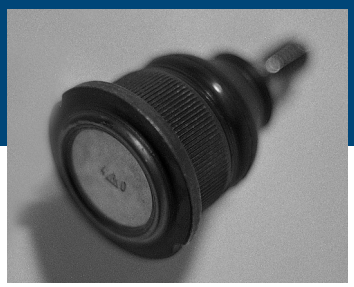
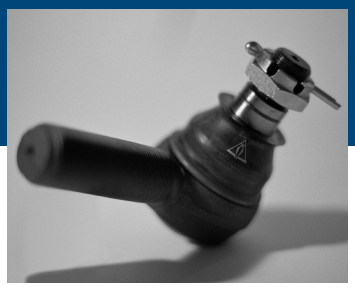

Pkw
PC

Lenkungs- und Fahrwerkteile
Steering and suspension parts

DE EN FR ES IT
PL RU EL ZH

A–M

2012 | 2013

LEMFÖRDER is a brand of ZF

	DE	EN	FR	ES	IT
	Einbauort	**Installation point**	**Emplacement de montage**	**Lugar de montaje**	**Posizione di montaggio**
	Vorderachse	Front axle	Essieu avant	Eje delantero	Asse anteriore
	Hinterachse	Rear axle	Essieu arrière	Eje trasero	Asse posteriore
	Lenkung	Steering	Direction	Dirección	Sterzo
	Oben	Top	Supérieur	Arriba	Superiore
	Unten	Bottom	Inférieur	Abajo	Inferiore
	Beidseitig	Both sides	Des deux côtés	Ambos lados	Bilaterale
	Links	Left	Gauche	Izquierda	Sinistra
	Rechts	Right	Droite	Derecha	Destra
	Vorne	Front	Avant	Delante	Davanti
	Mitte	Center	Milieu	Centro	Centrale
	Hinten	Rear	Arrière	Detrás	Dietro
	Innen	Inside	Intérieur	Dentro	Interno
	Außen	Outside	Extérieur	Fuera	Esterno
	Getriebeseitig	Transmission side	Côté transmission	Lado caja de cambios	Lato trasmissione
	Fahrzeughinweise	**Vehicle information**	**Indications de véhicule**	**Indicaciones del vehículo**	**Indicazioni veicolo**
LHD	Für Linkslenker	For left-hand drive vehicles	Pour conduite à gauche	Para volante a la izquierda	Per veicolo con guida a sinistra
RHD	Für Rechtslenker	For right-hand drive vehicles	Pour conduite à droite	Para volante a la derecha	Per veicolo con guida a destra
M	Schaltgetriebe	Manual transmission	Boîte de vitesses	Caja de cambios	Cambio manuale
A	Automatikgetriebe	Automatic transmission	Transmission automatique	Transmisión automática	Cambio automatico
	Mit Klimaanlage	With air conditioner	Avec climatisation	Con aire acondicionado	Con impianto di climatizzazione
	Ohne Klimaanlage	Without air conditioner	Sans climatisation	Sin aire acondicionado	Senza impianto di climatizzazione
	Mit Servolenkung	With power steering	Avec direction assistée	Con dirección asistida	Con servosterzo
	Ohne Servolenkung	Without power steering	Sans direction assistée	Sin dirección asistida	Senza servosterzo
	Mit Niveauregulierung	With ride-height control	Avec régulation de niveau	Con regulación de nivel	Con regolazione di livello
HD	Verstärkte Radaufhängung	Reinforced control arm	Suspension de roue renforcée	Suspensión de ruedas reforzada	Sospensione rinforzata
	Spalte i	**Column i**	**Colonne i**	**Columna i**	**Colonna i**
02.2004->	Ab Baujahr	From construction year	À partir de l'année de fabrication	Desde año de construcción	A partire dall'anno di costruzione
->02.2004	Bis Baujahr	To construction year	Jusqu'à l'année de fabrication	Hasta año de construcción	Fino all'anno di costruzione
Chass. ...->	Ab Fahrgestellnummer	From chassis number	À partir du numéro de châssis	Desde número de chasis	A partire dal n° di telaio
->Chass. ...	Bis Fahrgestellnummer	To chassis number	Jusqu'au numéro de châssis	Hasta número de chasis	Fino al n° di telaio
Mot. ...->	Ab Motornummer	From engine number	À partir du numéro de moteur	Desde número de motor	A partire dal n° motore
Mot. ...	Motorcode	Engine code	Code moteur	Código de motor	Codice motore
Orga. ...->	Ab Organisationsnummer	From RP number	À partir du numéro d'organisation	Desde número de organización	A partire dal n° organizzazione
->Orga. ...	Bis Organisationsnummer	To RP number	Jusqu'au numéro d'organisation	Hasta número de organización	Fino al n° organizzazione
	Produkte in Stückliste	**Products in parts list**	**Produits dans la liste de pièces**	**Productos de la lista de piezas**	**Prodotti nella lista pezzi**
R	Reparatursatz	Repair kit	Kit de réparation	Kit de reparación	Kit riparazione
	Winkelgelenk	Angle joint	Articulation angulaire	Articulación angular	Snodo angolare
	Produkthinweise	**Product information**	**Indications de produit**	**Indicaciones del producto**	**Indicazioni prodotto**
▲	Auslaufartikel	Article to be discontinued	Article de fin de série	Hasta agotar existencias	Articolo fuori produzione
HD	Verstärkte Ausführung	Heavy duty version	Modèle renforcé	Versión reforzada	Versione rinforzata
(x1) (x2) (x4)	Anzahl pro Achse	Number per axle	Nombre par essieu	Cantidad por eje	Numero per assale
●	Wahlweise	Alternatively	Au choix	Opcional	A scelta

ZF Friedrichshafen AG | ZF Services | Obere Weiden 12 | 97424 Schweinfurt | Germany | info.zf-services@zf.com | www.zf.com

PL	RU	EL	ZH	
Miejsce montażu	**Место установки**	**Θέση τοποθέτησης**	**安装位置**	
Przednia oś	Передний мост	Μπροστινός άξονας	前桥	
Tylna oś	Задний мост	Πίσω άξονας	后桥	
Układ kierowniczy	Рулевой механизм	Σύστημα διεύθυνσης	转向	
Góra	Вверху	Πάνω	上部	
Dół	Внизу	Κάτω	下部	
Obustronnie	С обеих сторон	Και από τις δύο πλευρες	双面	
Lewo	Слева	Αριστερά	左侧	
Prawo	Справа	Δεξιά	右侧	
Przód	Спереди	Μπροστά	前部	
Środek	В центре	Στη μέση	中间	
Tył	Сзади	Πίσω	后部	
Wewnątrz	Внутри	Εσωτερικά	内部	
Zewnątrz	Снаружи	Εξωτερικά	外部	
Po stronie skrzyni biegów	Со стороны коробки переключения передач	Από την πλευρά κιβωτίου ταχυτήτων	变速箱侧	
Informacje o pojeździe	**Указания по автомобилю**	**Υποδείξεις οχήματος**	**车辆说明**	
Do ruchu lewostronnego	Для автомобилей с левым расположением руля	Για αριστεροτίμονα	用于左侧驾驶车辆	LHD
Do ruchu prawostronnego	Для автомобилей с правым расположением руля	Για δεξιοτίμονα	用于右侧驾驶车辆	RHD
Mechaniczna skrzynia biegów	Механическая КПП	Μηχανικό κιβώτιο ταχυτήτων	手动变速箱	M
Automatyczna skrzynia biegów	Автоматическая коробка переключения передач	Αυτόματο κιβώτιο ταχυτήτων	自动变速箱	A
Z klimatyzacją	С кондиционером	Με κλιματιστικό	带空调	
Bez klimatyzacji	Без кондиционера	Χωρίς κλιματιστικό	不带空调	
Ze wspomaganiem układu kierowniczego	С усилителем рулевого управления	Με υδραυλικό τιμόνι	带动力转向	
Bez wspomagania układu kierowniczego	Без усилителя рулевого управления	Χωρίς υδραυλικό τιμόνι	不带动力转向	
Z regulacją poziomu	С регулировкой дорожного просвета	Με σύστημα οριζοντιώσεως	带水平高度控制	
Wzmocnione zawieszenie kół	Усиленная подвеска колес	Ενισχυμένη ανάρτηση τροχών	强化型悬架	HD
Kolumna i	**Столбец i**	**Στήλη i**	**I 栏**	
Od roku produkcji	Начиная с года изготовления	Από έτος κατασκευής	从制造年份	02.2004->
Do roku produkcji	До года изготовления	Μέχρι έτος κατασκευής	至制造年份	->02.2004
Od numeru nadwozia	Начиная с № шасси	Από αριθμό πλαισίου	从底盘号码	Chass. ...->
Do numeru nadwozia	До № шасси	Μέχρι αριθμό πλαισίου	至底盘号码	->Chass. ...
Od numeru silnika	Начиная с № двигателя	Από αριθμό κινητήρα	从发动机号码	Mot. ...->
Kod silnika	Код двигателя	Κωδικός κινητήρα	发动机代码	Mot. ...
Od numeru organizacyjnego	Начиная с орг. №	Από αριθμό οργάνωσης	从组织号码	Orga. ...->
Do numeru organizacyjnego	До орг. №	Μέχρι αριθμό οργάνωσης	至组织号码	->Orga. ...
Produkty na liście części	**Продукты в спецификации**	**Προϊόντα σε λίστα τεμαχίων**	**零件明细表中的产品**	
Zestaw naprawczy	Ремкомплект	Σετ επισκευής	修理包	R
Przegub kątowy	Угловой шарнир	Γωνιακός σύνδεσμος	角度球铰链	
Informacje o produkcie	**Указание к изделию**	**Υποδείξεις προϊόντος**	**产品说明**	
Artykuł już nieprodukowany	Снятое с производства изделие	Υπο κατάργηση	停产部件	▲
Wersja wzmocniona	Усиленное исполнение	Ενισχυμένος τύπος	重载配置	HD
Liczba na oś	Число на мост	Αριθμός ανά άξονα	每桥数量	(x1) (x2) (x4)
Do wyboru	На выбор	Κατ' επιλογή	可选	●

DE	Deutsch	V3
EN	English	V7
FR	Français	V11
ES	Español	V21
IT	Italiano	V31
PL	Polski	V41
RU	Русский	V51
EL	Ελληνικά	V61
ZH	中文	V71

ZF Friedrichshafen AG | ZF Services | Obere Weiden 12 | 97424 Schweinfurt | Germany | info.zf-services@zf.com | www.zf.com

Allgemeine Informationen

Sämtliche in diesem Katalog aufgeführten Produkte dürfen nur durch ausgebildetes Personal einer Kfz-Fachwerkstatt verbaut werden.

Lenkungs- und Fahrwerkkomponenten sind sicherheitsrelevante Teile, die in allen Situationen die Fahrsicherheit gewährleisten müssen.
An Konstruktion, Herstellung und Montage werden deshalb besonders hohe Ansprüche gestellt.

Um die einwandfreie Funktion unserer Produkte nach dem Einbau zu gewährleisten:

- Beachten Sie die Hinweise des Fahrzeugherstellers
- Verwenden Sie die korrekten Einstellwerte und das vorgeschriebene Spezialwerkzeug
- Ersetzen Sie Befestigungsteile immer durch Neuteile mit korrektem Maß und Festigkeitswert

Befestigungsteile (Schrauben, Muttern, etc.) sind sicherheitsrelevante Teile. Durch die Verwendung von falschen Befestigungsteilen kann es zu Schäden und zu schweren Unfällen kommen.
Bei vielen LEMFÖRDER Artikeln werden neue Befestigungselemente mitgeliefert.

Für Ihre Anforderungen benötigen wir die vollständige Bestellnummer, zum Beispiel:

Spurstange	**29421 01**

In Zweifelsfällen geben Sie bitte auch Typenbezeichnung und Baujahr des Fahrzeugs an, für das der gewünschte Artikel bestimmt ist.

Alle Rechte vorbehalten. Vervielfältigungen oder die Mitbenutzung dieses Kataloges – auch auszugsweise – für die Erstellung eines Eigenkataloges sind ohne ausdrückliche Zustimmung unzulässig.

Ersatzteilnummern der Fahrzeughersteller dienen nur zu Vergleichszwecken. Eine Verwendung derartiger Angaben in Rechnungen an den Fahrzeugbesitzer ist nicht statthaft.

Die aktuellen allgemeinen Geschäftsbedingungen finden Sie unter www.zf.com/services/dokumente

www.zf.com/services/katalog

WebCat
Online Katalog

InCat
Elektronischer Katalog

PrintCat
Gedruckte Kataloge

Inhaltsverzeichnis

Index	U2
Symbole	U3
Allgemeine Informationen	V3
Spurstangen-Endstücke	V4
Axialgelenke	V4
Spurstangen	V5
Pendelstütze	V5
Radgelenk	V5
Katalogaufbau	V6
Arithmetische Liste	1281 - 1343
Vergleichsliste	1344 - 1359
Neuaufnahmen	1360 - 1365
Geänderte Bestellnummer	1366 - 1367

Spurstangen-Endstücke

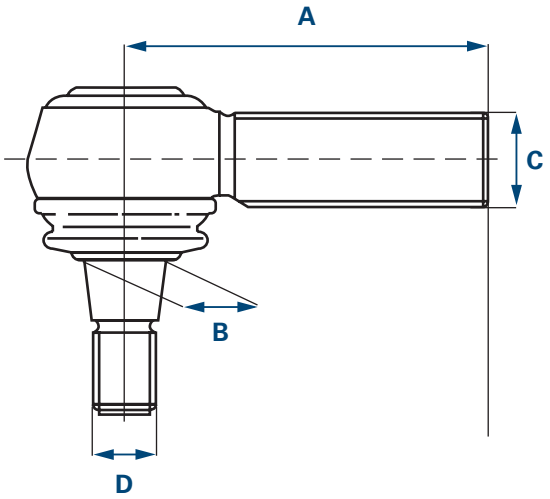

A Länge
B Ø Konus
C Gewindemaß 1
* Aussengewinde
D Gewindemaß 2
* Aussengewinde

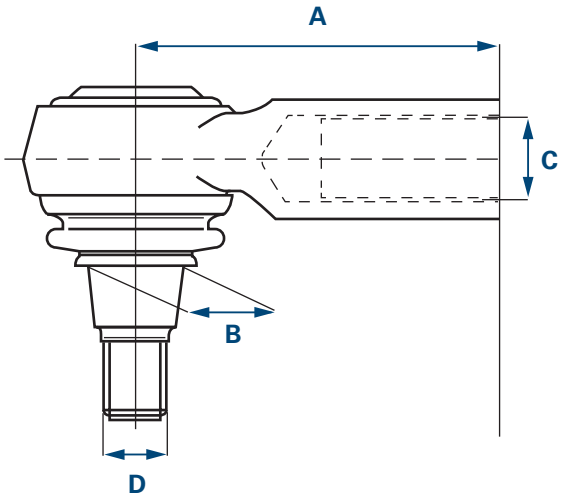

A Länge
B Ø Konus
C Gewindemaß 1
* Innengewinde
D Gewindemaß 2
* Aussengewinde

Axialgelenke

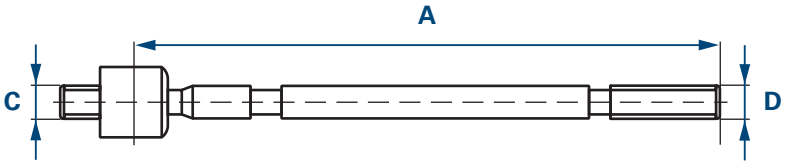

A Länge
C Gewindemaß 1
* Aussengewinde
D Gewindemaß 2
* Aussengewinde

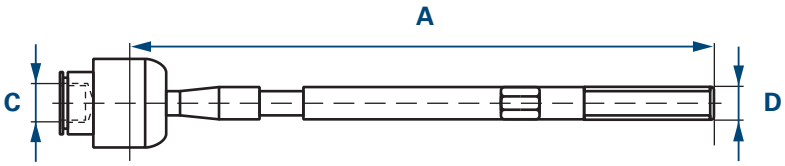

A Länge
C Gewindemaß 1
* Innengewinde
D Gewindemaß 2
* Aussengewinde

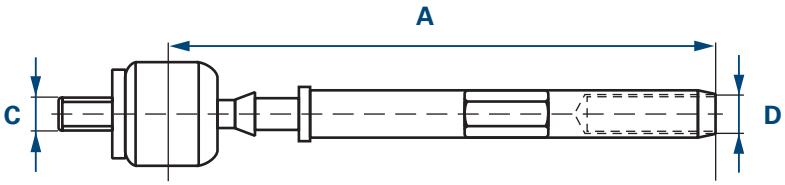

A Länge
C Gewindemaß 1
* Aussengewinde
D Gewindemaß 2
* Innengewinde

ZF Friedrichshafen AG | ZF Services | Obere Weiden 12 | 97424 Schweinfurt | Germany | info.zf-services@zf.com | www.zf.com

Spurstangen

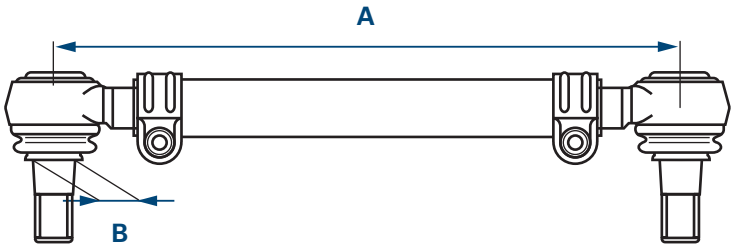

A Länge
B Ø Konus

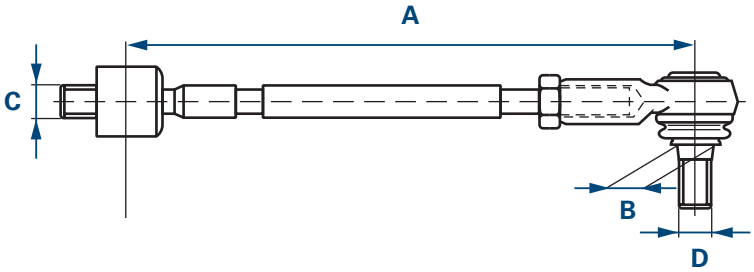

A Länge
B Ø Konus
C Gewindemaß 1
* Aussengewinde
D Gewindemaß 2
* Aussengewinde

Pendelstütze

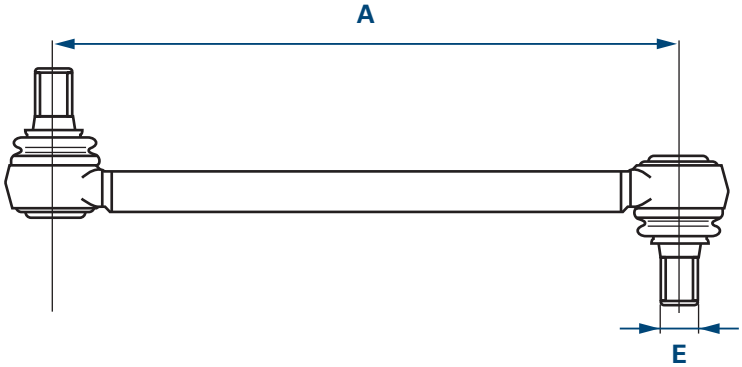

A Länge
E Gewindemaß

Radgelenk

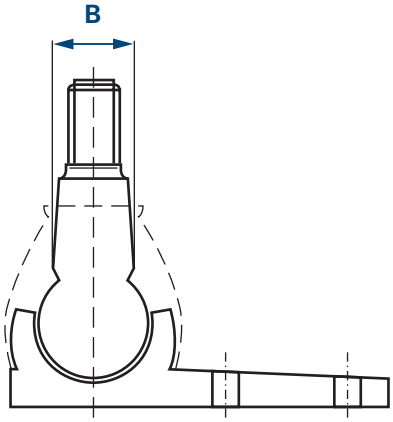

B Ø Konus

Katalogaufbau

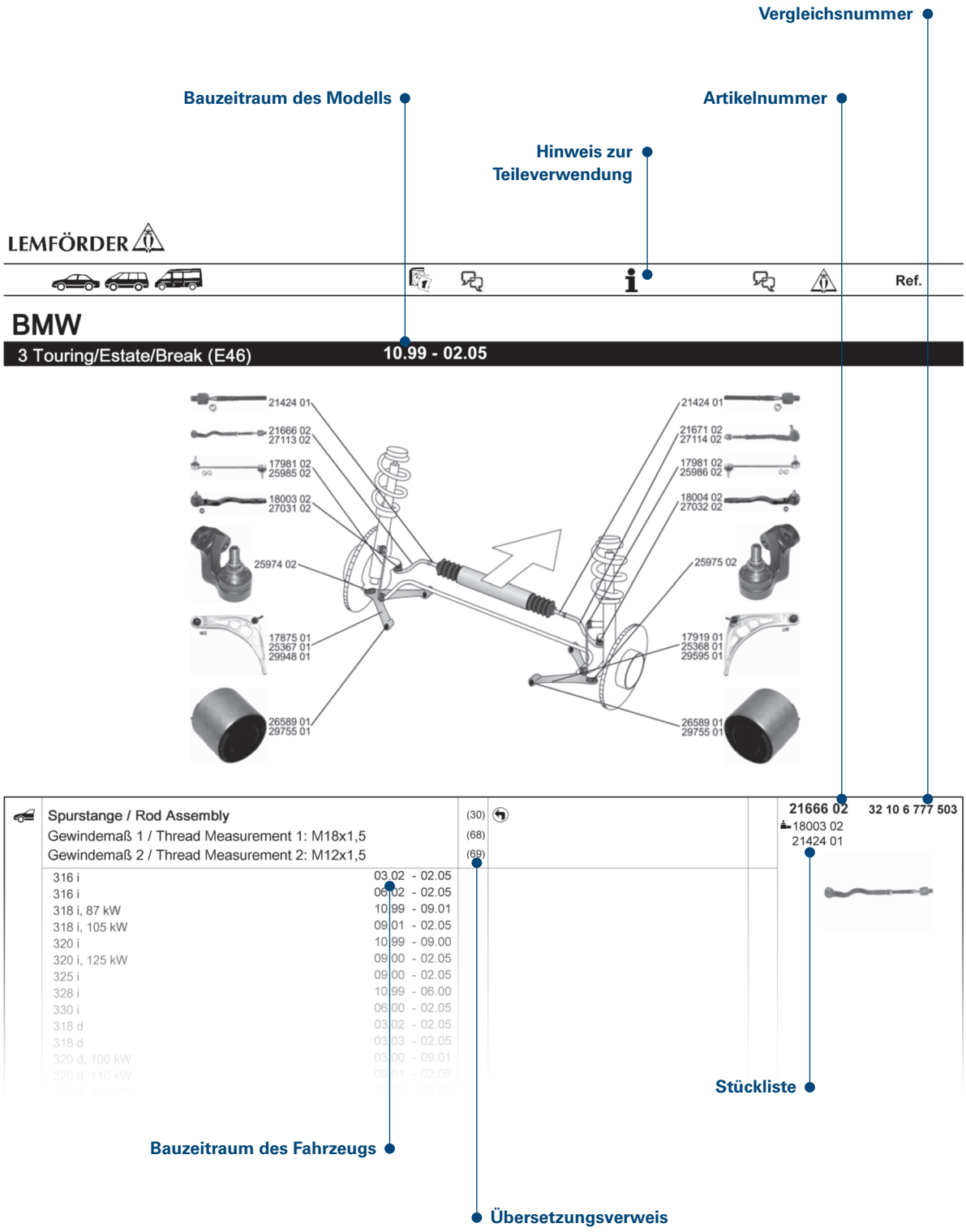

ZF Friedrichshafen AG | ZF Services | Obere Weiden 12 | 97424 Schweinfurt | Germany | info.zf-services@zf.com | www.zf.com

General Information

The products listed in this catalog must be installed at a workshop by qualified personnel only.

Steering and chassis components are safety-relevant parts, which must ensure driving safety in all situations. Therefore, design, manufacturing and assembly must meet the highest of demands.

In order to ensure the correct function of our products after assembly:

- Please observe the car manufacturer's instructions
- Use the correct settings and the prescribed special tools
- Always replace mounting parts by new parts with correct dimensions and strength value

Mounting parts (bolts, nuts, etc.) are safety-relevant parts. Using wrong mounting parts can cause damage and serious accidents. Many LEMFÖRDER are supplied with new mounting parts.

To fulfil your request, we need the complete order number, for example:

Tie rod	**29421 01**

In case of doubt, please give the type designation and year of manufacture of the car for which the desired part is intended.

All rights reserved. Duplications or joint use of this catalog – even excerpts – are not permitted to create a separate catalog without express permission.

Spare parts numbers from the automobile manufacturer are used only for comparison purposes. Use of such information in invoices or bills to the vehicle owner is not permissible.

Our current general terms and conditions of business can be found under www.zf.com/services/documents

www.zf.com/services/catalog

WebCat
Online catalog

InCat
Electronic catalog

PrintCat
Printed catalogs

Contents

Index	U2
Symbols	U3
General Information	V7
Tie rod ends	V8
Axial joints	V8
Tie rods	V9
Stabilizer link	V9
Wheel joint	V9
Catalog structure	V10
Part number list	1281 - 1343
Cross reference list	1344 - 1359
New to range	1360 - 1365
Amended part numbers	1366 - 1367

Tie rod ends

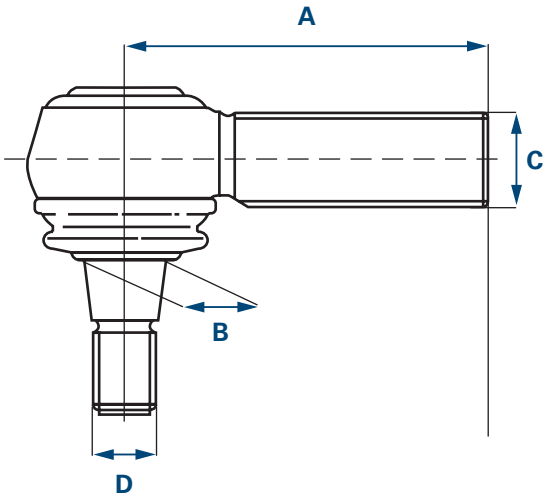

A Length
B Ø Cone
C Thread size 1
* Outer thread
D Thread size 2
* Outer thread

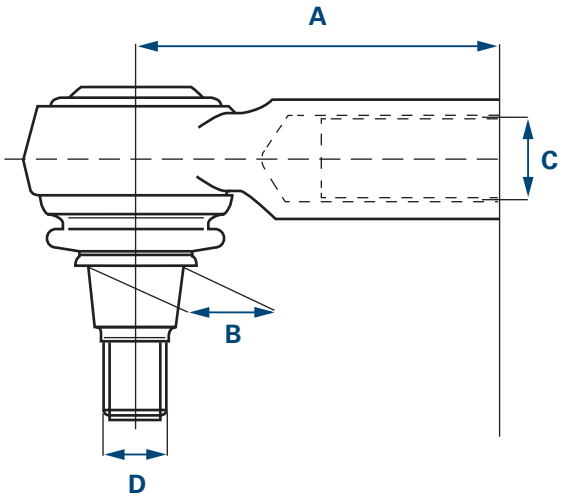

A Length
B Ø Cone
C Thread size 1
* Inner thread
D Thread size 2
* Outer thread

Axial joints

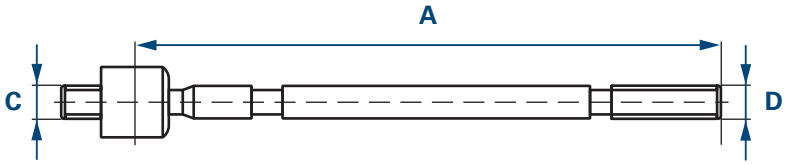

A Length
C Thread size 1
* Outer thread
D Thread size 2
* Outer thread

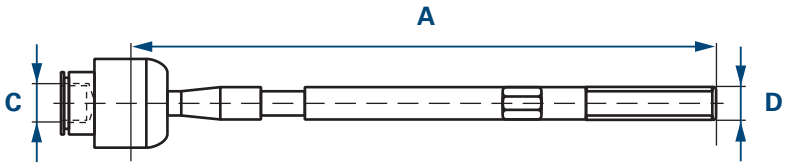

A Length
C Thread size 1
* Inner thread
D Thread size 2
* Outer thread

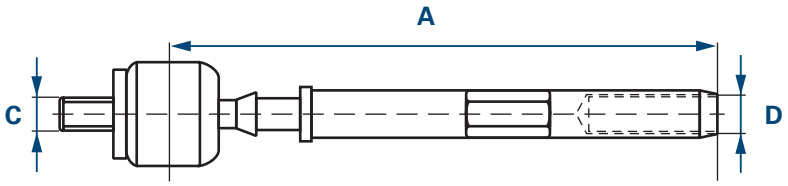

A Length
C Thread size 1
* Outer thread
D Thread size 2
* Inner thread

ZF Friedrichshafen AG | ZF Services | Obere Weiden 12 | 97424 Schweinfurt | Germany | info.zf-services@zf.com | www.zf.com

Tie rods

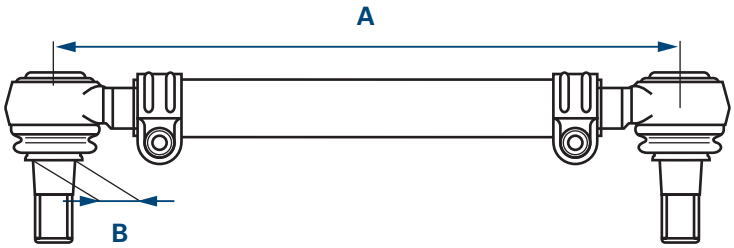

A Length
B Ø Cone

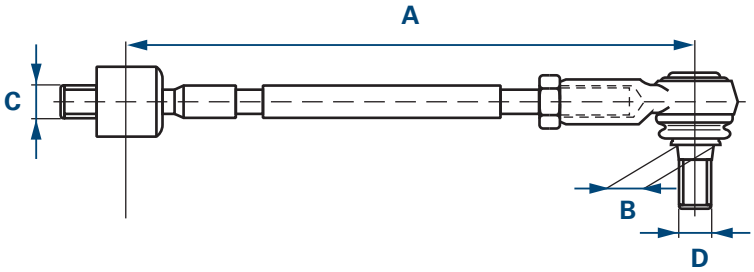

A Length
B Ø Cone
C Thread size 1
* Outer thread
D Thread size 2
* Outer thread

Stabilizer link

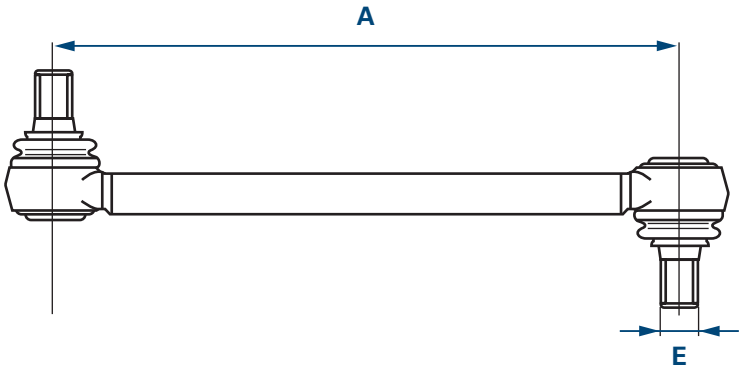

A Length
E Thread size

Wheel joint

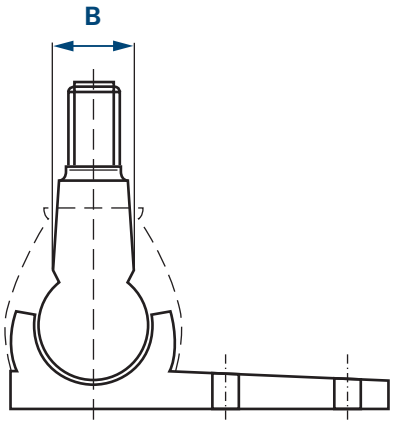

B Ø Cone

Catalog structure

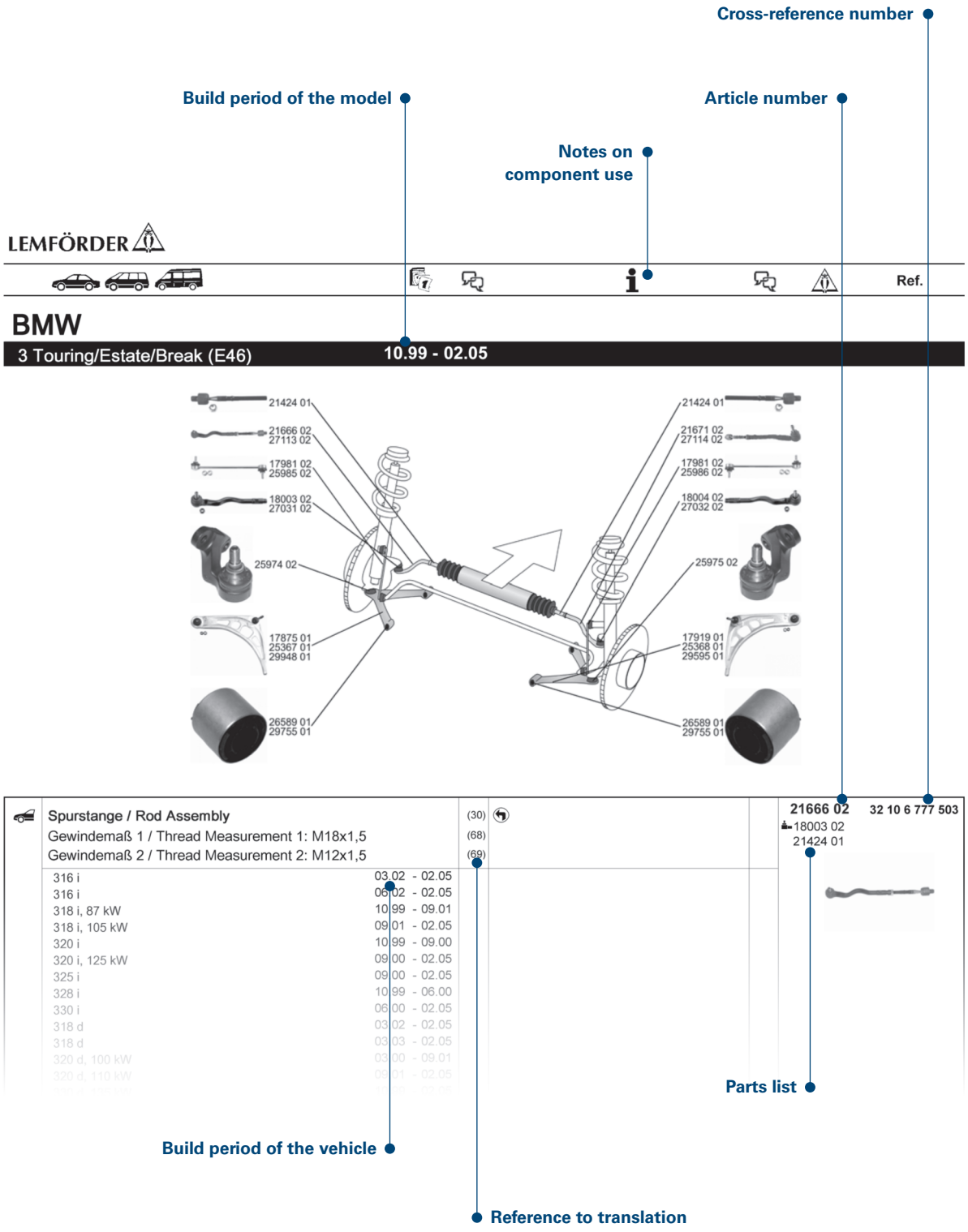

ZF Friedrichshafen AG | ZF Services | Obere Weiden 12 | 97424 Schweinfurt | Germany | info.zf-services@zf.com | www.zf.com

Information générale

Seul le personnel qualifié d'un atelier automobile agréé est habilité à installer l'ensemble des produits présentés dans ce catalogue.

Les composants de la direction et du châssis sont des pièces essentielles qui doivent assurer la sécurité de conduite dans toutes les situations. Leur construction, fabrication et montage doivent ainsi répondre à des exigences élevées.

Pour assurer un parfait fonctionnement de nos produits après le montage:

- Observez les instructions du fabricant du véhicule
- Utilisez les valeurs de réglage exactes et les outils spéciaux prescrits
- Remplacez toujours les pièces de fixation par des pièces neuves en respectant les dimensions et les valeurs de résistance appropriées

Les pièces de fixation (vis, écrous, etc.) sont essentielles à la sécurité. L'utilisation de pièces incorrectes peut conduire à des dommages et à de graves accidents. Les nouvelles pièces de fixation sont fournies avec de nombreux articles LEMFÖRDER.

Pour répondre à vos exigences, nous avons besoin de connaître le numéro de commande complet, par exemple:

Barre d'accouplement **29421 01**

En cas de doute, veuillez également indiquer le type et l'année de construction du véhicule auquel est destiné l'article souhaité.

Tous droits réservés. Toute duplication ou utilisation – même d'extraits – de ce catalogue pour créer un autre catalogue est illicite, sauf autorisation expresse de notre part.

Les numéros de pièces de rechange des constructeurs automobiles ne servent qu'à des fins de comparaison. Les données de ce type ne sont en aucun cas utilisées dans les factures destinées aux propriétaires de véhicules.

Vous trouverez les conditions générales de vente sous www.zf.com/services/documents

www.zf.com/services/catalog

WebCat
Catalogue en ligne

InCat
Catalogue électronique

PrintCat
Catalogues imprimés

Sommaire

Index	U2
Symboles	U3
Information générale	V11
Rotules de barre d'accouplement	V12
Rotules axiales	V12
Barres d'accouplement	V13
Supports pendulaires	V13
Rotule de suspension	V13
Structure du catalogue	V14
Traductions	V15 - V19
Liste arithmétique	1281 - 1343
Liste comparative	1344 - 1359
Enregistrements récents	1360 - 1365
Numéro de commande modifié	1366 - 1367

Rotules de barre d'accouplement

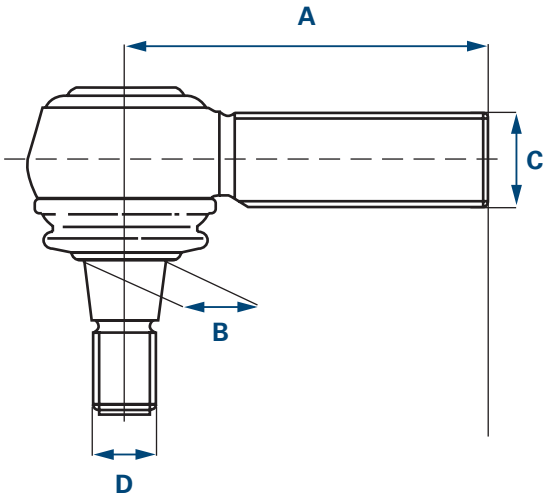

A Longueur
B Ø Cône
C Taille du filetage 1
* Filetage extérieur
D Taille du filetage 2
* Filetage extérieur

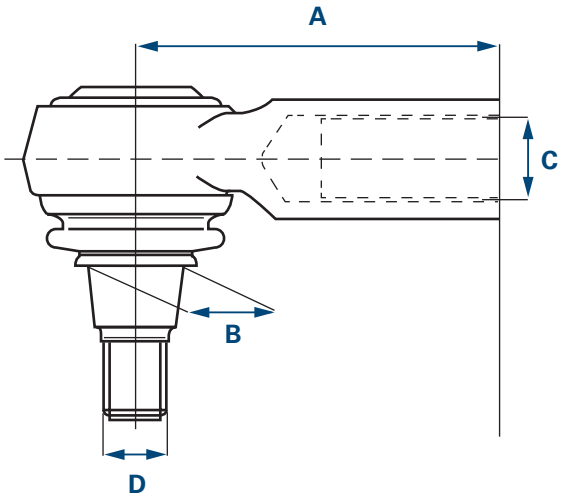

A Longueur
B Ø Cône
C Taille du filetage 1
* Filetage intérieur
D Taille du filetage 2
* Filetage extérieur

Rotules axiales

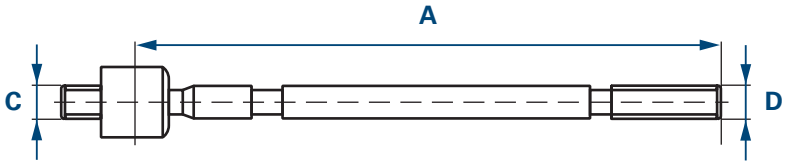

A Longueur
C Taille du filetage 1
* Filetage extérieur
D Taille du filetage 2
* Filetage extérieur

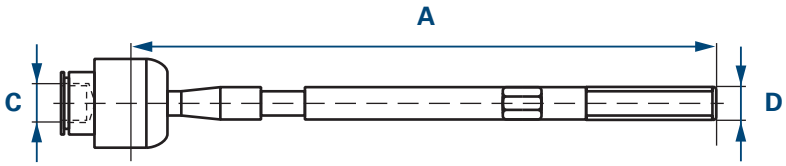

A Longueur
C Taille du filetage 1
* Filetage intérieur
D Taille du filetage 2
* Filetage extérieur

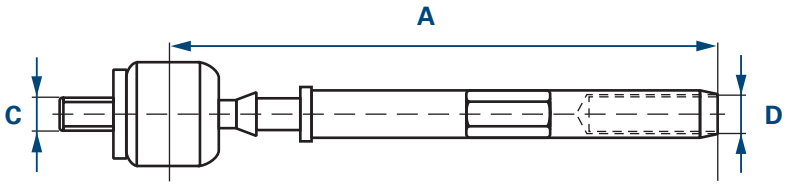

A Longueur
C Taille du filetage 1
* Filetage extérieur
D Taille du filetage 2
* Filetage intérieur

ZF Friedrichshafen AG | ZF Services | Obere Weiden 12 | 97424 Schweinfurt | Germany | info.zf-services@zf.com | www.zf.com

Barres d'accouplement

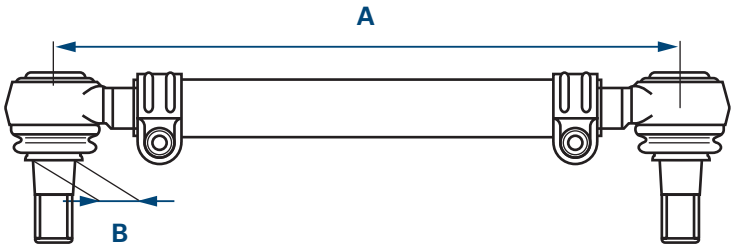

A Longueur
B Ø Cône

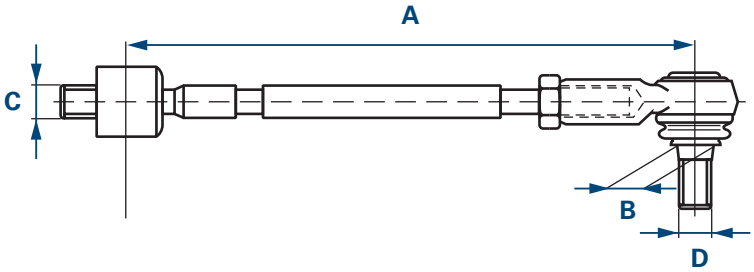

A Longueur
B Ø Cône
C Taille du filetage 1
* Filetage extérieur
D Taille du filetage 2
* Filetage extérieur

Supports pendulaires

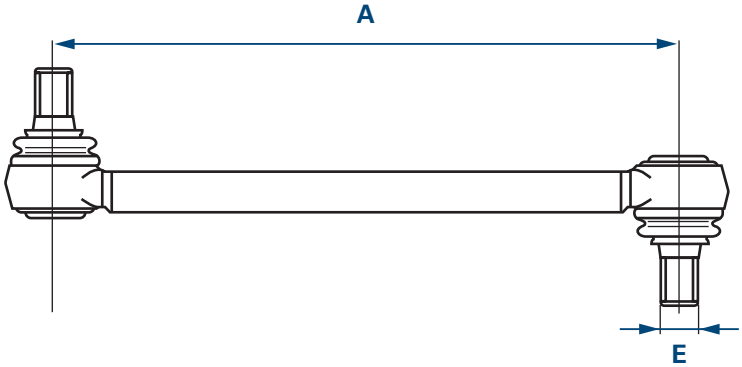

A Longueur
E Taille du filetage

Rotule de suspension

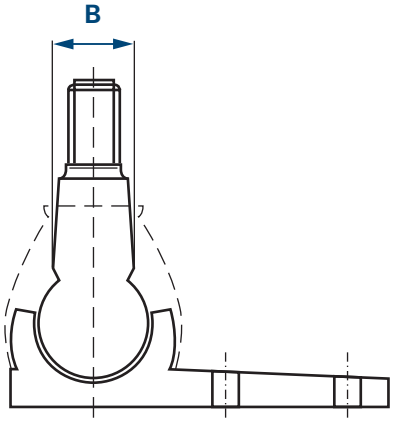

B Ø Cône

Structure du catalogue

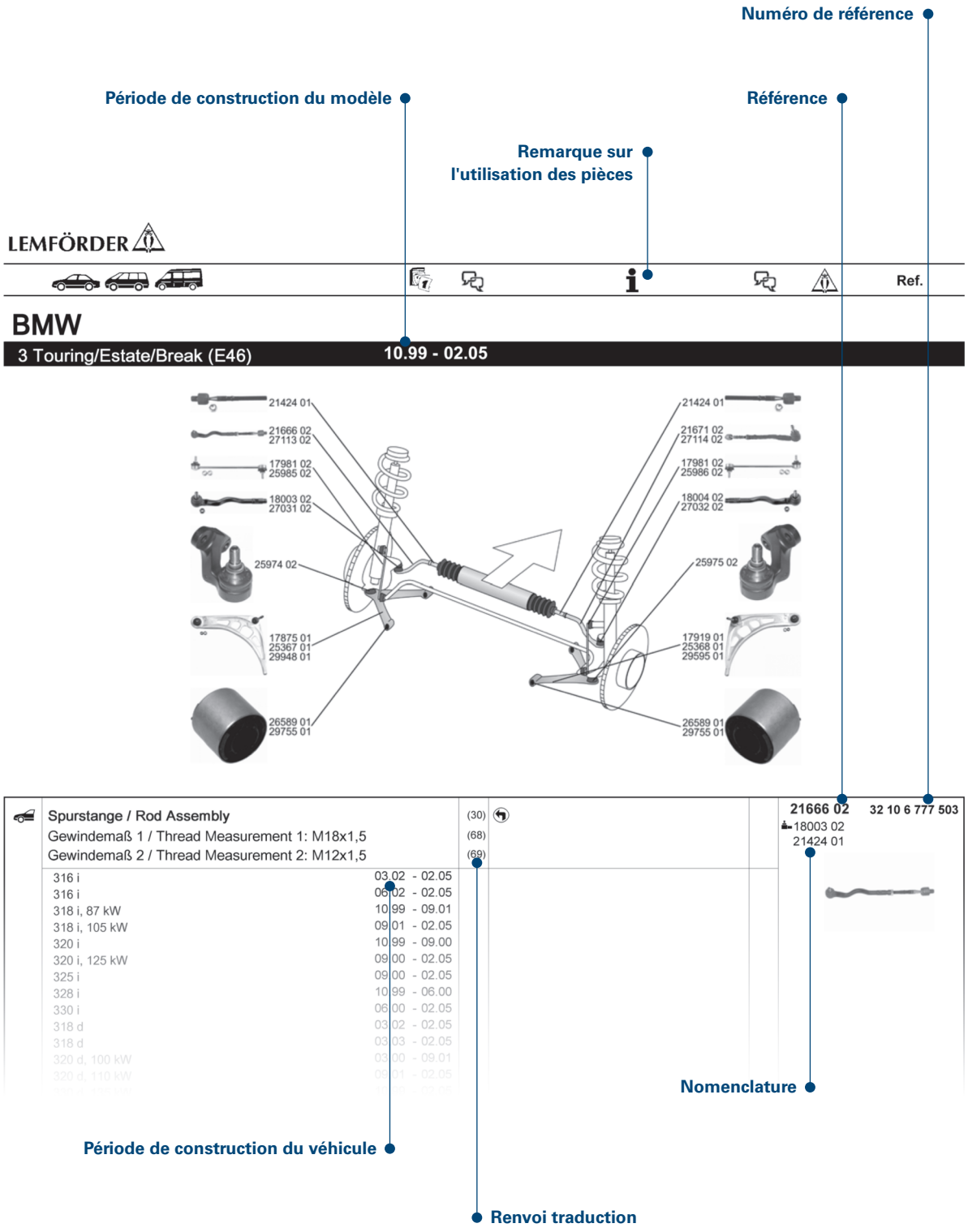

ZF Friedrichshafen AG | ZF Services | Obere Weiden 12 | 97424 Schweinfurt | Germany | info.zf-services@zf.com | www.zf.com

Traductions

(1)	Palier de corps d'essieu
(2)	Jeu de paliers de corps d'essieu
(3)	Palier de tirant d'essieu
(4)	Palier de traverse d'essieu
(5)	Rotule axiale, barre d'accouplement
(6)	Coussinet, bielle pendante
(7)	Soufflet, direction
(8)	Joint de cardan, arbre de direction
(9)	Œil de levier, barre d'accouplement
(10)	Coussinet de palier, stabilisateur
(11)	Support, bras de suspension
(12)	Support, boitier de roulement de roue
(13)	Support, barre d'accouplement
(14)	Silentbloc de barre stabilisatrice
(15)	Bras, suspension de roue
(16)	Tringlerie de direction
(17)	Palier du mécanisme de direction
(18)	Barre de commande de direction
(19)	Levier intermédiaire de direction
(20)	Kit de réparation, articulation axiale barre d'accouplement
(21)	Kit de réparation, jambe de force de guidage
(22)	Kit de réparation, bras de suspension
(23)	Kit de réparation, triangle de suspension
(24)	Kit de réparation, suspension de roue
(25)	Kit de réparation, rotule de suspension / rotule de guidage
(26)	Vis, réglage du parallélisme
(27)	Barre d'accouplement
(28)	Rotule de barre d'accouplement
(29)	Support de barre stabilisatrice
(30)	Tige / Renfort, suspension de roue
(31)	Tige / Renfort, stabilisateur
(32)	Rotule de suspension / rotule de guidage
(33)	Articulation angulaire, barre de poussée de direction
(34)	Remplacer les paliers hydrauliques par paire par des paliers conventionnels
(35)	1J-W.. P (Mosel) D (Bratislava) B (Bruxelles) W (Wolfsburg)
(36)	Type d'essieu
(37)	Charge d'essieu [kg]
(38)	Nombre par essieu
(39)	Diamètre extérieur [mm]
(40)	Filetage extérieur 1 [mm]
(41)	Filetage extérieur [mm]
(42)	Modèle
(43)	Ø alésage 1 / Ø alésage 2 [mm]
(44)	Ø alésage [mm]
(45)	Largeur [mm]
(46)	Épaisseur des disques de frein [mm]
(47)	Épaisseur [mm]
(48)	Bras de suspension triangulaire
(49)	Barre de pression

Traductions

(50)	Diamètre 1 [mm]
(51)	Diamètre 1 / Diamètre 2 [mm]
(52)	Diamètre 2 [mm]
(53)	Diamètre du stabilisateur [mm]
(54)	Diamètre [mm]
(55)	Nombre de trous jante
(56)	Dimension de la jante [pouces]
(57)	Diamètre du trou [mm]
(58)	Traction avant
(59)	Barre conductrice
(60)	Alternateur
(61)	Boîte automatique 3 rapports
(62)	Boîte automatique 5 rapports
(63)	Taille du filetage
(64)	Taille du filetage 1
(65)	Taille du filetage 2
(66)	Palier caoutchouc
(67)	Palier caoutchouc-métal
(68)	Propulsion arrière
(69)	Course [mm]
(70)	Palier hydraulique
(71)	Hauteur [mm]
(72)	Diamètre intérieur 1 [mm]
(73)	Diamètre intérieur 2 [mm]
(74)	Diamètre intérieur [mm]
(75)	Filetage intérieur [mm]
(76)	Numéro KBA (Allemagne)
(77)	Dimension du cône [mm]
(78)	Conicité
(79)	Barre d'accouplement
(80)	Joint de cardan
(81)	Écartement des trous 1 / Écartement des trous 2
(82)	Nombre de trous
(83)	Version d'exportation : Europe
(84)	Longueur [mm]
(85)	Longueur intérieur [mm]
(86)	Longueur hors tout [mm]
(87)	Longueur 1 / Longueur 2 [mm]
(88)	Bras oscillant longitudinal
(89)	Avec alésages de bride ovales
(90)	Avec alésages de bride ronds
(91)	Uniquement pour rotules axiales OE 381299 d'un diamètre de 18 mm
(92)	Uniquement en combinaison avec soufflet 357 422 831 B (ZF)
(93)	Charge utile [kg]
(94)	Barre Panhard
(95)	Barre oscillante
(96)	Bras oscillant transversal
(97)	Empattement [mm]
(98)	Dimensions des pneus

ZF Friedrichshafen AG | ZF Services | Obere Weiden 12 | 97424 Schweinfurt | Germany | info.zf-services@zf.com | www.zf.com

Traductions

(99) Ø tuyau [mm]
(100) Diamètre du tube au niveau du siège du soufflet 12,7 mm (direction TRW)
(101) Diamètre du tube au niveau du siège du soufflet 15 mm (direction ZF)
(102) Disques / Tambours
(103) Bras oblique
(104) Tringle de poussée
(105) Respecter la Service Information
(106) Bielle de carrossage
(107) Numéro d'essieu avant
(108) Barre d'attelage
(109) Côté fusée d'essieu
(110) Adaptateur fourni
(111) Nombre de pièces nécessaires
(112) Réglable / réajustable
(113) Électrique
(114) Électro-hydraulique
(115) Côté conducteur
(116) Pour
(117) Pour diamètre de disque de frein [mm]
(118) Pour véhicules avec cabine à suspension à 2 points
(119) Pour véhicules avec système ABC
(120) Pour véhicules avec système ABS
(121) Pour véhicules à boîte de vitesses automatique
(122) Pour véhicules avec suspension à lames
(123) Pour véhicules à double cabine
(124) Pour véhicules avec système ESP
(125) Pour véhicules avec cabine simple
(126) Pour véhicules avec châssis FlexRide
(127) Pour véhicules à toit élevé
(128) Pour véhicules avec train de roulement IDS
(129) Pour véhicules avec train de roulement confort
(130) Pour véhicules avec amortisseur de direction
(131) Pour véhicules avec limitation de l'angle de braquage
(132) Pour véhicules avec suspension pneumatique
(133) Pour véhicules avec système de contrôle de la pression des pneus
(134) Pour véhicules avec boîte de vitesses manuelle
(135) Pour véhicules avec suspension tout terrain
(136) Pour véhicules avec suspension hélicoïdale
(137) Pour véhicules avec train de roulement de sport
(138) Pour véhicules avec stabilisateur
(139) Pour véhicules avec train de roulement standard
(140) Pour véhicules avec projecteurs au xénon
(141) Pour véhicules avec barre de roulis active
(142) Pour véhicules avec réglage électronique de l'amortissage
(143) Pour véhicules à direction assistée électrique
(144) Pour véhicules avec direction électrohydraulique
(145) Pour véhicules avec garde au sol augmentée
(146) Pour véhicules à direction assistée en fonction de la vitesse
(147) Pour véhicules avec train de roulement surbaissé

Traductions

(148) Pour véhicules avec train de roulement renforcé
(149) Pour véhicules avec stabilisateur renforcé
(150) Pour véhicules avec frein renforcé
(151) Pour véhicules sans système ABC
(152) Pour véhicules sans système ABS
(153) Pour véhicules sans système ESP
(154) Pour véhicules sans châssis FlexRide
(155) Pour véhicules sans toit élevé
(156) Pour véhicules sans train de roulement IDS
(157) Pour véhicules sans amortisseur de direction
(158) Pour véhicules sans limitation de l'angle de braquage
(159) Pour véhicules sans suspension pneumatique
(160) Pour véhicules sans technologie M
(161) Pour véhicules sans réglage de niveau
(162) Pour véhicules sans système de contrôle de la pression des pneus
(163) Pour véhicules sans suspension tout terrain
(164) Pour véhicules sans train de roulement de sport
(165) Pour véhicules sans projecteurs au xénon
(166) Pour véhicules sans stabilisateur actif
(167) Pour véhicules sans réglage électronique de l'amortissage
(168) Pour véhicules sans direction électrohydraulique
(169) Pour véhicules sans stabilisateur renforcé
(170) Pour véhicules sans châssis renforcé
(171) Pour barre conductrice
(172) Pour mécanisme de direction ID
(173) Pour fabricant de mécanisme de direction
(174) Pour fabricant de système de direction
(175) Pour véhicules avec direction à droite / à gauche
(176) Pour bras de suspension longitudinal
(177) Pour numéro OE
(178) Pour numéro PR
(179) Pour barre oscillante
(180) Pour bras de suspension transversal
(181) Pour filetage à droite
(182) Pour bras oblique
(183) Pour tringle de poussée
(184) Pour barre d'accouplement d'un diamètre de 18 mm
(185) Pour barre d'accouplement d'un diamètre de 22 mm
(186) Pour bras de carrossage
(187) Pour rotule de guidage
(188) Pour rotule de guidage avec vis M12
(189) Pour barre de traction
(190) Pour charge utile augmentée
(191) Pour véhicules blindés
(192) Hydraulique
(193) Suspendue
(194) Latéral
(195) Charge maximale [kg]
(196) Avec matériel annexe

ZF Friedrichshafen AG | ZF Services | Obere Weiden 12 | 97424 Schweinfurt | Germany | info.zf-services@zf.com | www.zf.com

Traductions

(197) Avec tube de raccordement
(198) Avec matériel de fixation
(199) Avec coupelle
(200) Avec palier caoutchouc
(201) Avec filetage intérieur
(202) Avec jante alliage
(203) Avec amortisseur de direction
(204) Avec filetage à gauche
(205) Avec douilles d'assemblage
(206) Avec filetage à droite
(207) Avec collier
(208) Avec rotule de suspension / rotule de guidage
(209) Avec accessoires
(210) Pas pour
(211) Pas pour véhicules avec servodirection dépendant de la vitesse
(212) Pas pour dimensions de jantes [pouces]
(213) Pas pour fabricants de boîtiers de direction
(214) Pas pour la version nationale : Brésil
(215) Pas pour la version nationale : Canada
(216) Pas pour la version nationale : États-Unis
(217) Pas pour numéro PR
(218) Pas pour taxis
(219) Pas pour jante à base creuse
(220) Pas pour véhicules blindés
(221) Pas pour empattement rallongé
(222) Uniquement en connexion avec
(223) Remplacement possible uniquement par paires
(224) Sans matériel annexe
(225) Sans matériel de fixation
(226) Sans coussinet
(227) Sans restriction
(228) Sans palier caoutchouc
(229) Sans supports
(230) Sans rotule de suspension / rotule de guidage
(231) Sans accessoires
(232) Orange
(233) Côté roue
(234) À commander séparément
(235) Verticale
(236) Ajustable
(237) Poids total autorisé en charge [kg]
(238) Vers cylindre 1

Memo

Información general

Todos los productos presentados en este catálogo deben ser montados únicamente por personal técnico de un taller especializado.

Los componentes de los mecanismos de traslación y de dirección son elementos relevantes para la seguridad que deben garantizar la seguridad de la conducción en cualquier situación. En consecuencia el nivel de exigencia es especialmente elevado en su construcción, fabricación y montaje.
Para garantizar el funcionamiento perfecto de nuestros productos tras su instalación:

- Tenga en cuenta las indicaciones del fabricante del vehículo
- Utilice los valores de ajuste correctos y las herramientas especiales prescritas
- Sustituya siempre las piezas de sujeción por piezas nuevas con el valor de resistencia y la medida correctos

Las piezas de sujeción (tornillos, tuercas, etc.) son elementos relevantes para la seguridad.
Si se utilizan piezas de sujeción incorrectas pueden producirse daños o accidentes graves.
En muchos de los artículos LEMFÖRDER se suministran también elementos de sujeción nuevos.

Para poder tramitar su solicitud, precisamos el número de pedido completo, por ejemplo:

Barra de acoplamiento **29421 01**

Por favor, en caso de duda indique también la designación de tipo y el año de construcción del vehículo para el que está destinado el artículo deseado.

Todos los derechos reservados. Salvo autorización expresa, queda prohibida la copia o utilización compartida de este catálogo, o parte de él, para la creación de un catálogo propio.

Los números de las piezas de recambio del fabricante del vehículo sólo se indican para fines de comparación. No está permitido el uso de esta información en facturas al propietario del vehículo.

Puede consultar las condiciones generales de contratación en www.zf.com/services/documents

www.zf.com/services/catalog

WebCat
Catálogo online

InCat
Catálogo electrónico

PrintCat
Catálogos impresos

Índice

Index	U2
Símbolos	U3
Información general	V21
Rótulas de dirección	V22
Rótulas axiales	V22
Barras/Conjuntos de dirección	V23
Bieletas estabilizadoras	V23
Rótulas de suspensión	V23
Estructura del catálogo	V24
Traducciones	V25 - V29
Lista aritmética	1281 - 1343
Lista comparativa	1344 - 1359
Novedades	1360 - 1365
Número de pedido modificado	1366 - 1367

Rótulas de dirección

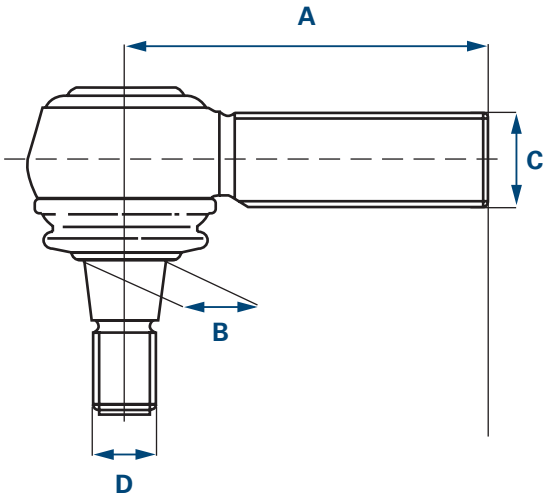

A Longitud
B Ø Cono
C Tamaño de rosca 1
* Rosca exterior
D Tamaño de rosca 2
* Rosca exterior

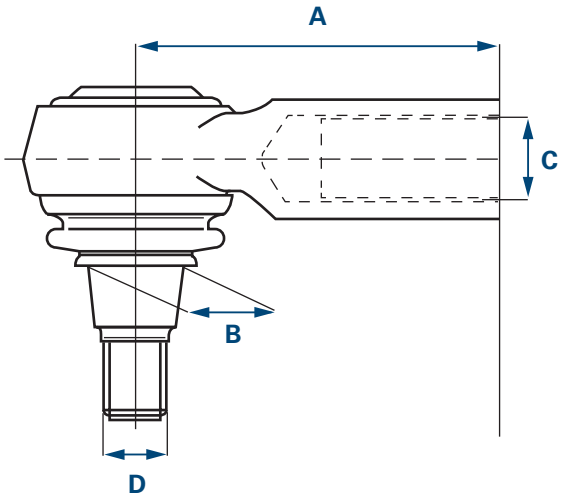

A Longitud
B Ø Cono
C Tamaño de rosca 1
* Rosca interior
D Tamaño de rosca 2
* Rosca exterior

Rótulas axiales

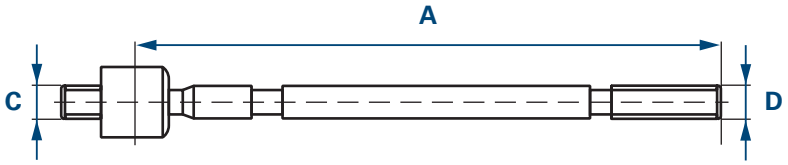

A Longitud
C Tamaño de rosca 1
* Rosca exterior
D Tamaño de rosca 2
* Rosca exterior

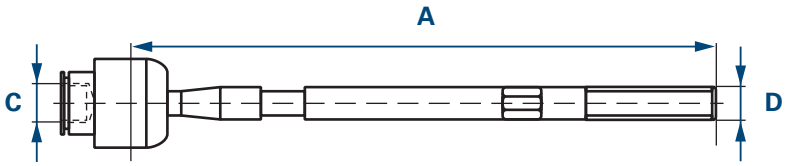

A Longitud
C Tamaño de rosca 1
* Rosca interior
D Tamaño de rosca 2
* Rosca exterior

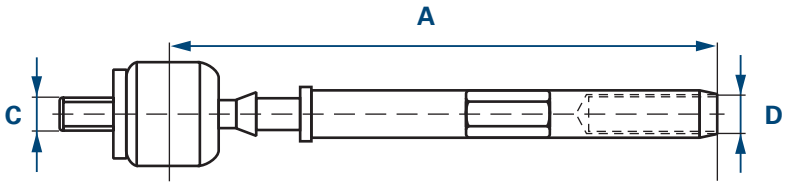

A Longitud
C Tamaño de rosca 1
* Rosca exterior
D Tamaño de rosca 2
* Rosca interior

ZF Friedrichshafen AG | ZF Services | Obere Weiden 12 | 97424 Schweinfurt | Germany | info.zf-services@zf.com | www.zf.com

Barras/Conjuntos de dirección

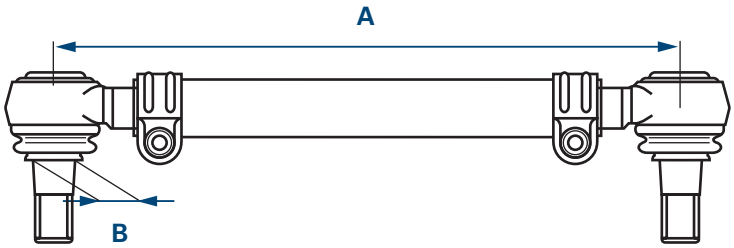

A Longitud
B Ø Cono

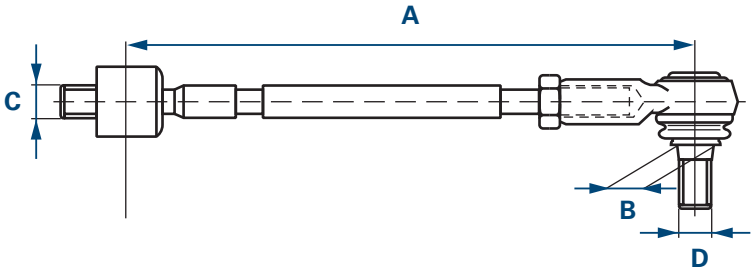

A Longitud
B Ø Cono
C Tamaño de rosca 1
* Rosca exterior
D Tamaño de rosca 2
* Rosca exterior

Bieletas estabilizadoras

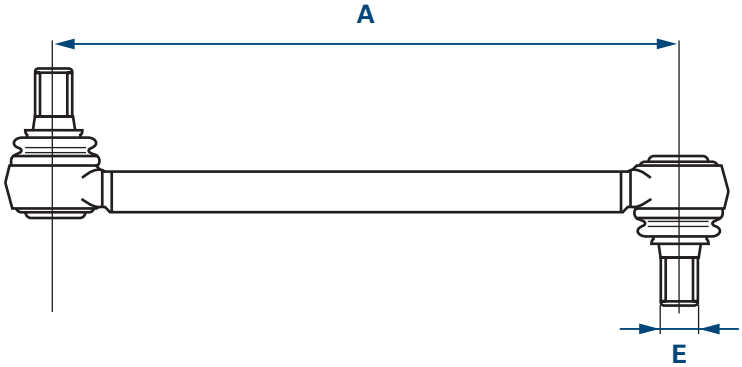

A Longitud
E Tamaño de rosca

Rótulas de suspensión

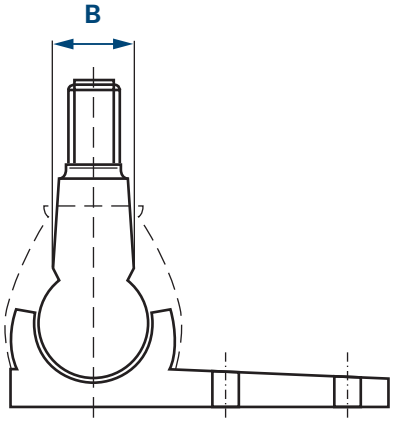

B Ø Cono

Estructura del catálogo

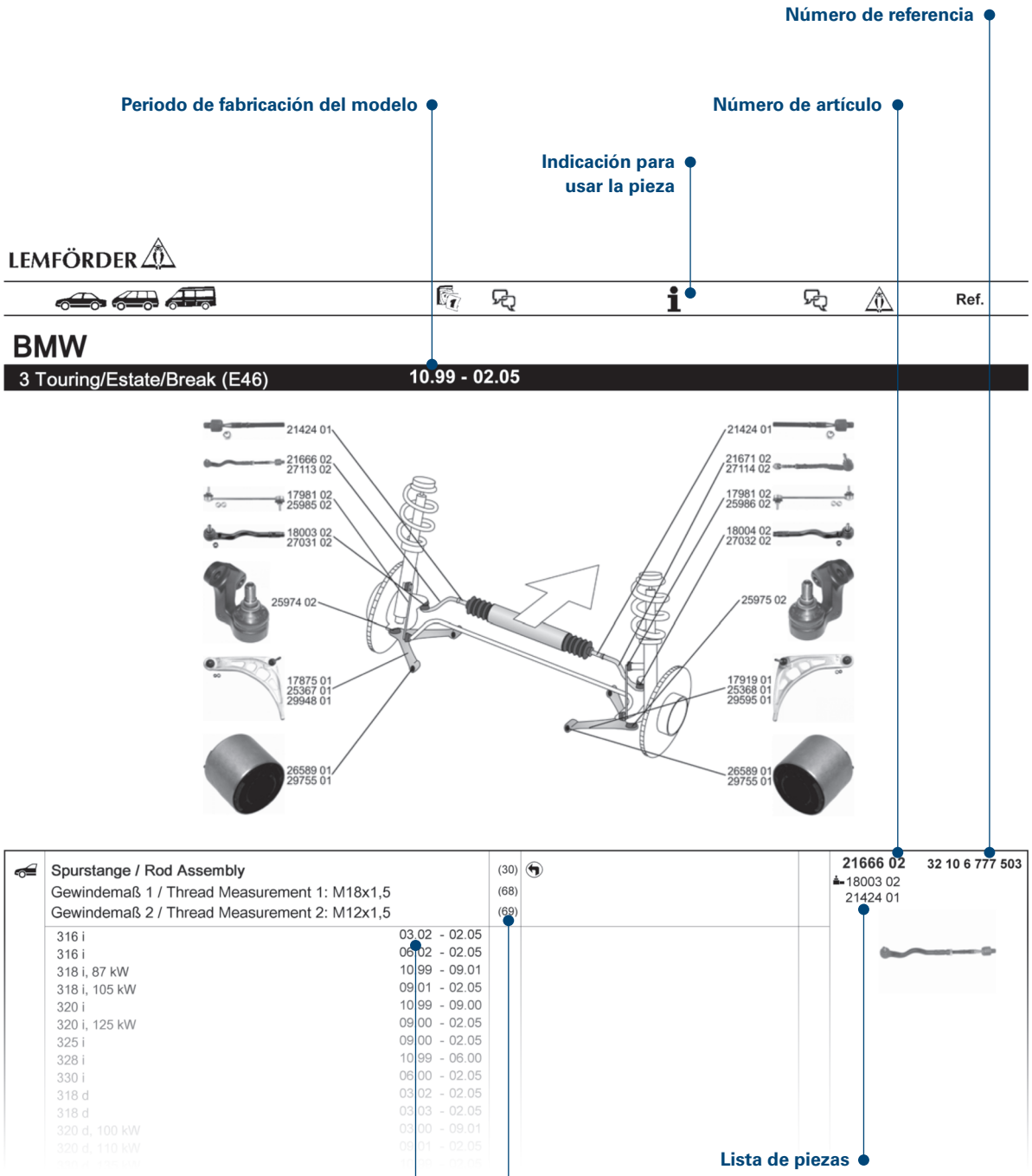

ZF Friedrichshafen AG | ZF Services | Obere Weiden 12 | 97424 Schweinfurt | Germany | info.zf-services@zf.com | www.zf.com

Traducciones

(1)	Cojinete del cuerpo del eje
(2)	Kit cojinete del cuerpo del eje
(3)	Soporte del puntal del eje
(4)	Cojinete soporte del eje
(5)	Rótula axial, barra de acoplamiento
(6)	Manguito, brazo columna de dirección
(7)	Fuelle, dirección
(8)	Articulación, árbol de dirección
(9)	Ojo de la palanca, barra de acoplamiento
(10)	Casquillo, estabilizador
(11)	Suspensión, barra oscilante
(12)	Suspensión, carcasa de rodamiento de rueda
(13)	Suspensión, barra de acoplamiento
(14)	Suspensión, barra de acoplamiento del estabilizador
(15)	Barra oscilante, suspensión de ruedas
(16)	Varillaje de dirección
(17)	Soporte del mecanismo de dirección
(18)	Barra de dirección
(19)	Palanca intermedia de dirección
(20)	Kit de reparación, rótula axial, barra de acoplamiento
(21)	Kit de reparación, travesaño de guía
(22)	Kit de reparación, barra oscilante
(23)	Kit de reparación, brazo transversal
(24)	Kit de reparación, suspensión de ruedas
(25)	Kit de reparación, rótula de suspensión / carga
(26)	Tornillo, alineamiento de la cabeza
(27)	Barra de acoplamiento
(28)	Cabeza de la barra de acoplamiento
(29)	Soporte del estabilizador
(30)	Barra /Travesaño, suspensión de ruedas
(31)	Barra /Travesaño, estabilizador
(32)	Rótula de suspensión / carga
(33)	Articulación angular, barra de empuje de la dirección
(34)	Sustituir los soportes hidráulicos (siempre por pares) por un soporte convencional
(35)	1J-W.. P (Mosel) D (Bratislava) B (Bruselas) W (Wolfsburgo)
(36)	Tipo de eje
(37)	Carga de eje [kg]
(38)	Cantidad por eje
(39)	Diámetro exterior [mm]
(40)	Rosca exterior 1 [mm]
(41)	Rosca exterior [mm]
(42)	Modelo de construcción
(43)	Ø orificio 1 / Ø orificio 2 [mm]
(44)	Ø orificio [mm]
(45)	Ancho [mm]
(46)	Grosor discos de freno [mm]
(47)	Grosor [mm]
(48)	Brazo oscilante triangular
(49)	Barra de compresión

Traducciones

(50)	Diámetro 1 [mm]
(51)	Diámetro 1 / Diámetro 2 [mm]
(52)	Diámetro 2 [mm]
(53)	Diámetro estabilizador [mm]
(54)	Diámetro [mm]
(55)	Número de perforaciones de las llantas
(56)	Tamaño de llantas [pulg.]
(57)	Diámetro agujero brida [mm]
(58)	Tracción delantera
(59)	Barra guía
(60)	Alternador
(61)	Caja de cambios automática de 3 marchas
(62)	Caja de cambios automática de 5 marchas
(63)	Tamaño de rosca
(64)	Tamaño de rosca 1
(65)	Tamaño de rosca 2
(66)	Soporte de caucho
(67)	Soporte de caucho-metal
(68)	Tracción trasera
(69)	Elevación [mm]
(70)	Soporte hidráulico
(71)	Altura [mm]
(72)	Diámetro interior 1 [mm]
(73)	Diámetro interior 2 [mm]
(74)	Diámetro interior [mm]
(75)	Rosca interior [mm]
(76)	Número KBA
(77)	Medida cónica [mm]
(78)	Inclinación del cono
(79)	Barra de acoplamiento
(80)	Junta universal
(81)	Distancia taladros 1 / Distancia taladros 2
(82)	Número de perforaciones
(83)	Modelo nacional: Europa
(84)	Longitud [mm]
(85)	Longitud interior [mm]
(86)	Longitud total [mm]
(87)	Longitud 1 / Longitud 2 [mm]
(88)	Brazo oscilante longitudinal
(89)	Con perforaciones de brida ovales
(90)	Con perforaciones de brida redondas
(91)	Solo para rótulas axiales OE 381299 con 18 mm de diámetro
(92)	Solo en conexión con fuelle 357 422 831 B (ZF)
(93)	Carga útil [kg]
(94)	Barra Panhard
(95)	Biela de suspensión
(96)	Brazo transversal articulado
(97)	Distancia entre ejes [mm]
(98)	Dimensión de los neumáticos

ZF Friedrichshafen AG | ZF Services | Obere Weiden 12 | 97424 Schweinfurt | Germany | info.zf-services@zf.com | www.zf.com

Traducciones

(99) Tubo Ø [mm]
(100) Diámetro del tubo en el asiento para fuelle de 12,7 mm (dirección TRW)
(101) Diámetro del tubo en el asiento para fuelle de 15 mm (dirección ZF)
(102) Discos / Tambor
(103) Brazo oscilante oblicuo
(104) Barra de empuje
(105) Observar la información de servicio
(106) Barra para ángulo de inclinación
(107) Número del eje delantero
(108) Barra de tracción
(109) Lado del muñón del eje
(110) Adaptador incluido
(111) Número de piezas necesarias
(112) Ajustable / reajustable
(113) Eléctrico
(114) Electro-hidráulico
(115) Lado del conductor
(116) Para
(117) Para diámetro de los discos de freno [mm]
(118) Para vehículos con cabina con suspensión neumática de 2 puntos
(119) Para vehículos con ABC
(120) Para vehículos con ABS
(121) Para vehículos con transmisión automática
(122) Para vehículos con suspensión de ballesta
(123) Para vehículos con cabina doble
(124) Para vehículos con ESP
(125) Para vehículos con cabina simple
(126) Para vehículos con chasis FlexRide
(127) Para vehículos con techo alto
(128) Para vehículos con suspensión IDS
(129) Para vehículos con chasis confort
(130) Para vehículos con amortiguador de dirección
(131) Para vehículos con limitación del ángulo de dirección
(132) Para vehículos con suspensión neumática
(133) Para vehículos con sistema de control de presión de los neumáticos
(134) Para vehículos con caja de cambios manual
(135) Para vehículos con suspensión off-road
(136) Para vehículos con suspensión de muelle helicoidal
(137) Para vehículos con chasis deportivo
(138) Para vehículos con estabilizador
(139) Para vehículos con chasis estándar
(140) Para vehículos con luz xenón
(141) Para vehículos con regulación activa del estabilizador
(142) Para vehículos con suspensión electrónica
(143) Para vehículos con servodirección eléctrica
(144) Para vehículos con dirección electrohidráulica
(145) Para vehículos con altura libre aumentada
(146) Para vehículos con dirección asistida en función de la velocidad
(147) Para vehículos con chasis rebajado

Traducciones

(148) Para vehículos con chasis reforzado
(149) Para vehículos con estabilizador reforzado
(150) Para vehículos con frenos reforzados
(151) Para vehículos sin ABC
(152) Para vehículos sin ABS
(153) Para vehículos sin ESP
(154) Para vehículos sin chasis FlexRide
(155) Para vehículos sin techo alto
(156) Para vehículos sin chasis IDS
(157) Para vehículos sin amortiguador de dirección
(158) Para vehículos sin limitación del ángulo de dirección
(159) Para vehículos sin suspensión neumática
(160) Para vehículos sin suspensión M-Technik
(161) Para vehículos sin regulación de nivel
(162) Para vehículos sin sistema de control de presión de los neumáticos
(163) Para vehículos sin suspensión off-road
(164) Para vehículos sin chasis deportivo
(165) Para vehículos sin luz xenón
(166) Para vehículos sin estabilización activa
(167) Para vehículos sin suspensión electrónica
(168) Para vehículos sin dirección electrohidráulica
(169) Para vehículos sin estabilizador reforzado
(170) Para vehículos sin chasis reforzado
(171) Para barra guía
(172) Para el ID del mecanismo de dirección
(173) Para el fabricante del mecanismo de dirección
(174) Para el fabricante de la dirección
(175) Para vehículos con dirección a la izquierda / derecha
(176) Para brazo oscilante longitudinal
(177) Para número OE
(178) Para número PR
(179) Para varilla de péndulo
(180) Para brazo transversal
(181) Para rosca derecha
(182) Para brazo oscilante
(183) Para barra de empuje
(184) Para barra de acoplamiento de 18 mm de diámetro
(185) Para barra de acoplamiento de 22 mm de diámetro
(186) Para barra curvada
(187) Para rótula de suspensión
(188) Para rótula de suspensión con tornillo M12
(189) Para barra de tracción
(190) Para carga útil aumentada
(191) Para vehículos blindados
(192) Hidráulico
(193) Suspendido
(194) Longitudinal
(195) Carga máxima [kg]
(196) Con material de montaje

ZF Friedrichshafen AG | ZF Services | Obere Weiden 12 | 97424 Schweinfurt | Germany | info.zf-services@zf.com | www.zf.com

Traducciones

(197) Con tubo de Conexión
(198) Con material de fijación
(199) Con pletina de muelle
(200) Con cojinete de caucho
(201) Con rosca interior
(202) Con llanta de metal ligero
(203) Con amortiguador de dirección
(204) Con rosca izquierda
(205) Con casquillos de montaje
(206) Con rosca derecha
(207) Con abrazadera
(208) Con rótula de suspensión / carga
(209) Con accesorios
(210) No para
(211) No válido para vehículos con servodirección dependiente de la velocidad
(212) No para tamaño de llantas [pulg.]
(213) No válido para fabricantes de mecanismos de dirección
(214) No válido para modelo nacional: Brasil
(215) No válido para modelo nacional: Canadá
(216) No válido para modelo nacional: EE.UU.
(217) No para número PR
(218) No para taxis
(219) No para llanta de garganta
(220) No para vehículos blindados
(221) No para distancia entre ejes prolongada
(222) Sólo en conexión con
(223) Reemplazar sólo por pares
(224) Sin material de montaje
(225) Sin material de fijación
(226) Sin manguito
(227) Sin restricción
(228) Sin cojinete de caucho
(229) Sin soporte
(230) Sin rótula de suspensión / carga
(231) Sin accesorios
(232) Naranja
(233) Lado de la rueda
(234) Pedir por separado
(235) De pie
(236) Ajustable
(237) Peso total autorizado [kg]
(238) Al cilindro 1

Memo

Informazioni generali

Tutti i prodotti riportati in questo catalogo devono essere montati esclusivamente dal personale qualificato di un'officina specializzata.

I componenti dello sterzo e del telaio sono pezzi fondamentali che devono garantire la sicurezza del veicolo in ogni situazione. Per questo motivo i requisiti di costruzione, produzione e montaggio sono particolarmente severi.

Per garantire il funzionamento corretto dei nostri prodotti dopo l'installazione:

- Osservare le indicazioni del produttore del veicolo
- Utilizzare i valori di configurazione corretti e lo strumento speciale indicato
- Sostituire sempre i componenti di fissaggio con pezzi nuovi con dimensioni e valori di stabilità corretti

I componenti di fissaggio (viti, dadi, ecc.) sono fondamentali per la sicurezza. L'utilizzo di componenti di fissaggio errati può causare danni e gravi incidenti. Per molti articoli LEMFÖRDER vengono acclusi alla confezione nuovi elementi di fissaggio.

Per soddisfare le vostre richieste, abbiamo bisogno del numero di ordine completo, ad esempio:

Tirante trasversale **29421 01**

In caso di dubbio, indicate anche il modello e l'anno di costruzione del veicolo a cui è destinato l'articolo desiderato.

Tutti i diritti riservati. La riproduzione o l'utilizzo, anche parziale, di questo catalogo per la realizzazione di uno proprio non sono ammessi senza espressa autorizzazione.

I numeri dei pezzi di ricambio dei costruttori di vetture servono solo ai fini di un raffronto. Non è ammesso l'utilizzo di tali dati nelle fatture destinate ai proprietari di vetture.

Le condizioni commerciali generali aggiornate sono disponibili su Internet all'indirizzo www.zf.com/services/documents

www.zf.com/services/catalog

WebCat
Catalogo online

InCat
Catalogo elettronico

PrintCat
Cataloghi stampati

Indice

Index	U2
Simboli	U3
Informazioni generali	V31
Terminali delle barre di accoppiamento	V32
Giunti assiali	V32
Barre di accoppiamento	V33
Braccio oscillante	V33
Giunto orientabile	V33
Struttura del catalogo	V34
Traduzione	V35 - V39
Lista aritmetica	1281 - 1343
Lista di riscontro	1344 - 1359
Nuove acquisizioni	1360 - 1365
Numeri d'ordine modificati	1366 - 1367

Terminali delle barre di accoppiamento

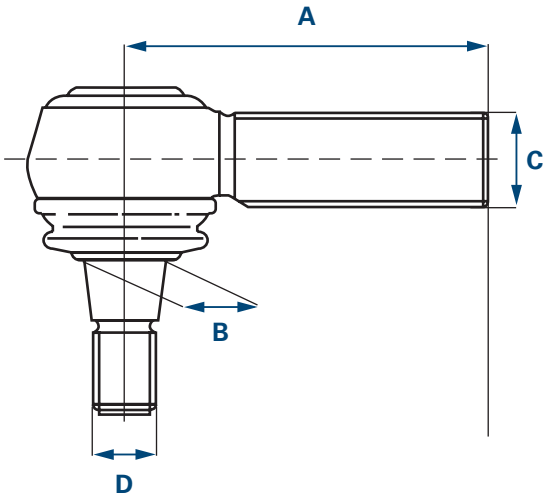

A Lunghezza
B Ø Cono
C Dimensioni filettatura 1
* Filettatura esterna
D Dimensioni filettatura 2
* Filettatura esterna

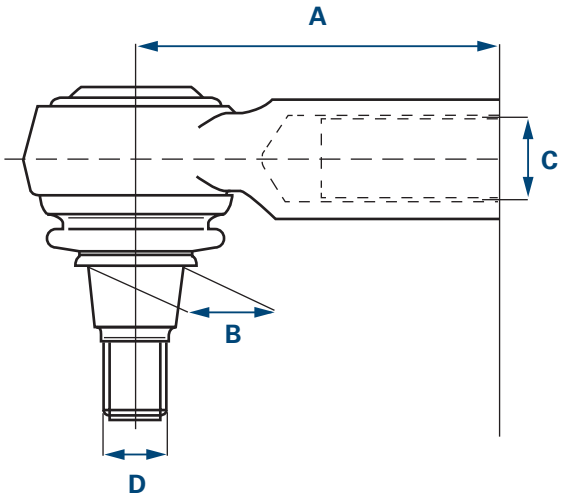

A Lunghezza
B Ø Cono
C Dimensioni filettatura 1
* Filettatura interna
D Dimensioni filettatura 2
* Filettatura esterna

Giunti assiali

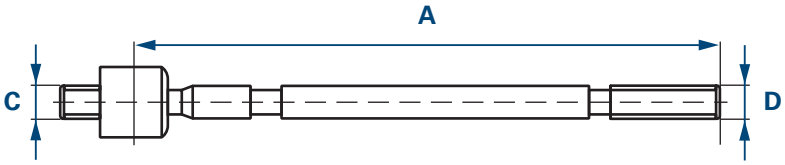

A Lunghezza
C Dimensioni filettatura 1
* Filettatura esterna
D Dimensioni filettatura 2
* Filettatura esterna

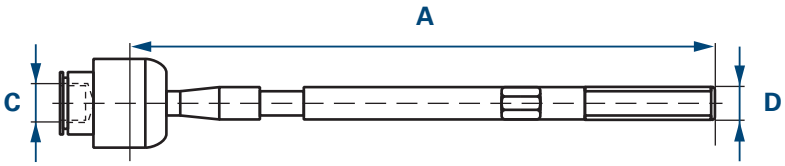

A Lunghezza
C Dimensioni filettatura 1
* Filettatura interna
D Dimensioni filettatura 2
* Filettatura esterna

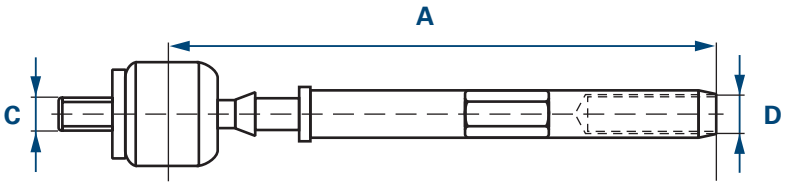

A Lunghezza
C Dimensioni filettatura 1
* Filettatura esterna
D Dimensioni filettatura 2
* Filettatura interna

ZF Friedrichshafen AG | ZF Services | Obere Weiden 12 | 97424 Schweinfurt | Germany | info.zf-services@zf.com | www.zf.com

Barre di accoppiamento

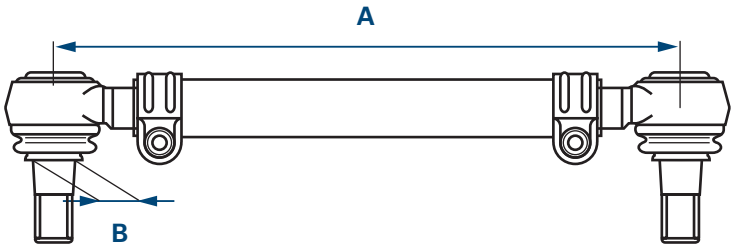

A Lunghezza
B Ø Cono

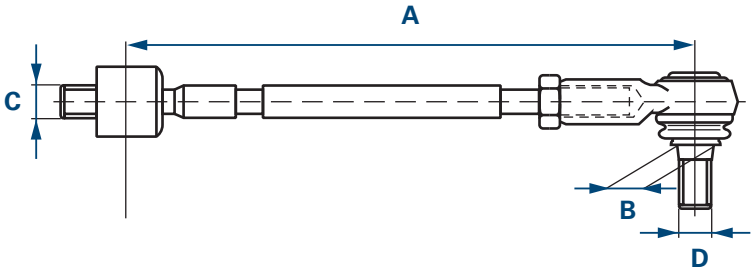

A Lunghezza
B Ø Cono
C Dimensioni filettatura 1
* Filettatura esterna
D Dimensioni filettatura 2
* Filettatura esterna

Braccio oscillante

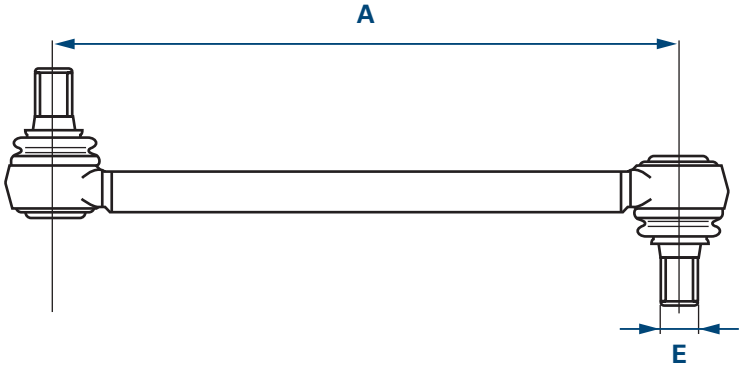

A Lunghezza
E Dimensioni filettatura

Giunto orientabile

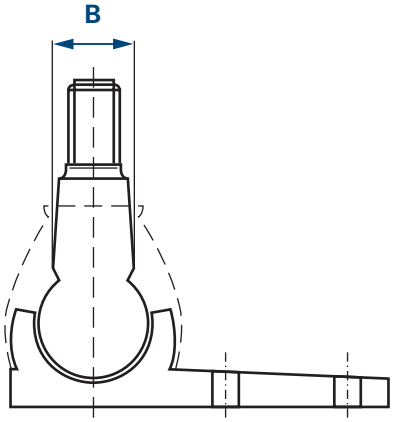

B Ø Cono

Struttura del catalogo

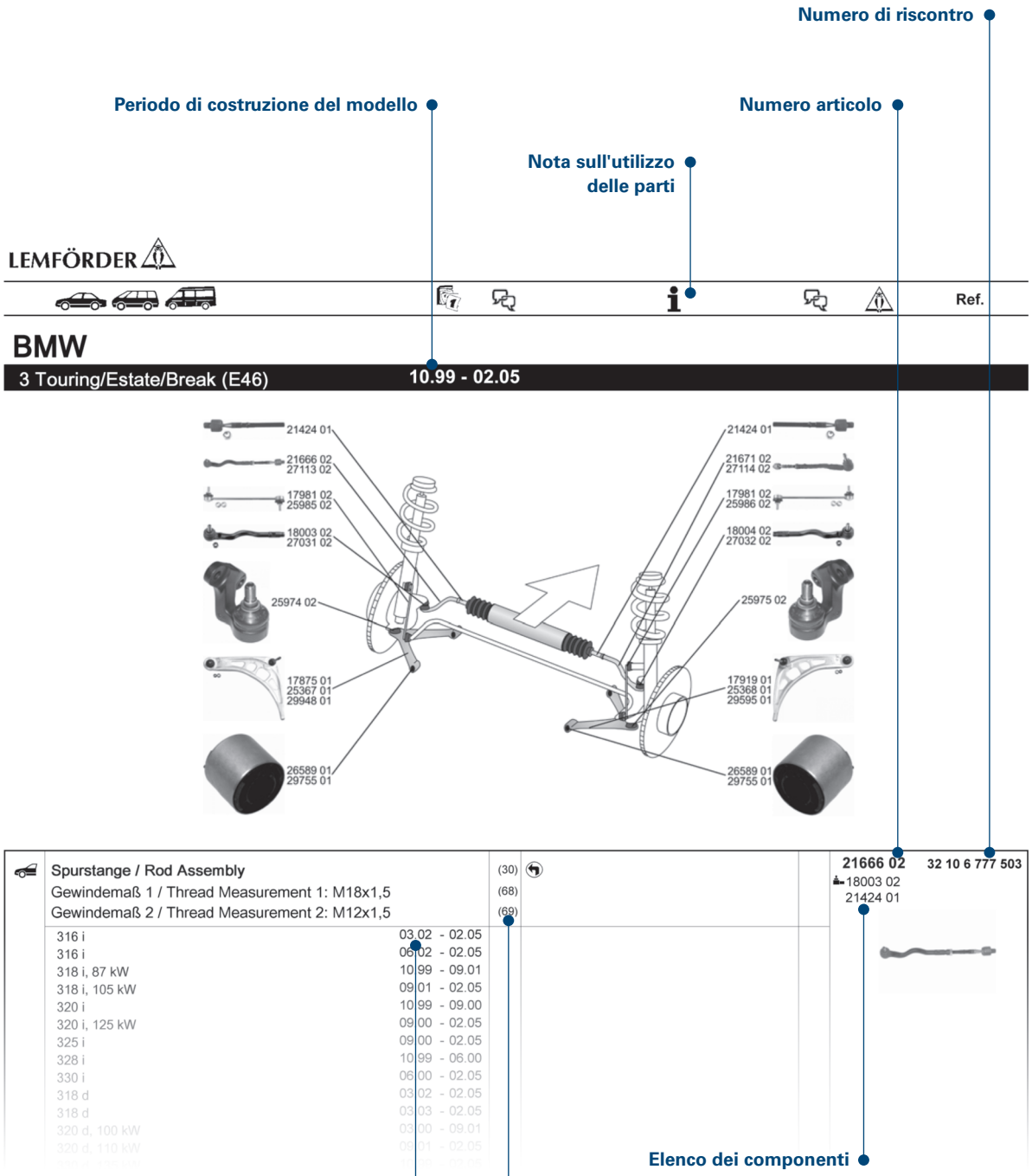

ZF Friedrichshafen AG | ZF Services | Obere Weiden 12 | 97424 Schweinfurt | Germany | info.zf-services@zf.com | www.zf.com

Traduzione

(1)	Supporto corpo assale
(2)	Gruppo supporto corpo assale
(3)	Supporto asta di reazione
(4)	Supporto elemento portante assale
(5)	Snodo assiale, tirante trasversale
(6)	Boccola, leva dello sterzo
(7)	Soffietto, sterzo
(8)	Snodo, albero braccio di comando sterzo
(9)	Occhio leva, tirante trasversale
(10)	Boccola supporto, stabilizzatore
(11)	Supporto braccio sospensione
(12)	Supporto portacuscinetto ruota
(13)	Supporto barra di accoppiamento
(14)	Supporto barra di accoppiamento dello stabilizzatore
(15)	Braccio oscillante, sospensione
(16)	Tiranteria sterzo
(17)	Supporto scatola sterzo
(18)	Tirante sterzo
(19)	Leva intermedia dello sterzo
(20)	Kit di riparazione, giunto assiale tirante trasversale
(21)	Kit riparazione, barra di guida
(22)	Kit riparazione, braccio sospensione
(23)	Kit riparazione, braccio trasversale
(24)	Kit riparazione, sospensione
(25)	Kit riparazione, snodo portante / di guida
(26)	Vite, regolazione convergenza
(27)	Tirante trasversale
(28)	Testa del tirante trasversale
(29)	Supporto stabilizzatore
(30)	Asta / Barra, sospensione
(31)	Asta / Barra, stabilizzatore
(32)	Snodo portante / di guida
(33)	Snodo angolare, tirante longitudinale comando sterzo
(34)	Sostituire i supporti idraulici a coppie con un cuscinetto convenzionale
(35)	1J-W.. P (Mosella) D (Bratislava) B (Bruxelles) W (Wolfsburg)
(36)	Versione assale
(37)	Carico per assale [kg]
(38)	Numero per assale
(39)	Diametro esterno [mm]
(40)	Filettatura esterna 1 [mm]
(41)	Filettatura esterna [mm]
(42)	Modello
(43)	Ø foro 1 / Ø foro 2 [mm]
(44)	Ø alesaggio [mm]
(45)	Larghezza [mm]
(46)	Spessore disco freno [mm]
(47)	Spessore [mm]
(48)	Triangolo oscillante
(49)	Barra di pressione

Traduzione

(50)	Diametro 1 [mm]
(51)	Diametro 1 / Diametro 2 [mm]
(52)	Diametro 2 [mm]
(53)	Diametro stabilizzatore (mm)
(54)	Diametro [mm]
(55)	Cerchio, numero di fori
(56)	Misura cerchioni [pollici]
(57)	Diametro foro flangia [mm]
(58)	Trazione anteriore
(59)	Asta di guida
(60)	Alternatore
(61)	Cambio automatico a 3 marce
(62)	Cambio automatico a 5 marce
(63)	Dimensioni filettatura
(64)	Dimensioni filettatura 1
(65)	Dimensioni filettatura 2
(66)	Cuscinetto in gomma
(67)	Supporto in metallo-gomma
(68)	Trazione posteriore
(69)	Corsa [mm]
(70)	Supporto idraulico
(71)	Altezza [mm]
(72)	Diametro interno 1 [mm]
(73)	Diametro interno 2 [mm]
(74)	Diametro interno [mm]
(75)	Filettatura interna [mm]
(76)	N° KBA (Mot. Civ.Ted.)
(77)	Calibro conico [mm]
(78)	Passo codolo conico
(79)	Asta di aggancio
(80)	Giunto cardanico
(81)	Distanza foro 1 / Distanza foro 2
(82)	N° fori
(83)	Modello p. paesi: Europa
(84)	Lunghezza [mm]
(85)	Lunghezza interna [mm]
(86)	Lunghezza totale [mm]
(87)	Lunghezza 1 / Lunghezza 2 [mm]
(88)	Braccio longitudinale
(89)	Con fori flangia ovali
(90)	Con fori flangia tondi
(91)	Solo per snodi assiali OE 381299 con Ø 18 mm
(92)	Solo in abbinamento a soffietto 357 422 831 B (ZF)
(93)	Carico utile [kg]
(94)	Barra Panhard
(95)	Asta del pendolo
(96)	Braccio trasversale
(97)	Passo ruote [mm]
(98)	Dimensioni pneumatici

ZF Friedrichshafen AG | ZF Services | Obere Weiden 12 | 97424 Schweinfurt | Germany | info.zf-services@zf.com | www.zf.com

Traduzione

(99) Ø tubo [mm]
(100) Diametro tubo sulla sede per il soffietto 12,7 mm (sterzo TRW)
(101) Diametro tubo sulla sede per il soffietto 15 mm (sterzo ZF)
(102) Dischi / Tamburo
(103) Braccio inclinato
(104) Asta di spinta
(105) Rispettare la Service Information
(106) Barra inclinata
(107) N° assale ant.
(108) Barra di trazione
(109) Lato fuso a snodo
(110) Adattatore accluso
(111) N° pezzi occorrenti
(112) Regolabile / spostabile
(113) Elettrico
(114) Elettro-idraulico
(115) Lato conducente
(116) Per
(117) Per diametro dischi freno [mm]
(118) Per veicoli con cabina con 2 punti di sospensione pneumatica
(119) Per veicoli con ABC
(120) Per veicoli con ABS
(121) Per veicoli con cambio automatico
(122) Per veicoli con sospensioni con molla a lamina
(123) Per veicoli con cabina doppia
(124) Per veicoli con ESP
(125) Per veicoli con cabina semplice
(126) Per veicoli con telaio FlexRide
(127) Per veicoli con tetto alto
(128) Per veicoli con autotelaio IDS
(129) Per veicoli con autotelaio comfort
(130) Per veicoli con smorzatore di sterzata
(131) Per veicoli con limitazione dell'angolo di sterzata
(132) Per veicoli con sospensioni pneumatiche
(133) Per veicoli con sist. controllo pressione pneumatici
(134) Per veicoli con cambio manuale
(135) Per veicoli con dotazione per strade dissestate
(136) Per veicoli con sospensioni con molla elicoidale
(137) Per veicoli con autotelaio sportivo
(138) Per veicoli con stabilizzatore
(139) Per veicoli con autotelaio standard
(140) Per veicoli con luci allo xeno
(141) Per veicoli con regolazione attiva della barra stabilizzatrice
(142) Per veicoli con regolazione elettr. ammortizzazione
(143) Per vetture con servosterzo elettrico
(144) Per veicoli con sterzo elettroidraulico
(145) Per veicoli con altezza da terra maggiorata
(146) Per veicoli con servosterzo in funzione della velocità
(147) Per veicoli con autotelaio abbassato

Traduzione

(148) Per veicoli con autotelaio rinforzato
(149) Per veicoli con stabilizzatore rinforzato
(150) Per veicoli con freno rinforzato
(151) Per veicoli senza ABC
(152) Per veicoli senza ABS
(153) Per veicoli senza ESP
(154) Per veicoli senza telaio FlexRide
(155) Per veicoli senza tetto alto
(156) Per veicoli senza autotelaio IDS
(157) Per veicoli senza smorzatore di sterzata
(158) Per veicoli senza limitazione dell'angolo di sterzata
(159) Per veicoli senza sospensioni pneumatiche
(160) Per veicoli senza M-Technik
(161) Per veicoli senza regolazione di livello
(162) Per veicoli senza sistema controllo pressione pneumatici
(163) Per veicoli senza versione per strade sconnesse
(164) Per veicoli senza assetto sportivo
(165) Per veicoli senza luci allo xeno
(166) Per veicoli senza controllo attivo dello stabilizzatore
(167) Per veicoli senza regolazione elettronica dell'ammortizzatore
(168) Per veicoli senza sterzo elettroidraulico
(169) Per veicoli senza stabilizzatore rinforzato
(170) Per veicoli senza autotelaio rinforzato
(171) Per asta di guida
(172) Per ID scatola comando sterzo
(173) Per produttori scatole comando sterzo
(174) Per produttori sterzi
(175) Per veicolo con guida a sinistra / a destra
(176) Per braccio longitudinale
(177) Per codice OE
(178) Per codice PR
(179) Per asta del pendolo
(180) Per braccio trasversale
(181) Per filetto destrorso
(182) Per braccio inclinato
(183) Per biella
(184) Per tirante trasversale Ø 18 mm
(185) Per tirante trasversale con diametro 22 mm
(186) Per braccio campanatura
(187) Per snodo portante
(188) Per snodo portante con vite M12
(189) Per barra di trazione
(190) Per portata utile maggiorata
(191) Per veicoli corazzati
(192) Idraulico
(193) Pendente
(194) Longitudinale
(195) Carico massimo [kg]
(196) Con materiale di montaggio

ZF Friedrichshafen AG | ZF Services | Obere Weiden 12 | 97424 Schweinfurt | Germany | info.zf-services@zf.com | www.zf.com

Traduzione

(197) Con tubo di allaccciamento
(198) Con materiale di fissaggio
(199) Con piattello di sostegno molla
(200) Con supporto in gomma
(201) Con filettatura interna
(202) Con cerchi in lega leggera
(203) Con smorzatore di sterzata
(204) Con filettatura sinistrorsa
(205) Con manicotti di montaggio
(206) Con filettatura destrorsa
(207) Con fascetta
(208) Con snodo portante / di guida
(209) Con accessori
(210) Non per
(211) Non per veicoli con servosterzo in funzione della velocità
(212) Non per misura cerchioni [pollici]
(213) Non per produttori di scatole sterzo
(214) Non per versione Paese: Brasile
(215) Non per versione Paese: Canada
(216) Non per versione Paese: USA
(217) Non per n° PR
(218) Non per taxi
(219) Non per cerchione a canale
(220) Non per veicoli corazzati
(221) Non per passo allungato
(222) Solo in combinazione con
(223) Sostituire solo in coppia
(224) Senza materiale di montaggio
(225) Senza materiale di fissaggio
(226) Senza boccola
(227) Senza limitazione
(228) Senza supporto in gomma
(229) Senza supporto
(230) Senza snodo portante / di guida
(231) Senza accessori
(232) Arancione
(233) Lato ruota
(234) Ordinare separatamente
(235) Ritto
(236) Regolabile
(237) Peso max consentito (kg)
(238) Al cilindro 1

Memo

Informacje ogólne

Wszelkie produkty, wskazane w niniejszym katalogu, mogą być montowane tylko przez wykwalifikowanych pracowników warsztatów samochodowych.

Elementy układu kierowniczego i podwozia odgrywają istotną rolę w zapewnianiu bezpieczeństwa jazdy bez względu na okoliczności. Dlatego w przypadku tych części stawiane są szczególnie wysokie wymagania dotyczące ich konstrukcji, wytwarzania i montażu.

Aby zapewnić bezproblemowe działanie naszych produktów po ich zainstalowaniu, należy:

- Przestrzegać zaleceń producenta pojazdu
- Stosować prawidłowe ustawienia parametrów i wymagane oprzyrządowanie specjalne
- Zastępować zużyte złącza wyłącznie nowymi częściami o prawidłowych wymiarach i stosować przy tym wymagane momenty sił

Złącza (śruby, nakrętki itp.) odgrywają istotną rolę w zapewnianiu bezpieczeństwa jazdy. Stosowanie nieprawidłowych złączy może prowadzić do uszkodzeń i poważnych wypadków. W przypadku wielu produktów firmy LEMFÖRDER nowe złącza są dołączane do głównej pozycji zamówienia.

W przypadku zamówień niezbędny jest pełny numer zamówieniowy, np.:

Drążek kierowniczy poprzeczny **29421 01**

W przypadku wątpliwości należy podawać również oznaczenie typu i rok produkcji samochodu, dla którego przeznaczony jest zamawiany artykuł.

Wszystkie prawa zastrzeżone. Powielanie oraz wykorzystywanie niniejszego katalogu – również we fragmentach – w celu wykonania własnego katalogu jest bez jednoznacznej zgody niedozwolone.

Numery części zamiennych producentów pojazdów służą jedynie do porównania. Wykorzystanie takich danych na fakturach dla właścicieli pojazdów jest niedozwolone.

Aktualne Ogólne warunki handlowe można znaleźć pod adresem www.zf.com/services/documents

www.zf.com/services/catalog

WebCat
Katalog online

InCat
Katalog elektroniczny

PrintCat
Katalog drukowany

Spis treści

Index	U2
Symbole	U6
Informacje ogólne	V41
Końcówki drążka poprzecznego	V42
Przeguby osiowe	V42
Drążki poprzeczne	V43
Stabilizator	V43
Przegub kołowy	V43
Struktura katalogu	V44
Tłumaczenia	V45 - V49
Lista z numerami	1281 - 1343
Lista porównawcza	1344 - 1359
Nowe produkty	1360 - 1365
Zmieniony numer części	1366 - 1367

Końcówki drążka poprzecznego

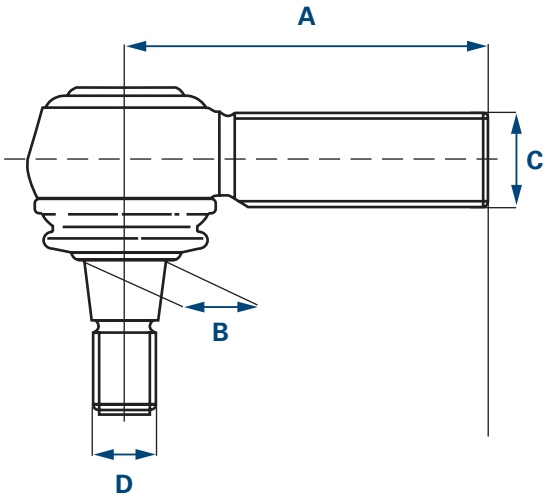

A Długość
B Ø Stożek
C Wymiar gwintu 1
* Gwint zewnętrzny
D Wymiar gwintu 2
* Gwint zewnętrzny

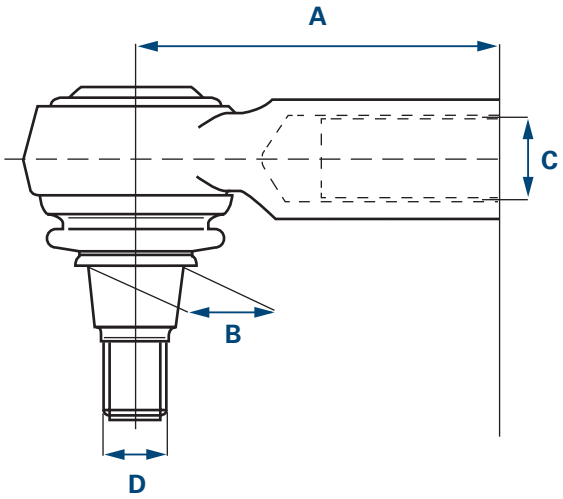

A Długość
B Ø Stożek
C Wymiar gwintu 1
* Gwint wewnętrzny
D Wymiar gwintu 2
* Gwint zewnętrzny

Przeguby osiowe

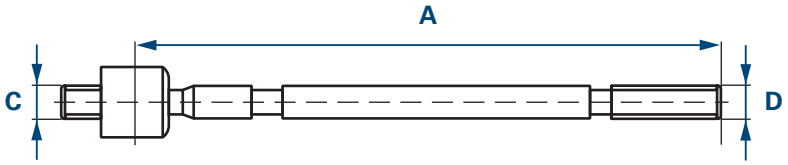

A Długość
C Wymiar gwintu 1
* Gwint zewnętrzny
D Wymiar gwintu 2
* Gwint zewnętrzny

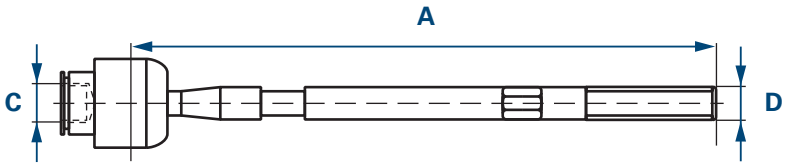

A Długość
C Wymiar gwintu 1
* Gwint wewnętrzny
D Wymiar gwintu 2
* Gwint zewnętrzny

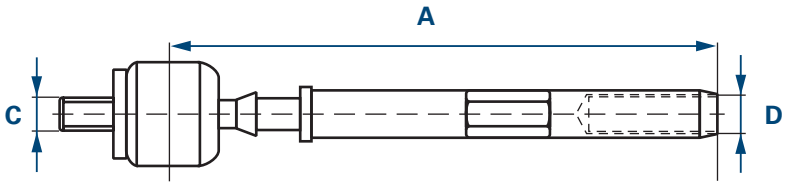

A Długość
C Wymiar gwintu 1
* Gwint zewnętrzny
D Wymiar gwintu 2
* Gwint wewnętrzny

ZF Friedrichshafen AG | ZF Services | Obere Weiden 12 | 97424 Schweinfurt | Germany | info.zf-services@zf.com | www.zf.com

Drążki poprzeczne

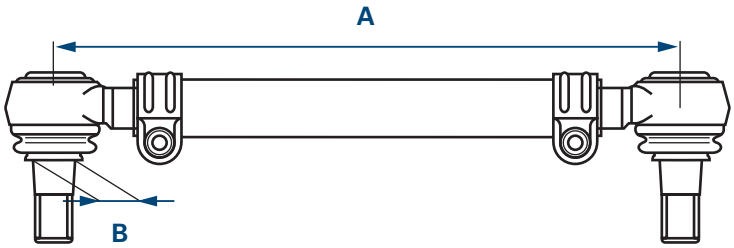

A Długość
B Ø Stożek

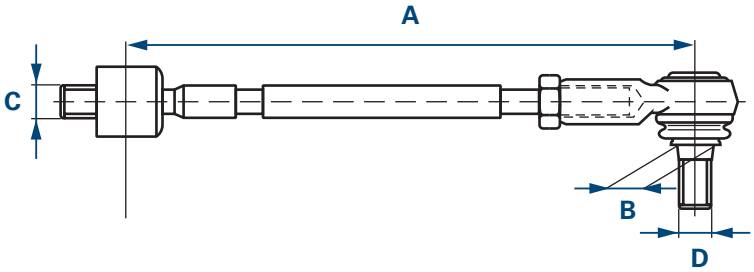

A Długość
B Ø Stożek
C Wymiar gwintu 1
* Gwint zewnętrzny
D Wymiar gwintu 2
* Gwint zewnętrzny

Stabilizator

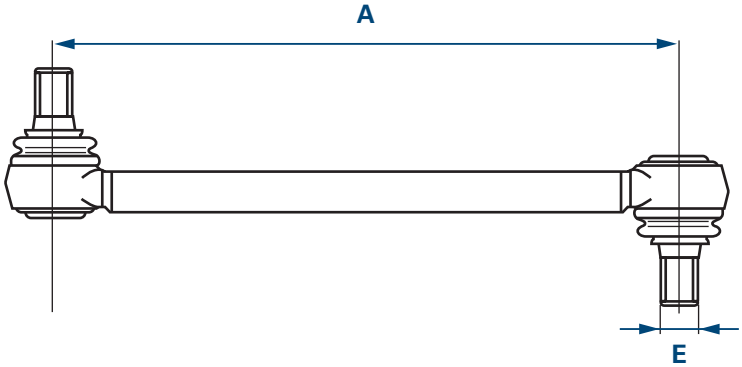

A Długość
E Wymiar gwintu

Przegub kołowy

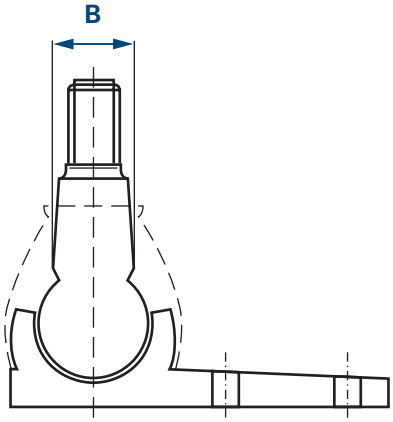

B Ø Stożek

Struktura katalogu

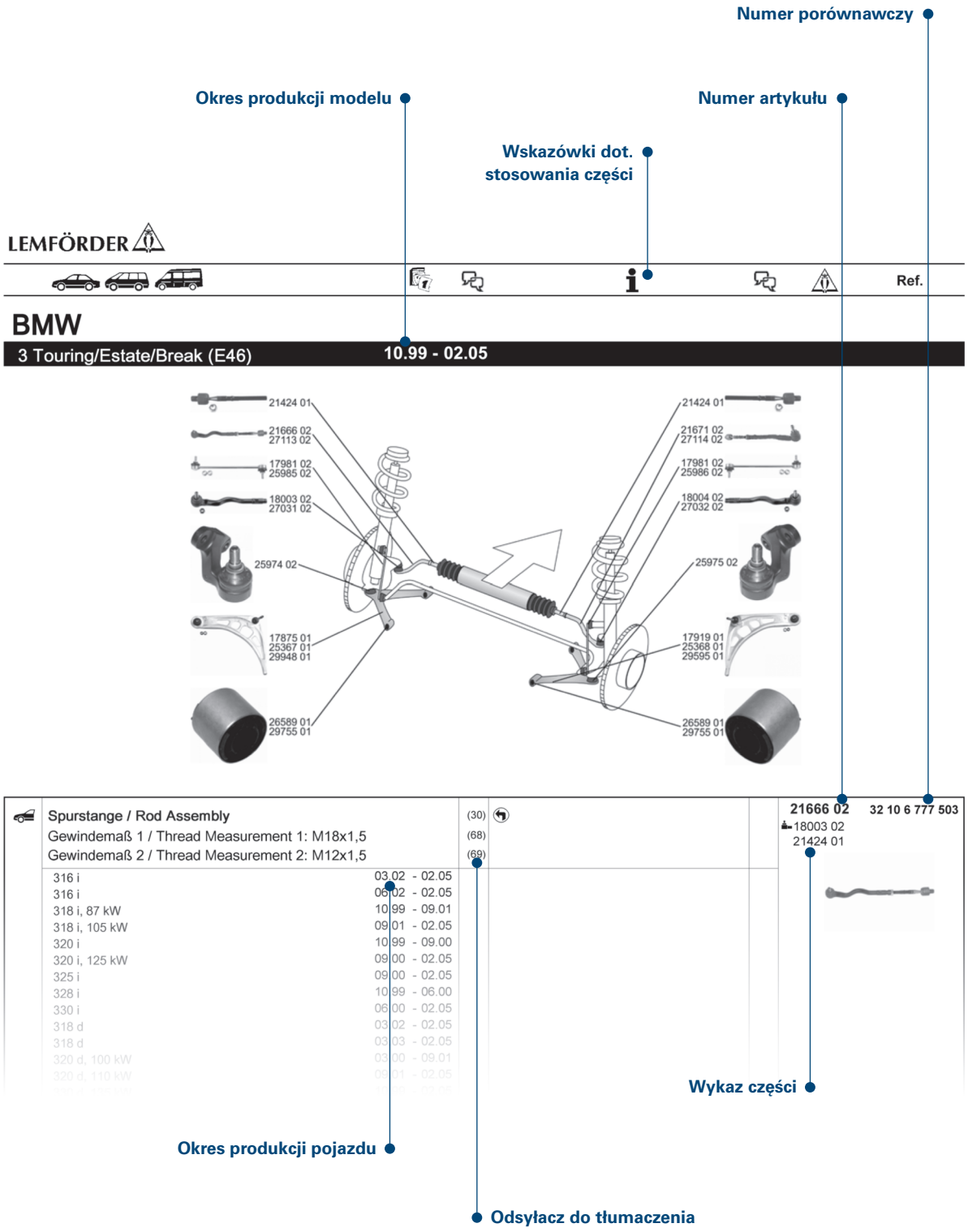

ZF Friedrichshafen AG | ZF Services | Obere Weiden 12 | 97424 Schweinfurt | Germany | info.zf-services@zf.com | www.zf.com

Tłumaczenia

(1)	Łożysko obudowy mostu napędowego
(2)	Zespół łożyskowy obudowy mostu napędowego
(3)	Łożysko słupka osi
(4)	Łożysko wspornika osi
(5)	Przegub osiowy, drążek kierowniczy poprzeczny
(6)	Tuleja, dźwignia kierownicy
(7)	Mieszek sprężysty, układ kierowniczy
(8)	Przegub, wałek kierowniczy
(9)	Oczko dźwigni, drążek kierowniczy poprzeczny
(10)	Tuleja łożyskowa, stabilizator
(11)	Łożyskowanie, wahacz
(12)	Łożyskowanie, obudowa łożysk kół
(13)	Łożyskowanie, drążek kierowniczy poprzeczny
(14)	Łożyskowanie, drążek sprzęgający stabilizatora
(15)	Wahacz, zawieszenie kół
(16)	Zespół drążków kierowniczych
(17)	Łożysko przekładni kierowniczej
(18)	Drążek kierowniczy
(19)	Dźwignia pośrednia zwrotnicy
(20)	Zestaw naprawczy, przegub osiowy drążka kierowniczego
(21)	Zestaw naprawczy, słupek prowadzący
(22)	Zestaw naprawczy, wahacz
(23)	Zestaw naprawczy, wahacz poprzeczny
(24)	Zestaw naprawczy, zawieszenie kół
(25)	Zestaw naprawczy, przegub nośny / prowadzący
(26)	Śruba, regulacja zbieżności
(27)	Drążek kierowniczy poprzeczny
(28)	Przegub drążka kierowniczego poprzecznego
(29)	Łożysko stabilizatora
(30)	Drążek / słupek, zawieszenie kół
(31)	Drążek / rozpórka, stabilizator
(32)	Przegub nośny / prowadzący
(33)	Przegub kątowy, drążek kierowniczy podłużny
(34)	Wymienić łożyska hydrauliczne parami na łożysko konwencjonalne
(35)	1J-W.. P (Mozela) D (Bratysława) B (Bruksela) W (Wolfsburg)
(36)	Rodzaj osi
(37)	Nacisk na oś [kg]
(38)	Liczba na oś
(39)	Średnica zewnętrzna [mm]
(40)	Gwint zewnętrzny 1 [mm]
(41)	Gwint zewnętrzny [mm]
(42)	Model
(43)	Ø otworu 1 / Ø otworu 2 [mm]
(44)	Ø otworu [mm]
(45)	Szerokość [mm]
(46)	Grubość tarczy hamulcowej [mm]
(47)	Grubość [mm]
(48)	Wahacz trójkątny
(49)	Drążek dociskowy

Tłumaczenia

(50)	Średnica 1 [mm]
(51)	Średnica 1 / Średnica 2 [mm]
(52)	Średnica 2 [mm]
(53)	Średnica stabilizatora [mm]
(54)	Średnica [mm]
(55)	Ilość otworów w feldze
(56)	Wielkość obręczy [cale]
(57)	Średnica otworu kołnierza [mm]
(58)	Napęd przedni
(59)	Drążek prowadzący
(60)	Alternator
(61)	Skrzynia automatyczna 3-biegowa
(62)	Skrzynia automatyczna 5-biegowa
(63)	Wymiar gwintu
(64)	Wymiar gwintu 1
(65)	Wymiar gwintu 2
(66)	Łożysko gumowe
(67)	Łożysko gumowo-metalowe
(68)	Napęd na tylne koła
(69)	Skok [mm]
(70)	Łożysko hydrauliczne
(71)	Wysokość [mm]
(72)	Średnica wewnętrzna 1 [mm]
(73)	Średnica wewnętrzna 2 [mm]
(74)	Średnica wewnętrzna [mm]
(75)	Gwint wewnętrzny [mm]
(76)	Numer KBA
(77)	Wymiar stożka [mm]
(78)	Skok stożka
(79)	Drążek skrętny łącznikowy
(80)	Przegub krzyżowy
(81)	Rozstaw otworów 1 / 2
(82)	Liczba otworów
(83)	Wersja krajowa: Europa
(84)	Długość [mm]
(85)	Długość wewnętrzna [mm]
(86)	Długość całkowita [mm]
(87)	Długość 1 / Długość 2 [mm]
(88)	Wahacz wzdłużny
(89)	Z owalnymi otworami kołnierzy
(90)	Z okrągłymi otworami kołnierzy
(91)	Tylko do przegubów osiowych OE 381299 o średnicy 18 mm
(92)	Tylko w połączeniu z mieszkiem sprężystym 357 422 831 B (ZF)
(93)	Masa użytkowa [kg]
(94)	Drążek Panharda
(95)	Drążek wahliwy
(96)	Wahacz poprzeczny
(97)	Rozstaw kół [mm]
(98)	Wielkość opon

ZF Friedrichshafen AG | ZF Services | Obere Weiden 12 | 97424 Schweinfurt | Germany | info.zf-services@zf.com | www.zf.com

Tłumaczenia

(99) Rura o śr. [mm]
(100) Średnica rury na gnieździe mieszka sprężystego 12,7 mm (układ kierowniczy TRW)
(101) Średnica rury na gnieździe mieszka sprężystego 15 mm (układ kierowniczy ZF)
(102) Tarcze / Bęben
(103) Wahacz skośny
(104) Popychacz
(105) Przestrzegać informacji serwisowych
(106) Podpora ochronna
(107) Numer przedniej osi
(108) Cięgło
(109) Po stronie zwrotnicy
(110) Dołączony adapter
(111) Wymagana ilość
(112) Nastawny
(113) Elektryczny
(114) Elektryczno-hydrauliczny
(115) Po stronie kierowcy
(116) Do
(117) Do tarczy hamulcowej o średnicy [mm]
(118) Dla pojazdów z 2-punktową, amortyzowaną pneumatycznie kabiną kierowcy
(119) Do pojazdów z ABC
(120) Do pojazdów z ABS
(121) Do pojazdów z automatyczną skrzynią biegów
(122) Do pojazdów z resorami piórowymi
(123) Do pojazdów z podwójną kabiną
(124) Do pojazdów z ESP
(125) Do pojazdów z pojedynczą kabiną
(126) Dla pojazdów z układem jezdnym FlexRide
(127) Do pojazdów z podwyższonym dachem
(128) Do pojazdów z podwoziem IDS
(129) Do pojazdów z zawieszeniem komfortowym
(130) Do pojazdów z amortyzatorem układu kierowniczego
(131) Dla pojazdów z ograniczeniem kąta skrętu
(132) Do pojazdów z resorowaniem pneumatycznym
(133) Do pojazdów z systemem kontroli ciśnienia w oponach
(134) Do pojazdów z mechaniczną skrzynią biegów
(135) Do pojazdów z zawieszeniem terenowym
(136) Do pojazdów z zawieszeniem ze sprężynami śrubowymi
(137) Do pojazdów z podwoziem sportowym
(138) Do pojazdów ze stabilizatorem
(139) Do pojazdów z podwoziem standardowym
(140) Do pojazdów z oświetleniem ksenonowym
(141) Dla pojazdów z aktywną regulacją stabilizatorów
(142) Do pojazdów z elektr. regulacją amortyzatora
(143) Dla pojazdów z elektrycznym wspomaganiem układu kierowniczego
(144) Dla pojazdów z elektrohydraulicznym układem kierowniczym
(145) Do pojazdów ze zwiększonym prześwitem
(146) Do pojazdów z prędkościowym wspomaganiem układu kierowniczego
(147) Do pojazdów z obniżonym podwoziem

Tłumaczenia

(148) Do pojazdów ze wzmocnionym podwoziem
(149) Do pojazdów ze wzmocnionym stabilizatorem
(150) Do pojazdów ze wzmocnionym hamulcem
(151) Do pojazdów bez ABC
(152) Do pojazdów bez ABS
(153) Do pojazdów bez ESP
(154) Dla pojazdów bez układu jezdnego FlexRide
(155) Do pojazdów bez podwyższonego dachu
(156) Do pojazdów bez podwozia IDS
(157) Do pojazdów bez amortyzatora układu kierowniczego
(158) Dla pojazdów bez ograniczenia kąta skrętu
(159) Do pojazdów bez resorowania pneumatycznego
(160) Do pojazdów bez technologii M
(161) Do pojazdów bez regulacji poziomu
(162) Do pojazdów bez systemu kontroli ciśnienia w oponach
(163) Do pojazdów bez zawieszenia terenowego
(164) Do pojazdów bez podwozia sportowego
(165) Do pojazdów bez oświetlenia ksenonowego
(166) Do pojazdów bez aktywnego stabilizatora
(167) Do pojazdów bez elektr. regulacji amortyzatora
(168) Dla pojazdów bez elektrohydraulicznego układu kierowniczego
(169) Do pojazdów bez wzmocnionego stabilizatora
(170) Dla pojazdów bez wzmocnionego układu jezdnego
(171) Do drążka prowadzącego
(172) Do przekładni kierowniczej ID
(173) Dla producentów przekładni kierowniczych
(174) Dla producentów układów kierowniczych
(175) Do kierownicy po lewej / prawej stronie
(176) Do wahacza wzdłużnego
(177) Dla numeru OE
(178) Dla numeru PR
(179) Do drążka wahliwego
(180) Do wahacza poprzecznego
(181) Do gwintu prawoskrętnego
(182) Do wahacza ukośnego
(183) Do popychacza
(184) Do drążka kierowniczego poprzecznego o średnicy 18 mm
(185) Dla drążka kierowniczego o średnicy 22 mm
(186) Dla podpory
(187) Do przegubu nośnego
(188) Do przegubu nośnego ze śrubą M12
(189) Do cięgła
(190) Dla zwiększonej masy użytkowej
(191) Do pojazdów opancerzonych
(192) Hydrauliczny
(193) Wiszące
(194) Wzdłużnie
(195) Maksymalne obciążenie [kg]
(196) Z materiałami dodatkowymi

ZF Friedrichshafen AG | ZF Services | Obere Weiden 12 | 97424 Schweinfurt | Germany | info.zf-services@zf.com | www.zf.com

Tłumaczenia

(197) Ze złączką rurową
(198) Z materiałem mocującym
(199) Z miseczką sprężyny
(200) Z łożyskiem gumowym
(201) Z gwintem wewnętrznym
(202) Z obręczą koła ze stopu metali lekkich
(203) Z amortyzatorem układu kierowniczego
(204) Z gwintem lewoskrętnym
(205) Z tulejami montażowymi
(206) Z gwintem prawoskrętnym
(207) Z obejmą
(208) Przegub nośny / prowadzący
(209) Z dodatkami
(210) Nie do
(211) Nie dla pojazdów ze wspomaganiem układu kierowniczego zależnym od prędkości
(212) Nie do obręczy o wielkości [cale]
(213) Nie dla producenta przekładni kierowniczej
(214) Nie dla wersji krajowej: Brazylia
(215) Nie dla wersji krajowej: Kanada
(216) Nie dla wersji krajowej: USA
(217) Nie dla numeru PR
(218) Nie do taksówek
(219) Nie do obręczy o wgłębionym profilu
(220) Nie do pojazdów opancerzonych
(221) Nie dla rozszerzonego rozstawu kół
(222) Tylko w połączeniu z
(223) Wymiana tylko parami
(224) Bez materiałów dodatkowych
(225) Bez materiału mocującego
(226) Bez tulei
(227) Bez ograniczeń
(228) Bez łożyska gumowego
(229) Bez uchwytu
(230) Bez przegubu nośnego / prowadzącego
(231) Bez dodatków
(232) Pomarańczowy
(233) Strona koła
(234) Zamówić oddzielnie
(235) Stojące
(236) Regulowany
(237) Całkowita masa pojazdu [kg]
(238) Do cylindra 1

Memo

Общая информация

Все приведённые в данном каталоге изделия могут устанавливать только обученные механики СТОА.

Компоненты рулевого управления и ходовой части представляют собой критические узлы, которые обеспечивают безопасность вождения траспортного средства во всех ситуациях. Поэтому к конструкции, производству и монтажу данных узлов предъявляются особенно высокие требования.

Для обеспечения надежной работы наших изделий после монтажа необходимо:

- Выполняйте указания завода-производителя транспортного средства
- Используйте правильные регулируемые параметры и рекомендованный специальный инструмент
- Заменяйте крепежные детали только на новые с учетом надлежащих размеров и показателя прочности

Крепежные детали (винты, гайки и т.п.) относятся к деталям, которые влияют на безопасность. Использование неоригинальных крепежных деталей может привести к повреждениям и тяжелым травмам. Для многих изделий компании LEMFÖRDER поставляются новые крепежные элементы.

Для удовлетворения вашего запроса нам необходим полный номер для заказа, например:

Поперечная рулевая тяга **29421 01**

В случае сомнений также укажите обозначение типа и год выпуска транспортного средства, для которого предназначено заказываемое изделие.

Все права защищены. Перепечатка или использование данного каталога – в том числе и частичное – для составления собственного каталога без письменного согласия не разрешается.

Номера запасных частей автопроизводителей служат лишь для сравнения. Использование подобных данных в счетах для владельцев автомобилей неправомерно.

Общие условия сделки в последней редакции см. на www.zf.com/services/documents

www.zf.com/services/catalog

WebCat

Онлайн-каталог

InCat

Электронный каталог

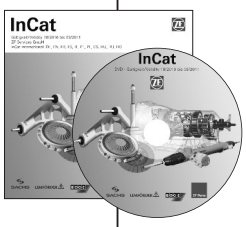

PrintCat

Печатные каталоги

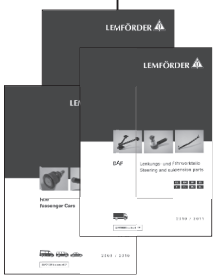

Оглавление

Index U2
Символы U6

Общая информация V51
Поперечные рулевые тяги - наконечники V52
Карданные шарниры V52
Поперечные рулевые тяги V53
Люлька V53
Вращающийся шарнир V53
Строение каталога V54
Переводы V55 - V59

Арифметический список 1281 - 1343
Сравнительная таблица 1344 - 1359
Новинки 2360 - 1365
Измененный номер для заказа 1366 - 1367

Поперечные рулевые тяги - наконечники

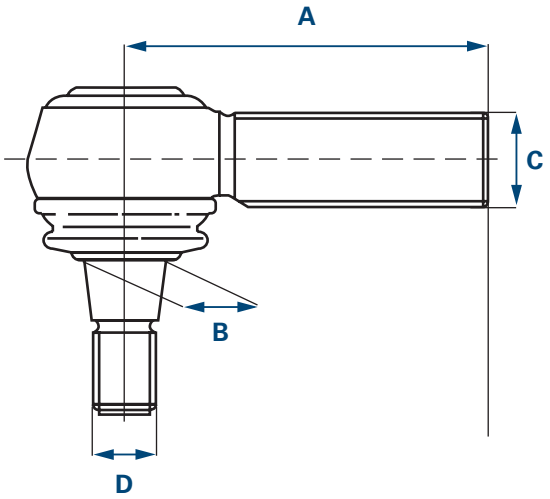

A Длина
B Ø Конус
C Размер резьбы 1
* Наружная резьба
D Размер резьбы 2
* Наружная резьба

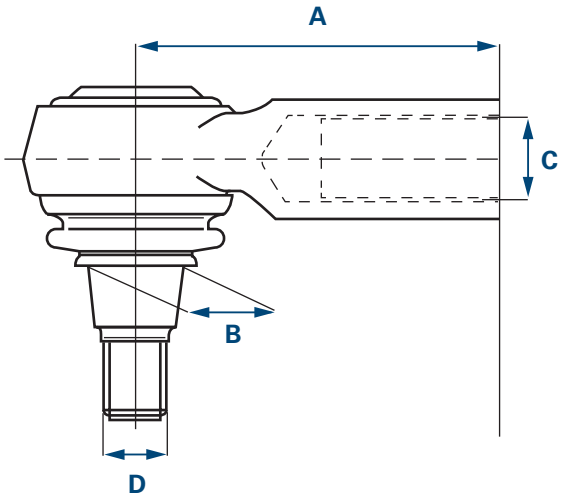

A Длина
B Ø Конус
C Размер резьбы 1
* Внутренняя резьба
D Размер резьбы 2
* Наружная резьба

Карданные шарниры

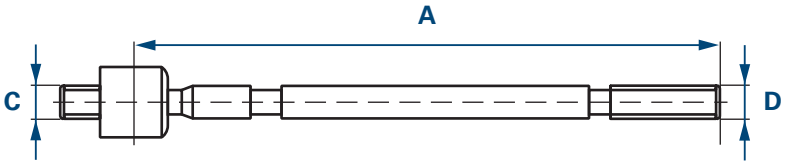

A Длина
C Размер резьбы 1
* Наружная резьба
D Размер резьбы 2
* Наружная резьба

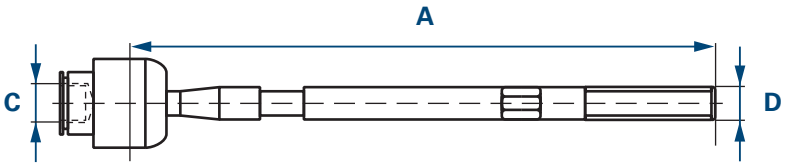

A Длина
C Размер резьбы 1
* Внутренняя резьба
D Размер резьбы 2
* Наружная резьба

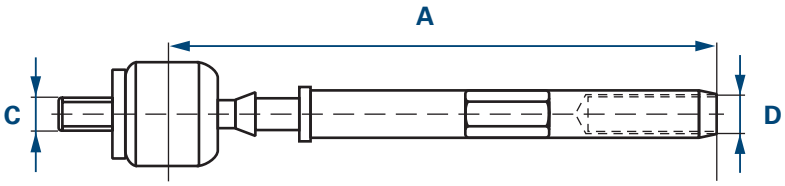

A Длина
C Размер резьбы 1
* Наружная резьба
D Размер резьбы 2
* Внутренняя резьба

ZF Friedrichshafen AG | ZF Services | Obere Weiden 12 | 97424 Schweinfurt | Germany | info.zf-services@zf.com | www.zf.com

Поперечные рулевые тяги

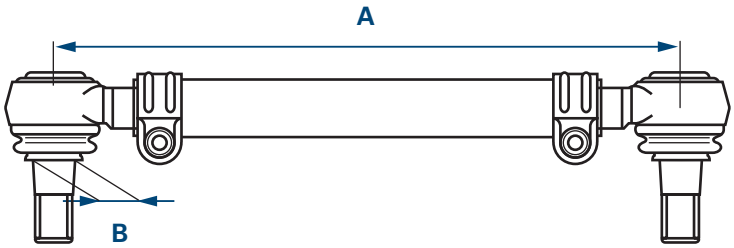

A Длина
B Ø Конус

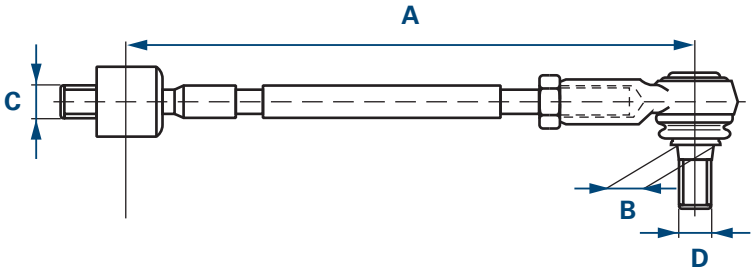

A Длина
B Ø Конус
C Размер резьбы 1
* Наружная резьба
D Размер резьбы 2
* Наружная резьба

Люлька

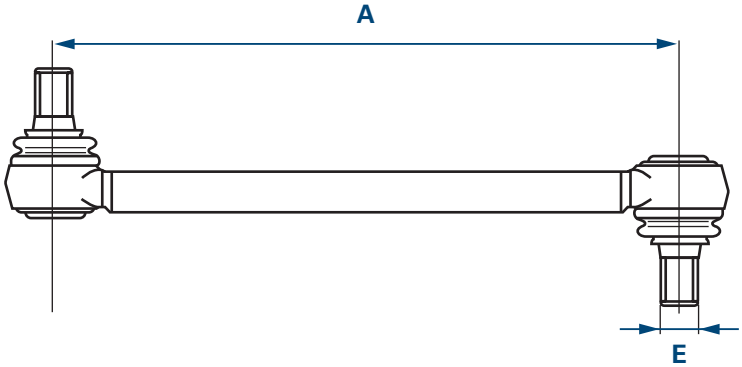

A Длина
E Размер резьбы

Вращающийся шарнир

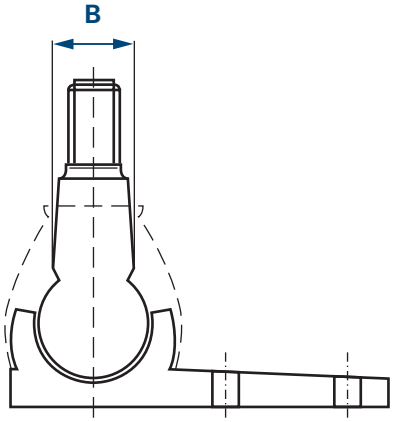

B Ø Конус

Строение каталога

Сравнительный номер

Период производства модели

Артикульный номер

Указание по использованию деталей

LEMFÖRDER

Ref.

BMW

3 Touring/Estate/Break (E46) 10.99 - 02.05

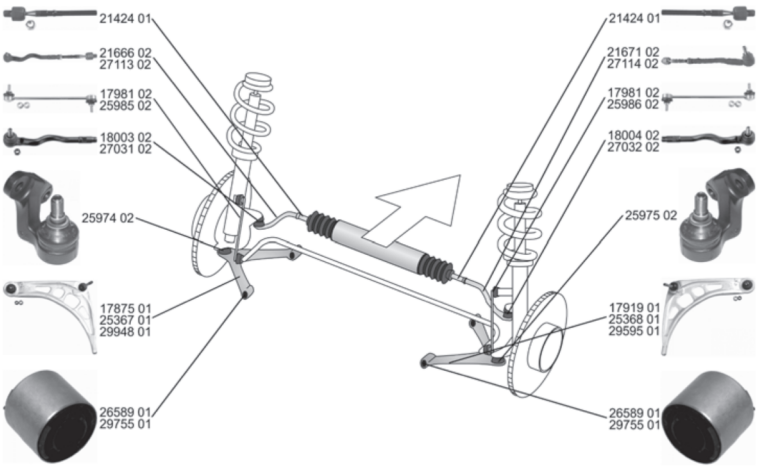

Spurstange / Rod Assembly Gewindemaß 1 / Thread Measurement 1: M18x1,5 Gewindemaß 2 / Thread Measurement 2: M12x1,5		(30) (68) (69)		21666 02 32 10 6 777 503 18003 02 21424 01
316 i	03.02 - 02.05			
316 i	06.02 - 02.05			
318 i, 87 kW	10.99 - 09.01			
318 i, 105 kW	09.01 - 02.05			
320 i	10.99 - 09.00			
320 i, 125 kW	09.00 - 02.05			
325 i	09.00 - 02.05			
328 i	10.99 - 06.00			
330 i	06.00 - 02.05			
318 d	03.02 - 02.05			
318 d	03.03 - 02.05			
320 d, 100 kW	03.00 - 09.01			
320 d, 110 kW	09.01 - 02.05			

Спецификация

Период производства автомобиля

Ссылка на перевод

ZF Friedrichshafen AG | ZF Services | Obere Weiden 12 | 97424 Schweinfurt | Germany | info.zf-services@zf.com | www.zf.com

Переводы

(1)	Опора балки моста
(2)	Комплект опор балки моста
(3)	Опора стойки моста
(4)	Опора несущей балки моста
(5)	Осевой шарнир, рулевая тяга
(6)	Втулка, рычаг поворотного кулака
(7)	Сильфон, рулевой механизм
(8)	Шарнир, вал сошки рулевого управления
(9)	Ушко рычага, рулевая тяга
(10)	Втулка подшипника, стабилизатор
(11)	Опора, рычаг подвески колеса
(12)	Опора, корпус подшипника ступицы колеса
(13)	Опора, рулевая тяга
(14)	Опора, соединительная тяга стабилизатора
(15)	Рычаг подвески колеса, подвеска колеса
(16)	Рулевые тяги
(17)	Опора рулевого механизма
(18)	Продольная рулевая тяга
(19)	Промежуточный рычаг рулевого привода
(20)	Ремонтный комплект, осевой шарнир поперечной рулевой тяги
(21)	Ремкомплект, направляющая растяжка
(22)	Ремкомплект, рычаг подвески колеса
(23)	Ремкомплект, поперечный рычаг
(24)	Ремкомплект, подвеска колеса
(25)	Ремкомплект, шаровая оопора / шарнир поворотного рычага
(26)	Винт, установка управляемых колёс
(27)	Поперечная рулевая тяга
(28)	Головка рулевой тяги
(29)	Опора стабилизатора
(30)	Штанга / растяжка, подвеска колеса
(31)	Штанга / растяжка, стабилизатор
(32)	Шаровая оопора / шарнир поворотного рычага
(33)	Угловой шарнир, продольная рулевая тяга
(34)	Заменить гидроопоры попарно на обычные опоры
(35)	1J-W.. P (Мозель) D (Братислава) B (Брюссель) W (Вольфсбург)
(36)	Исполнение моста
(37)	Осевая нагрузка [кг]
(38)	Число на мост
(39)	Наружный диаметр [мм]
(40)	Наружная резьба 1 [мм]
(41)	Наружная резьба [мм]
(42)	Модель
(43)	Ø отверстия 1 / Ø отверстия 2 [мм]
(44)	Ø отверстия [мм]
(45)	Ширина [мм]
(46)	Толщина диска тормозного механизма [мм]
(47)	Толщина [мм]
(48)	Треуг. рычаг подвески
(49)	Нажимная штанга
(50)	Диаметр 1 [мм]

Переводы

(51) Диаметр 1 / Диаметр 2 [мм]
(52) Диаметр 2 [мм]
(53) Диаметр стабилизатора [мм]
(54) Диаметр [мм]
(55) Количество отверстий в ободе
(56) Размер колесного диска [дюйм]
(57) Диаметр отверстия фланца [мм]
(58) Передний привод
(59) Направляющая штанга
(60) Генератор
(61) 3-ступ. АКПП
(62) 5-ступ. АКПП
(63) Размер резьбы
(64) Размер резьбы 1
(65) Размер резьбы 2
(66) Резиновая опора
(67) Резинометаллическая опора
(68) Привод на задние колеса
(69) Ход [мм]
(70) Гидравлическая опора
(71) Высота [мм]
(72) Внутренний диаметр 1 [мм]
(73) Внутренний диаметр 2 [мм]
(74) Внутренний диаметр [мм]
(75) Внутренняя резьба [мм]
(76) Номер ФАВ (KBA)
(77) Размер конуса [мм]
(78) Уклон конуса
(79) Соединительная штанга
(80) Карданный шарнир
(81) Расстояние между отверстиями 1 / Расстояние между отверстиями 2
(82) Количество отверстий
(83) Экспортное исполнение: Европа
(84) Длина [мм]
(85) Длина внутр. [мм]
(86) Габаритная длина [мм]
(87) Длина 1 / Длина 2 [мм]
(88) Продольный рычаг
(89) С овальными отверстиями фланца
(90) С круглыми отверстиями фланца
(91) Только для осевых шарниров OE 381299 с диаметром 18 мм
(92) Только в комбинации с сильфоном 357 422 831 B (ZF)
(93) Полезная нагрузка [кг]
(94) Стержень Panhard
(95) Маятниковая тяга
(96) Поперечный рычаг
(97) Колесная база [мм]
(98) Размер шин
(99) Ø трубы [мм]
(100) Диаметр трубы в месте посадки сильфона 12,7 мм (рулевой механизм TRW)

ZF Friedrichshafen AG | ZF Services | Obere Weiden 12 | 97424 Schweinfurt | Germany | info.zf-services@zf.com | www.zf.com

Переводы

(101) Диаметр трубы в месте посадки сильфона 15 мм (рулевой механизм ZF)
(102) Диски / барабан
(103) Диагональный рычаг независимой подвески
(104) Толкающая штанга
(105) Действуйте согласно сервисной информации
(106) Стойка регулировки развала
(107) Номер переднего моста
(108) Тяга
(109) На стороне осевой шейки
(110) Прилагаемый адаптер
(111) Необходимое количество, шт
(112) Регулируемый / настраиваемый
(113) Электрический
(114) Электрогидравлический
(115) Со стороны водителя
(116) Для
(117) Для диаметра диска тормозного механизма [мм]
(118) Для автомобилей с 2-точечной пневмоподвеской кабины
(119) Для автомобилей с ABC
(120) Для автомобилей с ABS
(121) Для автомобилей с автоматической коробкой переключения передач
(122) Для автомобилей с листовыми рессорами
(123) Для автомобилей со сдвоенной кабиной
(124) Для автомобилей с ESP
(125) Для автомобилей с одинарной кабиной
(126) Для автомобилей с шасси FlexRide
(127) Для автомобилей с высокой крышей
(128) Для автомобилей с ходовой частью IDS
(129) Для автомобилей с комфортной ходовой частью
(130) Для автомобилей с демпфером рулевого управления
(131) Для автомобилей с ограничением угла поворота рулевого колеса
(132) Для автомобилей с пневмоподвеской
(133) Для автомобилей с системой контроля давления воздуха в шинах
(134) Для автомобилей с механической КПП
(135) Для автомобилей во внедорожном исполнении
(136) Для автомобилей с подвеской на витых пружинах
(137) Для автомобилей со спортивной ходовой частью
(138) Для автомобилей со стабилизатором
(139) Для автомобилей со стандартной ходовой частью
(140) Для автомобилей с ксеноновыми фарами
(141) Для автомобилей с активными стабилизаторами
(142) Для автомобилей с электр. регулировкой амортизаторов
(143) Для автомобилей с электроусилителем руля
(144) Для автомобилей с электрогидравлическим рулевым управлением
(145) Для автомобилей с увеличенным клиренсом
(146) Для автомобилей с зависящим от скорости усилителем рулевого управления
(147) Для автомобилей с пониженной ходовой частью
(148) Для автомобилей с усиленной ходовой частью
(149) Для автомобилей с усиленным стабилизатором
(150) Для автомобилей с усиленной тормозной системой

Переводы

(151) Для автомобилей без ABC
(152) Для автомобилей без ABS
(153) Для автомобилей без ESP
(154) Для автомобилей без шасси FlexRide
(155) Для автомобилей без высокой крыши
(156) Для автомобилей без ходовой части IDS
(157) Для автомобилей без демпфера рулевого управления
(158) Для автомобилей без ограничения угла поворота рулевого колеса
(159) Для автомобилей без пневмоподвески
(160) Для автомобилей без M-техники
(161) Для автомобилей без системы регулирования дорожного просвета
(162) Для автомобилей без системы контроля давления воздуха в шинах
(163) Для автомобилей без внедорожного исполнения
(164) Для автомобилей без спортивной ходовой части
(165) Для автомобилей без ксеноновых фар
(166) Для автомобилей без активных стабилизаторов
(167) Для автомобилей без электр. регулировки амортизаторов
(168) Для автомобилей без электрогидравлического рулевого управления
(169) Для автомобилей без усиленного стабилизатора
(170) Для автомобилей без усиленного шасси
(171) Для направляющей штанги
(172) Для ид. № рулевого механизма
(173) Для изготовителя рулевого механизма
(174) Для изготовителя рулевого механизма
(175) Для автомобилей с левым / правым расположением руля
(176) Для продольного рычага
(177) Для оригинального номера детали
(178) Для номера PR
(179) Для маятниковой тяги
(180) Для поперечного рычага
(181) Для правой резьбы
(182) Для диагонального рычага независимой подвески
(183) Для толкающей штанги
(184) Для рулевой тяги с диаметром 18 мм
(185) Для рулевой тяги с диаметром 22 мм
(186) Для стоек подвески
(187) Для шаровой опоры
(188) Для шаровой опоры с винтом M12
(189) Для тяги
(190) Для повышенной полезной нагрузки
(191) Для бронированных автомобилей
(192) Гидравлический
(193) Висящий
(194) Продольно
(195) Максимальная нагрузка [кг]
(196) С дополнительным материалом
(197) С соединительной трубой
(198) С крепежным материалом
(199) С тарелкой пружины
(200) С резиновой опорой

ZF Friedrichshafen AG | ZF Services | Obere Weiden 12 | 97424 Schweinfurt | Germany | info.zf-services@zf.com | www.zf.com

Переводы

(201) С внутренней резьбой
(202) С ободом из легкого сплава
(203) С демпфером рулевого управления
(204) С левой резьбой
(205) С монтажными гильзами
(206) С правой резьбой
(207) С хомутом
(208) С шаровой оопорой / шарниром поворотного рычага
(209) С принадлежностями
(210) Не для
(211) Не для автомобилей с усилителем рулевого управления с регулировкой работы в зависимости от скорости движения
(212) Не для размера колесного диска [дюймы]
(213) Не для производителей рулевых механизмов
(214) Не для экспортного исполнения: Бразилия
(215) Не для экспортного исполнения: Канада
(216) Не для экспортного исполнения: США
(217) Не для номера PR
(218) Не для такси
(219) Не для глубокого обода
(220) Не для бронированных автомобилей
(221) Не для удлиненной колесной базы
(222) Только в сочетании с
(223) Заменять только попарно
(224) Без дополнительного материала
(225) Без крепежного материала
(226) Без втулки
(227) Без ограничения
(228) Без резиновой опоры
(229) Без держателя
(230) Без шаровой оопоры / шарнира поворотного рычага
(231) Без принадлежностей
(232) Оранжевый
(233) Со стороны колеса
(234) Заказать отдельно
(235) Вертикально
(236) С регулировкой
(237) Допустимый общий вес (в кг)
(238) К цилиндру 1

Memo

Γενικές πληροφορίες

Όλα τα αναφερόμενα σε αυτό τον κατάλογο προϊόντα επιτρέπεται να τοποθετηθούν μόνο από εκπαιδευμένο προσωπικό ενός συνεργείου αυτοκινήτων.

Τα εξαρτήματα διεύθυνσης και πλαισίου αποτελούν στοιχεία ασφαλείας τα οποία πρέπει να παρέχουν σε κάθε περίπτωση ασφάλεια κατά την οδήγηση.
Κατά το σχεδιασμό, την κατασκευή και τη συναρμολόγηση θα πρέπει, επομένως, να τίθενται ιδιαίτερα υψηλές απαιτήσεις.

Για να διασφαλίζεται η απρόσκοπτη λειτουργία των προϊόντων μας μετά την τοποθέτηση:

- Τηρείτε τις υποδείξεις του κατασκευαστή του οχήματος
- Χρησιμοποιείτε τις σωστές τιμές ρύθμισης και τα προκαθορισμένα ειδικά εργαλεία
- Αντικαθιστάτε πάντα τα εξαρτήματα στερέωσης με νέα εξαρτήματα που έχουν σωστές διαστάσεις και ιδιότητες μηχανικής αντοχής

Τα εξαρτήματα στερέωσης (βίδες, παξιμάδια κ.λπ.) αποτελούν στοιχεία ασφαλείας. Η χρήση λανθασμένων εξαρτημάτων στερέωσης μπορεί να επιφέρει ζημιές και σοβαρά ατυχήματα. Πολλά είδη της LEMFÖRDER συνοδεύονται από νέα στοιχεία στερέωσης.

Για τις απαιτήσεις σας χρειαζόμαστε τον πλήρη αριθμό παραγγελίας, για παράδειγμα:

Μπάρα μετατροχίου **29421 01**

Σε περίπτωση αμφιβολιών, θα πρέπει να αναφέρετε και την περιγραφή τύπου και την ημερομηνία κατασκευής του οχήματος, στο οποίο θα χρησιμοποιηθεί το είδος που θα Παραγγείλετε.

Με την επιφύλαξη παντός δικαιώματος.
Οι αναπαραγωγές ή η σύγχρηση αυτού του καταλόγου – επίσης και αποσπασματικά – για τη δημιουργία ενός δικού σας καταλόγου απαγορεύονται χωρίς κατηγορηματική συγκατάθεση.

Ο αριθμοί των ανταλλακτικών εξαρτημάτων των κατασκευαστών των οχημάτων χρησιμεύουν μόνο για λόγους σύγκρισης. Η χρήση τέτοιων στοιχείων σε λογαριασμούς στον ιδιοκτήτη του οχήματος δεν είναι έγκυρη.

Τους τρέχοντες γενικούς όρους συναλλαγής θα τους βρείτε στη διεύθυνση www.zf.com/services/documents

www.zf.com/services/catalog

WebCat
Online κατάλογος

InCat
Ηλεκτρονικός κατάλογος

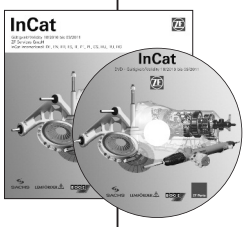

PrintCat
Έντυποι κατάλογοι

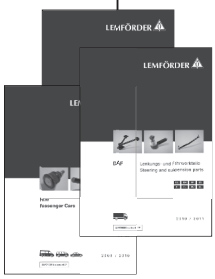

Περιεχόμενα

Index U2
Σύμβολα U6

Γενικές πληροφορίες V61
Απολήξεις κατευθυντήριων ράβδων V62
Αξονικές αρθρώσεις V62
Κατευθυντήριες ράβδοι V63
Αιωρούμενο στήριγμα V63
Άρθρωση τροχών V63
Δομή καταλόγου V64
Μεταφράσεις V65 - V69

Αριθμητικός κατάλογος 1281 - 1343
Συγκριτικός κατάλογος 1344 - 1359
Νέες καταχωρίσεις 1360 - 1365
Αλλαγμένος αριθμός παραγγελίας 1366 - 1367

Απολήξεις κατευθυντήριων ράβδων

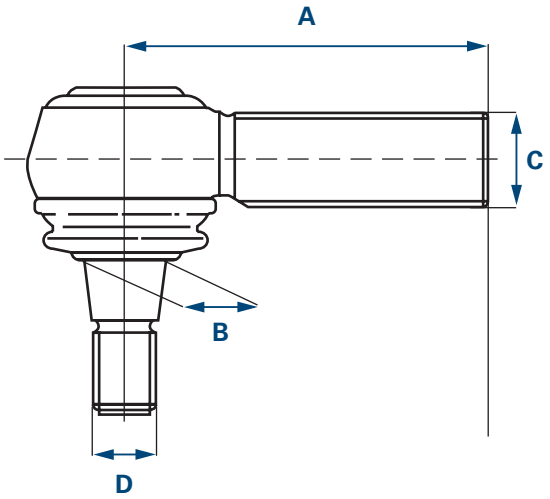

A Μήκος
B Ø Κώνος
C Μέγεθος σπειρώματος 1
* Εξωτερικό σπείρωμα
D Μέγεθος σπειρώματος 2
* Εξωτερικό σπείρωμα

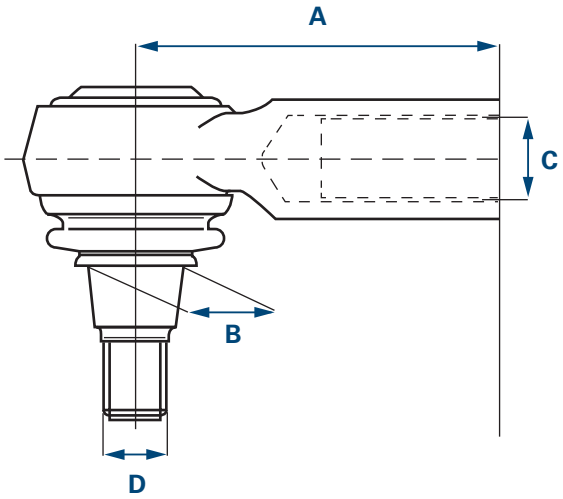

A Μήκος
B Ø Κώνος
C Μέγεθος σπειρώματος 1
* Εσωτερικό σπείρωμα
D Μέγεθος σπειρώματος 2
* Εξωτερικό σπείρωμα

Αξονικές αρθρώσεις

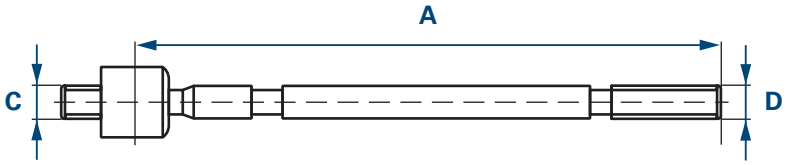

A Μήκος
C Μέγεθος σπειρώματος 1
* Εξωτερικό σπείρωμα
D Μέγεθος σπειρώματος 2
* Εξωτερικό σπείρωμα

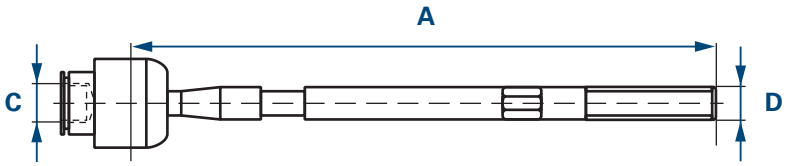

A Μήκος
C Μέγεθος σπειρώματος 1
* Εσωτερικό σπείρωμα
D Μέγεθος σπειρώματος 2
* Εξωτερικό σπείρωμα

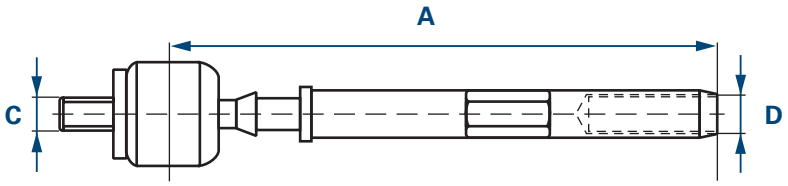

A Μήκος
C Μέγεθος σπειρώματος 1
* Εξωτερικό σπείρωμα
D Μέγεθος σπειρώματος 2
* Εσωτερικό σπείρωμα

ZF Friedrichshafen AG | ZF Services | Obere Weiden 12 | 97424 Schweinfurt | Germany | info.zf-services@zf.com | www.zf.com

Κατευθυντήριες ράβδοι

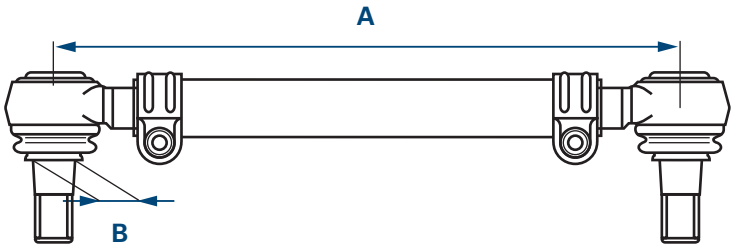

A Μήκος
B Ø Κώνος

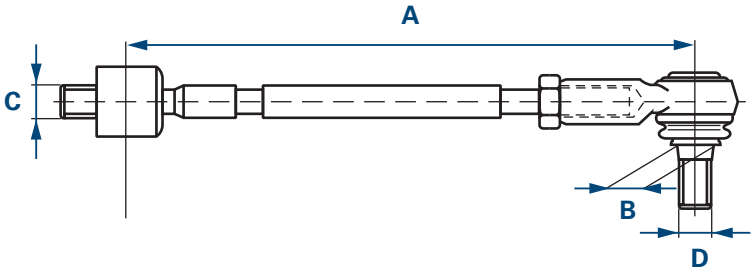

A Μήκος
B Ø Κώνος
C Μέγεθος σπειρώματος 1
* Εξωτερικό σπείρωμα
D Μέγεθος σπειρώματος 2
* Εξωτερικό σπείρωμα

Αιωρούμενο στήριγμα

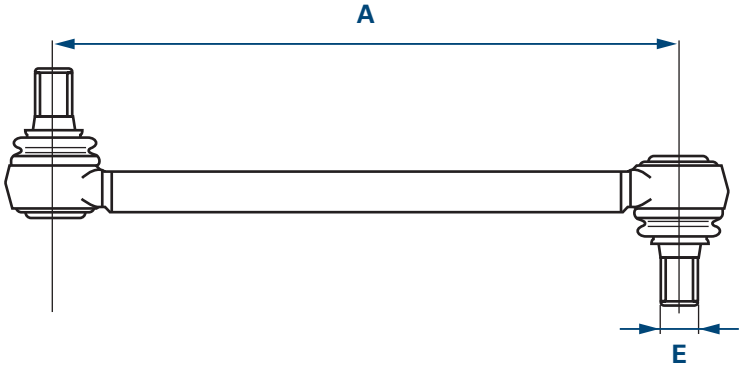

A Μήκος
E Μέγεθος σπειρώματος

Άρθρωση τροχών

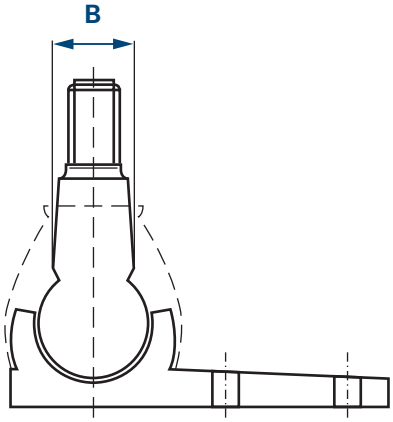

B Ø Κώνος

Δομή καταλόγου

Συγκριτικός αριθμός

Περίοδος κατασκευής του μοντέλου

Κωδικός τεμαχίου

Υπόδειξη για χρήση εξαρτημάτων

LEMFÖRDER

Ref.

BMW

3 Touring/Estate/Break (E46) 10.99 - 02.05

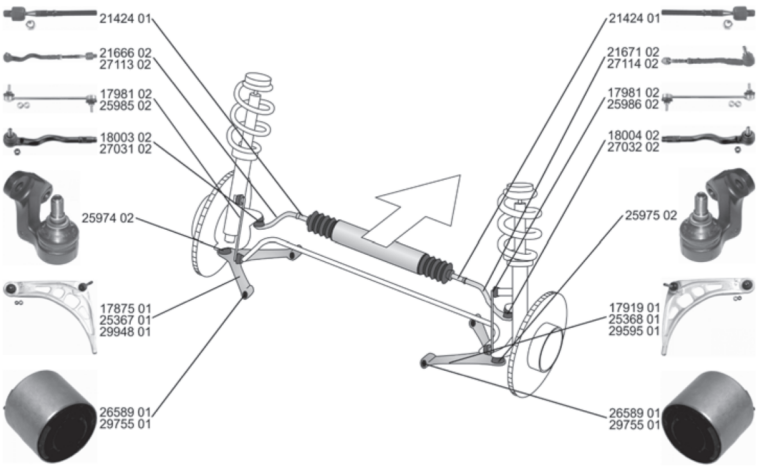

Spurstange / Rod Assembly Gewindemaß 1 / Thread Measurement 1: M18x1,5 Gewindemaß 2 / Thread Measurement 2: M12x1,5		(30) (68) (69)	21666 02 32 10 6 777 503 18003 02 21424 01
316 i	03.02 - 02.05		
316 i	06.02 - 02.05		
318 i, 87 kW	10.99 - 09.01		
318 i, 105 kW	09.01 - 02.05		
320 i	10.99 - 09.00		
320 i, 125 kW	09.00 - 02.05		
325 i	09.00 - 02.05		
328 i	10.99 - 06.00		
330 i	06.00 - 02.05		
318 d	03.02 - 02.05		
318 d	03.03 - 02.05		
320 d, 100 kW	03.00 - 09.01		
320 d, 110 kW	09.01 - 02.05		

Λίστα εξαρτημάτωνε

Περίοδος κατασκευής του οχήματος

Παραπομπή μετάφρασης

ZF Friedrichshafen AG | ZF Services | Obere Weiden 12 | 97424 Schweinfurt | Germany | info.zf-services@zf.com | www.zf.com

Μεταφράσεις

(1)	Έδρανο πλήμνης άξονα
(2)	Σετ εδράνων πλήμνης άξονα
(3)	Έδρανο συνδετικής μπάρας
(4)	Έδρανο φορέα άξονα
(5)	Αξονική άρθρωση, μπάρα μετατροχίου
(6)	Δακτύλιος, βραχίονας κολόνας τιμονιού
(7)	Φυσούνα, σύστημα διεύθυνσης
(8)	Άρθρωση, άξονας διεύθυνσης
(9)	Δακτυλιοειδής κεφαλή μοχλοβραχίονα, μπάρα μετατροχίου
(10)	Χιτώνιο εδράνου, σταθεροποιητής
(11)	Έδραση, βραχίονας
(12)	Έδραση, κέλυφος ρουλεμάν τροχού
(13)	Έδραση, μπάρα μετατροχίου
(14)	Έδραση, μπάρα ζεύξης σταθεροποιητή
(15)	Βραχίονας, ανάρτηση τροχών
(16)	Σύστημα μοχλών του συστήματος διεύθυνσης
(17)	Βάση μηχανισμού διευθυνσης
(18)	Μπάρα διεύθυνσης
(19)	Ενδιάμεσος βραχίονας ελέγχου
(20)	Σετ επισκευής, αξονική άρθρωση ακρόμπαρου
(21)	Σετ επισκευής, δοκίδα οδήγησης
(22)	Σετ επισκευής, βραχίονας
(23)	Σετ επισκευής, εγκάρσιος βραχίονας
(24)	Σετ επισκευής, ανάρτηση τροχών
(25)	Σετ επισκευής, σφαιρικός σύνδεσμος
(26)	Βίδα, ρύθμιση μετατροχίου
(27)	Μπάρα μετατροχίου
(28)	Κεφαλή μπάρας μετατροχίου
(29)	Έδρανο σταθεροποιητή
(30)	Μπάρα / δοκίδα, ανάρτηση τροχού
(31)	Μπάρα / δοκίδα, σταθεροποιητής
(32)	Σφαιρικός σύνδεσμος
(33)	Γωνιακός σύνδεσμος, ακρόμπαρο
(34)	Αντικαταστήστε την υδραυλική έδραση κατά ζεύγη με συμβατικά έδρανα
(35)	1J-W.. P (Mosel) D (Bratislava) B (Brüssel) W (Wolfsburg)
(36)	Μοντέλο άξονα
(37)	Φορτίο άξονα [kg]
(38)	Αριθμός ανά άξονα
(39)	Εξωτερική διάμετρος [mm]
(40)	Εξωτερικό σπείρωμα 1 [mm]
(41)	Εξωτερικό σπείρωμα [mm]
(42)	Μοντέλο, τύπος
(43)	Ø οπής 1 / Ø οπής 2 [mm]
(44)	Ø οπής [mm]
(45)	Πλάτος [mm]
(46)	Πάχος δίσκου φρένου [mm]
(47)	Πάχος [mm]
(48)	τριγωνικός βραχίονας
(49)	Ράβδος πίεσης

Μεταφράσεις

(50)	Διάμετρος 1 [mm]
(51)	Διάμετρος 1 / Διάμετρος 2 [mm]
(52)	Διάμετρος 2 [mm]
(53)	Διάμετρος αντιστρεπτικής [mm]
(54)	Διάμετρος [mm]
(55)	Αριθμός οπών ζάντας
(56)	Διαστάσεις ζάντας ["]
(57)	Διάμετρος οπής φλάντζας [mm]
(58)	Μπροστινή κίνηση
(59)	Ράβδος-οδηγός
(60)	Δυναμό
(61)	Αυτόματο κιβώτιο 3 ταχυτήτων
(62)	Αυτόματο κιβώτιο 5 ταχυτήτων
(63)	Μέγεθος σπειρώματος
(64)	Μέγεθος σπειρώματος 1
(65)	Μέγεθος σπειρώματος 2
(66)	Λαστιχένιο έδρανο
(67)	Σινεμπλόκ
(68)	Πίσω κίνηση
(69)	Διαδρομή [mm]
(70)	Υδραυλική βάση
(71)	Ύψος [mm]
(72)	Εσωτερική διάμετρος 1 [mm]
(73)	Εσωτερική διάμετρος 2 [mm]
(74)	Εσωτερική διάμετρος [mm]
(75)	Εσωτερικό σπείρωμα [mm]
(76)	Αριθμός KBA
(77)	Διάσταση κώνου [mm]
(78)	Βήμα κώνου
(79)	Ράβδος ζεύξης
(80)	Σταυρωτή άρθρωση
(81)	Απόσταση οπής 1 / Απόσταση οπής 2
(82)	Αριθμός οπών
(83)	Έκδοση χώρας: Ευρώπη
(84)	Μήκος [mm]
(85)	Μήκος εσωτερικά [mm]
(86)	Μήκος ολικό [mm]
(87)	Μήκος 1 / Μήκος2 [mm]
(88)	Διαμήκης βραχίονας
(89)	Με οβάλ διατρήσεις φλάντζας
(90)	Με στρογγυλές διατρήσεις φλάντζας
(91)	Μόνο για αξονικές αρθρώσεις OE 381299 με διάμετρο 18 mm
(92)	Μόνο σε συνδυασμό με φυσούνα 357 422 831 B (ZF)
(93)	Ωφέλιμο φορτίο [kg]
(94)	Ράβδος πανάρ
(95)	Ράβδος ανάρτησης
(96)	Εγκάρσιος βραχίονας
(97)	Μεταξόνιο [mm]
(98)	Διαστάσεις ελαστικών

ZF Friedrichshafen AG | ZF Services | Obere Weiden 12 | 97424 Schweinfurt | Germany | info.zf-services@zf.com | www.zf.com

Μεταφράσεις

(99) Σωλήνας Ø [mm]
(100) Διάμετρος σωλήνα στην έδρα για φυσούνα 12,7 mm (σύστημα διεύθυνσης TRW)
(101) Διάμετρος σωλήνα στην έδρα για φυσούνα 15 mm (σύστημα διεύθυνσης ZF)
(102) Δίσκοι / ταμπούρα
(103) Λοξός βραχίονας
(104) Ράβδος ώθησης
(105) Προσέξτε τις Πληροφορίες Σέρβις
(106) Άξονας κάμπερ
(107) Αριθμός μπροστινού άξονα
(108) Ράβδος έλξης
(109) Πλευρά βασιλικού πείρου
(110) Συνημμένος προσαρμογέας
(111) Απαιτούμενος αριθμός τεμαχίων
(112) Ρυθμιζόμενο
(113) Ηλεκτρικά
(114) Ηλεκτροϋδραυλικά
(115) Πλευρά οδηγού
(116) Για
(117) Για διάμετρο δίσκων φρένου [mm]
(118) Για αυτοκίνητα με καμπίνα του οδηγού με ανάρτηση πεπιεσμένου αέρα 2 σημείων
(119) Για οχήματα με ABC
(120) Για οχήματα με ABS
(121) Για αυτοκίνητα με αυτόματο κιβώτιο ταχυτήτων
(122) Για οχήματα με ανάρτηση ελασμάτων
(123) Για οχήματα με διπλή καμπίνα
(124) Για οχήματα με ESP
(125) Για οχήματα με απλή καμπίνα
(126) Για αυτοκίνητα με σύστημα ανάρτησης FlexRide
(127) Για οχήματα με υπερυψωμένη οροφή
(128) Για οχήματα με σύστημα ανάρτησης IDS
(129) Για οχήματα με άνετο πλαίσιο αναρτήσεων
(130) Για οχήματα με αποσβεστήρα διεύθυνσης
(131) Για αυτοκίνητα με περιορισμό της γωνίας διεύθυνσης
(132) Για οχήματα με ανάρτηση αέρα
(133) Για οχήματα με σύστημα ελέγχου πίεσης ελαστικών
(134) Για οχήματα με μηχανικό κιβώτιο ταχυτήτων
(135) Για οχήματα με ανάρτηση άσχημων οδοστρωμάτων
(136) Για οχήματα με ελικοειδή ελατήρια
(137) Για οχήματα με σπορ ανάρτηση
(138) Για οχήματα με σταθεροποιητή
(139) Για οχήματα με στάνταρ σύστημα ανάρτησης
(140) Για οχήματα με λαμπτήρες ξένου
(141) Για αυτοκίνητα με ενεργοποιημένο σύστημα σταθεροποίησης
(142) Για οχήματα με ηλεκτρική ρύθμιση απόσβεσης
(143) Για αυτοκίνητα με ηλεκτρικό σερβομηχανισμό διεύθυνσης
(144) Για αυτοκίνητα με ηλεκτροϋδραυλικό σύστημα διεύθυνσης
(145) Για οχήματα με αυξημένη απόσταση από το έδαφος
(146) Για αυτοκίνητα με σερβομηχανισμό διεύθυνσης ανάλογα με την ταχύτητα
(147) Για οχήματα με χαμηλωμένη ανάρτηση

Μεταφράσεις

(148) Για οχήματα με ενισχυμένη ανάρτηση
(149) Για οχήματα με ενισχυμένη αντιστρεπτική
(150) Για οχήματα με ενισχυμένα φρένα
(151) Για οχήματα χωρίς ABC
(152) Για οχήματα χωρίς ABS
(153) Για οχήματα χωρίς ESP
(154) Για αυτοκίνητα χωρίς σύστημα ανάρτησης FlexRide
(155) Για οχήματα χωρίς υπερυψωμένη οροφή
(156) Για οχήματα χωρίς σύστημα ανάρτησης IDS
(157) Για οχήματα χωρίς αποσβεστήρα διεύθυνσης
(158) Για αυτοκίνητα χωρίς περιορισμό της γωνίας διεύθυνσης
(159) Για οχήματα χωρίς ανάρτηση αέρα
(160) Για οχήματα χωρίς τεχνολογία M
(161) Για οχήματα χωρίς ρύθμιση απόστασης από το έδαφος
(162) Για οχήματα χωρίς σύστημα ελέγχου πίεσης ελαστικών
(163) Για οχήματα χωρίς ανάρτηση άσχημων οδοστρωμάτων
(164) Για οχήματα χωρίς σπορ ανάρτηση
(165) Για οχήματα χωρίς λαμπτήρες ξένου
(166) Για οχήματα χωρίς ενεργή ρύθμιση αντιστρεπτικής δοκού
(167) Για οχήματα χωρίς ηλεκτρική ρύθμιση απόσβεσης
(168) Για αυτοκίνητα χωρίς ηλεκτροϋδραυλικό σύστημα διεύθυνσης
(169) Για οχήματα χωρίς ενισχυμένο σταθεροποιητή
(170) Για αυτοκίνητα χωρίς ενισχυμένο σύστημα ανάρτησης
(171) Για ράβδο-οδηγό
(172) Για ID γρανάζι διεύθυνσης
(173) Για κατασκευαστή γραναζιού διεύθυνσης
(174) Για κατασκευαστή συστήματος διεύθυνσης
(175) Για αριστεροτίμονα / δεξιοτίμονα
(176) Για διαμήκη βραχίονα
(177) Για κωδικό γνήσιου ανταλλακτικού
(178) Για αριθμό παραγωγής
(179) Για ράβδο ανάρτησης
(180) Για εγκάρσιο βραχίονα
(181) Για δεξιό σπείρωμα
(182) Για λοξό βραχίονα
(183) Για ράβδο ώθησης
(184) Για μπάρα μετατροχίου με διάμετρο 18 mm
(185) Για μπάρα μετατροχίου με διάμετρο 22 mm
(186) Για βραχίονα οδήγησης (κάμπερ)
(187) Για άρθρωση ανάρτησης
(188) Για άρθρωση ανάρτησης με βίδα M12
(189) Για ράβδο έλξης
(190) Για αυξημένο ωφέλιμο φορτίο
(191) Για θωρακισμένα οχήματα
(192) Υδραυλικά
(193) Κρεμαστά
(194) Κατά μήκος
(195) Μέγιστο φορτίο [kg]
(196) Με υλικό τοποθέτησης

ZF Friedrichshafen AG | ZF Services | Obere Weiden 12 | 97424 Schweinfurt | Germany | info.zf-services@zf.com | www.zf.com

Μεταφράσεις

(197) Με σωλήνα σύνδεσης
(198) Με υλικό στρερέωσης
(199) Με πιατάκι ελατηρίου
(200) Με λαστιχένιο έδρανο
(201) Με εσωτερικό σπείρωμα
(202) Με ζάντα ελαφρού μετάλλου
(203) Με αποσβεστήρα διεύθυνσης
(204) Με αριστερόστροφο σπείρωμα
(205) Με χιτώνια τοποθέτησης
(206) Με δεξιόστροφο σπείρωμα
(207) Με περιλαίμιο
(208) Με σφαιρικό σύνδεσμο
(209) Με αξεσουάρ
(210) Όχι για
(211) Όχι για αυτοκίνητα με σερβομηχανισμό διεύθυνσης ανάλογα με την ταχύτητα
(212) Όχι για διαστάσεις ζάντας [in]
(213) Όχι για τον κατασκευαστή του μηχανισμού διεύθυνσης
(214) Όχι για έκδοση χώρας: Βραζιλία
(215) Όχι για έκδοση χώρας: Καναδάς
(216) Όχι για έκδοση χώρας: USA
(217) Όχι για αριθμό παραγωγής
(218) Όχι για ταξί
(219) Όχι για ζάντες με εμβάθυνση
(220) Όχι για θωρακισμένα οχήματα
(221) Όχι για επιμηκυμένο μεταξόνιο
(222) Μόνο σε συνδυασμό με
(223) Αντικατάσταση μόνο κατά ζεύγη
(224) Χωρίς υλικά τοποθέτησης
(225) Χωρίς υλικό στρερέωσης
(226) Χωρίς δαχτύλιο
(227) Χωρίς περιορισμό
(228) Χωρίς λαστιχένιο έδρανο
(229) Χωρίς στήριγμα
(230) Χωρίς σφαιρικό σύνδεσμο
(231) Χωρίς αξεσουάρ
(232) Πορτοκαλί
(233) Από την πλευρά του τροχού
(234) Παραγγείλετε ξεχωριστά
(235) Σε όρθια θέση
(236) Ρυθμιζόμενο
(237) Επιτρεπόμ. μικτό βάρος [kg]
(238) Στον κύλινδρο 1

Memo

概况

本目录中列出的所有产品只允许由汽车专业维修厂受过培训的人员安装。

转向和底盘部件是确保各种路况下行驶安全的重要部件。因此，其构造、生产和安装要求极高。

为了保证我们产品在安装后的正常功能：
- 请遵守汽车生产商的提示
- 请使用正确的调校值和规定的专用工具
- 请始终使用尺寸以及固定值都正确的新部件替换固定件

固定件（螺栓、螺母等等）是安全相关的部件。如若使用错误的固定件，则会导致损坏以及严重的事故。LEMFÖRDER 商品将随附新的固定元件。

为满足您的需求，请提供完整的订购号，例如：

控制臂衬套 **29421 01**

如您无法确定产品号码，请通过查询车辆的型号和生产年份等信息，找到正确的替换零件。

保留一切相关权利。未经书面许可，不得在自有产品目录中全部或部分复制或共用本目录。

汽车制造商的备件号仅用于对比。不得将这类数据用于为车主结算。

现行的交易条款可登录
www.zf.com/services/documents 查询。

www.zf.com/services/catalog

WebCat
在线目录

InCat
电子目录

PrintCat
印刷目录

目录

Index	U2
符号	U6
概况	V71
转向横拉杆端头	V72
轴向接头	V72
转向横拉杆	V73
稳定连接杆	V73
球铰链	V73
目录结构	V74
译文	V75 - V79
产品号码表	1281 - 1343
号码参照表	1344 - 1359
产品增补表	1360 - 1365
更新索引表	1366 - 1367

转向横拉杆端头

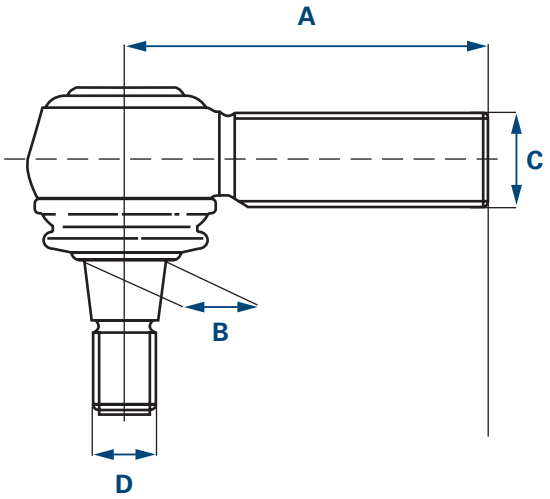

A 长度
B Ø 锥体
C 螺纹规格 1
* 外螺纹
D 螺纹规格 2
* 外螺纹

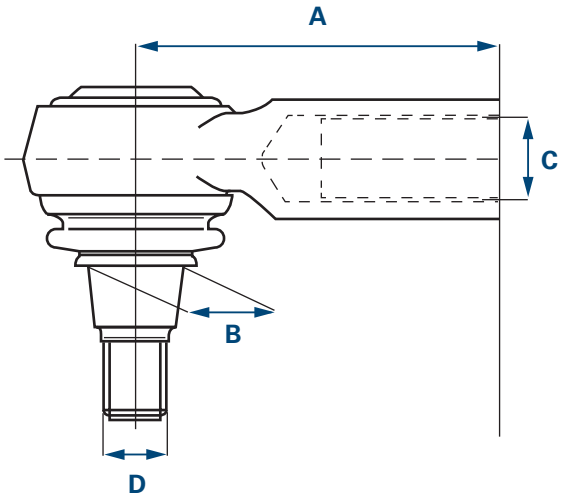

A 长度
B Ø 锥体
C 螺纹规格 1
* 内螺纹
D 螺纹规格 2
* 外螺纹

轴向接头

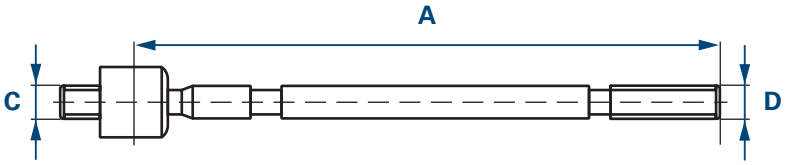

A 长度
C 螺纹规格 1
* 外螺纹
D 螺纹规格 2
* 外螺纹

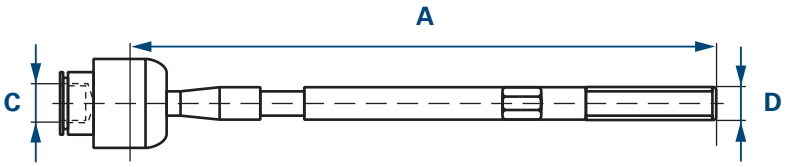

A 长度
C 螺纹规格 1
* 内螺纹
D 螺纹规格 2
* 外螺纹

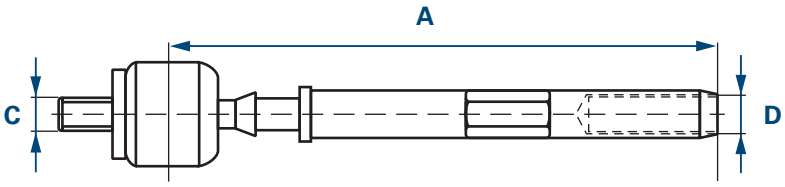

A 长度
C 螺纹规格 1
* 外螺纹
D 螺纹规格 2
* 内螺纹

ZF Friedrichshafen AG | ZF Services | Obere Weiden 12 | 97424 Schweinfurt | Germany | info.zf-services@zf.com | www.zf.com

转向横拉杆

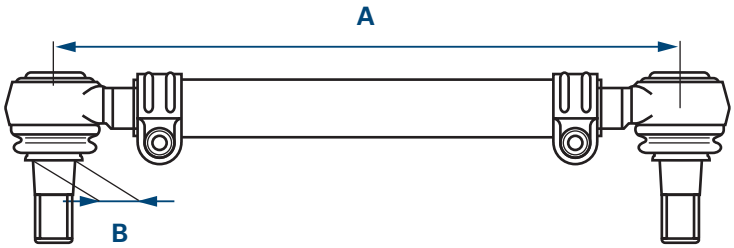

A 长度
B Ø 锥体

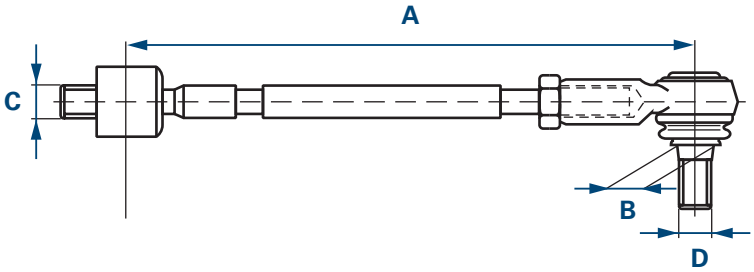

A 长度
B Ø 锥体
C 螺纹规格 1
* 外螺纹
D 螺纹规格 2
* 外螺纹

稳定连接杆

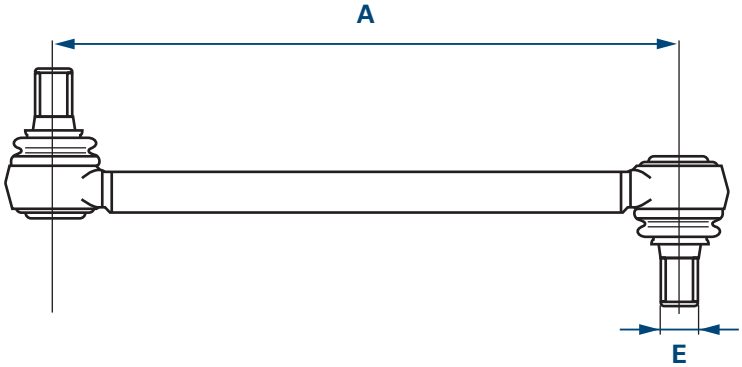

A 长度
E 螺纹规格

球铰链

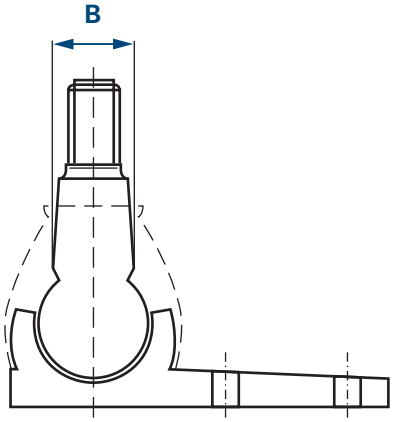

B Ø 锥体

目录结构

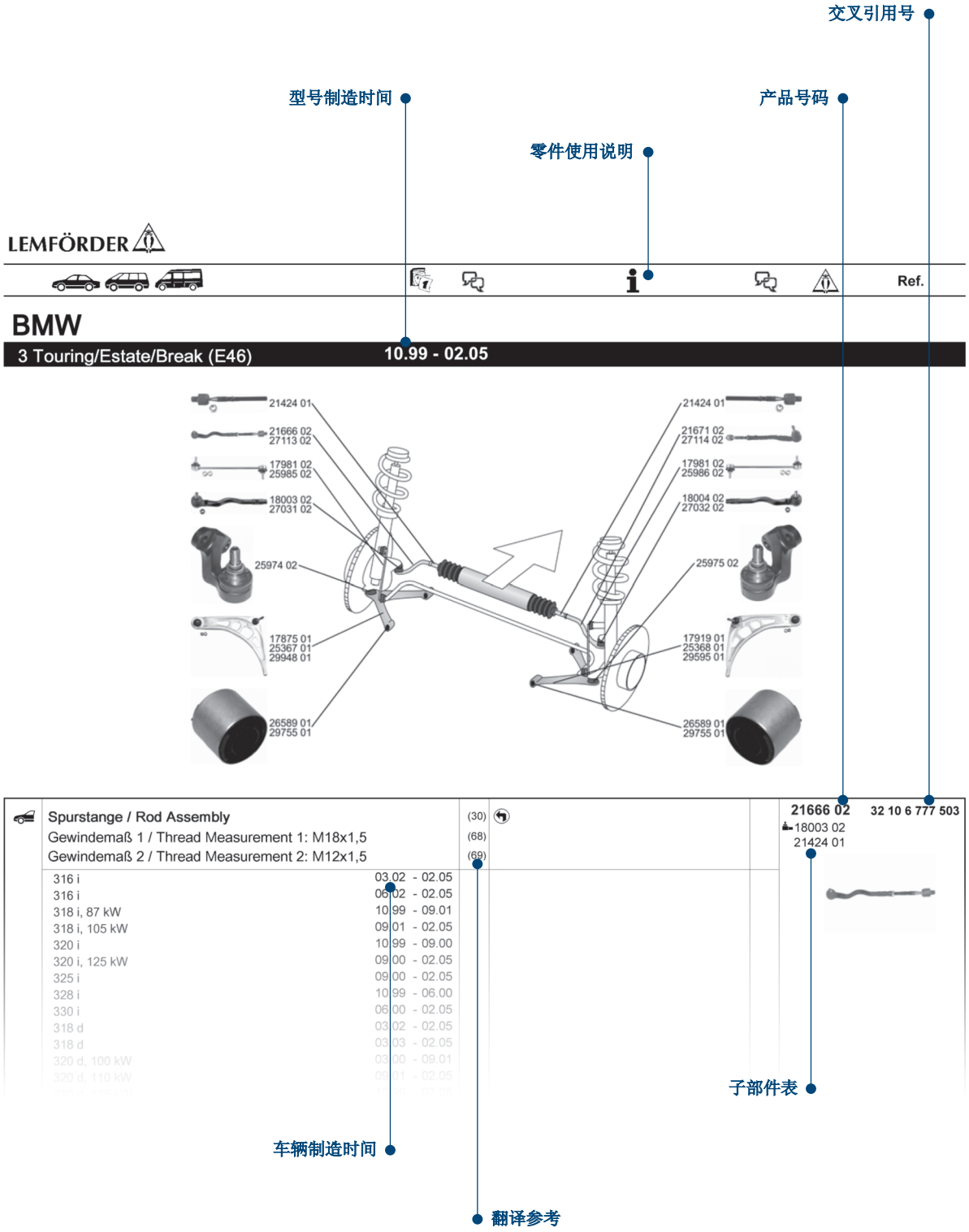

ZF Friedrichshafen AG | ZF Services | Obere Weiden 12 | 97424 Schweinfurt | Germany | info.zf-services@zf.com | www.zf.com

译文

(1) 车桥支座
(2) 车桥支座套件
(3) 主销轴承
(4) 车轴托架支座
(5) 轴向万向节，转向横拉杆
(6) 衬套，转向摇臂
(7) 波纹管，转向系
(8) 万向节，转向轴
(9) 轴承套，转向横拉杆
(10) 轴承套，稳定杆
(11) 支座，转向控制臂
(12) 支座，车轮轴承壳体
(13) 支座，转向横拉杆
(14) 支座，稳定杆
(15) 控制臂，车轮悬挂
(16) 转向杆系
(17) 转向机构支承
(18) 转向杆
(19) 转向随动臂
(20) 修理包，转向横拉杆轴向万向节
(21) 修理包，导向杆
(22) 修理包，转向轮
(23) 修理包，横向控制臂
(24) 修理包，车轮悬挂
(25) 修理包，支撑接头 / 导向接头
(26) 螺栓，前束调节
(27) 转向横拉杆
(28) 转向横拉杆头
(29) 稳定杆轴承
(30) 拉杆 / 支柱，车轮悬挂
(31) 拉杆 / 支柱，稳定杆
(32) 支撑接头 / 导向接头
(33) 角度铰链，拉杆
(34) 使用常规轴承支承成对替换液压轴承支承
(35) 1J-W.. P (Mosel) D (Bratislava) B (Brüssel) W (Wolfsburg)
(36) 车桥型号
(37) 车轴载荷 [kg]
(38) 每桥数量
(39) 外直径 [毫米]
(40) 外螺纹 1 [毫米]
(41) 外螺纹[毫米]
(42) 车型
(43) 孔径 1 / 孔径 2 [mm]
(44) 孔径Ø[毫米]
(45) 宽度[毫米]
(46) 制动盘厚度 [mm]
(47) 厚度/强度[毫米]
(48) 叉形控制臂
(49) 压杆

译文

(50) 直径 1 [mm]
(51) 直径 1 / 2 [mm]
(52) 直径 2 [mm]
(53) 稳定杆直径[毫米]
(54) 直径 [mm]
(55) 轮辋孔数
(56) 轮辋规格[英寸]
(57) 法兰孔直径 [mm]
(58) 前轮驱动
(59) 导向杆
(60) 发电机
(61) 3 档自动变速箱
(62) 5 档自动变速箱
(63) 螺纹规格
(64) 螺纹尺寸 1
(65) 螺纹尺寸 2
(66) 橡胶轴承
(67) 金属橡胶支承
(68) 后轮驱动
(69) 冲程 [mm]
(70) 液压支承
(71) 高度[毫米]
(72) 内径 1 [mm]
(73) 内径 2 [mm]
(74) 内径 [mm]
(75) 内螺纹[毫米]
(76) KBA 编号
(77) 锥体规格[毫米]
(78) 锥体坡度
(79) 联结杆
(80) 十字万向节
(81) 孔间距1/孔间距2
(82) 孔数
(83) 国家规格：欧洲
(84) 长度[毫米]
(85) 内长 [mm]
(86) 全长 [mm]
(87) 长度 1/长度 2 [mm]
(88) 纵向控制臂
(89) 带椭圆法兰孔
(90) 带圆形法兰孔
(91) 仅适用于直径 18 mm 的轴向万向节 OE 381299
(92) 仅连接波纹管 357 422 831 B ZF
(93) 有效载荷[公斤]
(94) 横拉杆
(95) 摆动杆
(96) 横向控制臂
(97) 轴距[毫米]
(98) 轮胎规格

ZF Friedrichshafen AG | ZF Services | Obere Weiden 12 | 97424 Schweinfurt | Germany | info.zf-services@zf.com | www.zf.com

译文

(99) 管径Ø[毫米]
(100) 用于 12.7 mm 波纹管的底座上的管径（TRW 转向系）
(101) 用于 15 mm 波纹管的底座上的管径（ZF 转向系）
(102) 盘式 / 鼓式
(103) 斜摆臂
(104) 推力杆
(105) 注意服务信息
(106) 拱型连接杆
(107) 前轴编号
(108) 拉杆
(109) 转向节侧
(110) 附加适配器
(111) 所需零件数量
(112) 可调节 / 重复调节
(113) 电动
(114) 电动液压
(115) 驾驶员一侧
(116) 用于
(117) 用于制动盘直径 [mm]
(118) 适用于带 2 点空气减震驾驶室的车辆
(119) 用于配备 ABC（主动车身控制系统）的车辆
(120) 用于配备 ABS（制动防抱死系统）的车辆
(121) 用于带自动变速箱的车辆
(122) 适用于带钢板弹簧的车辆
(123) 用于带双排座驾驶室的车辆
(124) 用于配备 ESP（电子稳定控制系统）的车辆
(125) 用于带单排座驾驶室的车辆
(126) 适用于带 FlexRide 的车辆
(127) 用于车顶加高的车辆
(128) 适用于带 IDS 底盘的车辆
(129) 用于配备舒适型悬架的车辆
(130) 适用于带转向减震器的车辆
(131) 适用于带转向角限制装置的车辆
(132) 用于配备气动悬挂的车辆
(133) 用于配备胎压控制系统的车辆
(134) 用于配备手动变速箱的车辆
(135) 用于配备越野型悬架的车辆
(136) 用于配备螺旋弹簧悬架的车辆
(137) 用于配备运动型悬架的车辆
(138) 用于配备稳定器的车辆
(139) 用于配备标准底盘的车辆
(140) 适用于带氙气灯的车辆
(141) 适用于带主动稳定控制系统的车辆
(142) 用于配备电控悬架的车辆
(143) 用于带电动动力转向的车辆
(144) 适用于带电动液压转向系统的车辆
(145) 用于已增大离地距离的车辆
(146) 用于带车速感应式动力转向的车辆
(147) 用于已降低底盘的车辆

译文

(148) 用于配备强化型悬架的车辆
(149) 用于配备强化型稳定器的车辆
(150) 适用于带加强型制动器的车辆
(151) 用于无ABC(主动车身控制系统)的车辆
(152) 用于无ABS(制动防抱死系统)的车辆
(153) 用于无ESP（电子稳定控制系统）的车辆
(154) 适用于不带 FlexRide 的车辆
(155) 用于无加高车顶的车辆
(156) 适用于不带 IDS 底盘的车辆
(157) 适用于不带转向减震器的车辆
(158) 适用于不带转向角限制装置的车辆
(159) 用于无启动悬架的车辆
(160) 用于无M技术的车辆
(161) 用于无高度调节系统的车辆
(162) 用于无胎压控制系统的车辆
(163) 用于无越野配置的车辆
(164) 用于无运动悬架的车辆
(165) 适用于不带氙气灯的车辆
(166) 用于无主动稳定调整系统的车辆
(167) 用于无电控悬挂的车辆
(168) 适用于不带电动液压转向系统的车辆
(169) 用于不带加强型稳定杆的车辆
(170) 适用于不带加强型底盘的车辆
(171) 用于导向杆
(172) 适用于转向器识别号
(173) 适用于转向器制造商
(174) 适用于转向系制造商
(175) 用于左侧驾驶车辆/右侧驾驶车辆
(176) 用于纵向控制臂
(177) 用于原厂号码
(178) 用于标准配置号码
(179) 适用于摆动杆
(180) 用于横向控制臂
(181) 适用于右旋螺纹
(182) 用于斜摆臂
(183) 用于推力杆
(184) 适用于直径 18 mm 的转向横拉杆
(185) 适用于直径 22 mm 的转向横拉杆
(186) 适用于车轮外倾支撑
(187) 适用于支撑接头
(188) 适用于带 M12 螺栓的支撑接头
(189) 用于连接杆
(190) 用于增高有效负载
(191) 用于装甲车
(192) 液压
(193) 悬挂的
(194) 纵向
(195) 最大负荷 [kg]
(196) 带附加材料

ZF Friedrichshafen AG | ZF Services | Obere Weiden 12 | 97424 Schweinfurt | Germany | info.zf-services@zf.com | www.zf.com

译文

(197) 带连接管
(198) 带固定材料
(199) 带弹簧盖
(200) 带橡胶轴承
(201) 带内螺纹
(202) 带轻金属轮辋
(203) 带转向减震器
(204) 带左螺纹
(205) 带安装套筒
(206) 带右螺纹
(207) 带卡箍
(208) 带支撑接头 / 导向接头
(209) 带附件
(210) 不适用于
(211) 用于带车速感应式动力转向的车辆
(212) 不适用于轮辋尺寸[英寸]
(213) 不适用于转向器制造商
(214) 不适用于国家规格：巴西
(215) 不适用于国家规格：加拿大
(216) 不用于国家规格：美国
(217) 不适用于 PR 编号
(218) 不适用于出粗车
(219) 不适用于深槽轮辋
(220) 不适用于装甲车辆
(221) 不适用于加长轴距的车辆
(222) 仅连接与
(223) 必须成对更换
(224) 无附加材料
(225) 不带固定材料
(226) 无衬套
(227) 不带限制装置
(228) 不带橡胶轴承
(229) 无支架
(230) 不带支撑接头 / 导向接头
(231) 无附件
(232) 橙色
(233) 轮侧
(234) 单独订购
(235) 立式
(236) 可调
(237) 核准总重[公斤]
(238) 至气缸 1

Memo

HONDA

ACCORD IV (CB3, CB7) 11.89 - 10.93

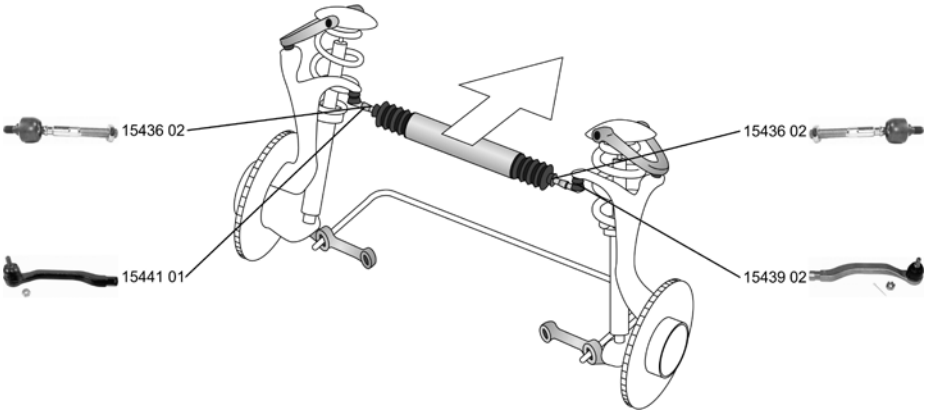

Spurstangenkopf / Tie Rod End mit Rechtsgewinde / with right-hand thread ALL TYPES	(28) (206)			**15439 02** **53540-SM4-004**
Spurstangenkopf / Tie Rod End mit Rechtsgewinde / with right-hand thread ALL TYPES	(28) (206)			**15441 01** **53560-SM4-004**
Axialgelenk, Spurstange / Tie Rod Axle Joint ALL TYPES	(5)			**15436 02** **53521-SM4-013**
Faltenbalg, Lenkung / Bellow, steering Innendurchmesser 1 [mm] / Inner Diameter 1 [mm]: 9,5 Innendurchmesser 2 [mm] / Inner Diameter 2 [mm]: 39 2.0 16V (CB3) 01.90 - 03.93 2.0 16V (CB3), 81 kW 01.90 - 03.93 2.0 i 16V (CB3) 01.90 - 03.93	(7) (72) (73)			**30139 01** **53534-SB4-951**
Faltenbalg, Lenkung / Bellow, steering Innendurchmesser 1 [mm] / Inner Diameter 1 [mm]: 9 Innendurchmesser 2 [mm] / Inner Diameter 2 [mm]: 44 2.2 i 16V Automatik (CB7) 01.90 - 03.93 2.2 i 16V (CB7) 01.90 - 03.93	(7) (72) (73)			**30147 01** **53534-SV4-N01**

HONDA

ACCORD IV Aerodeck/Estate/Break (CB8, CC) 01.91 - 09.93

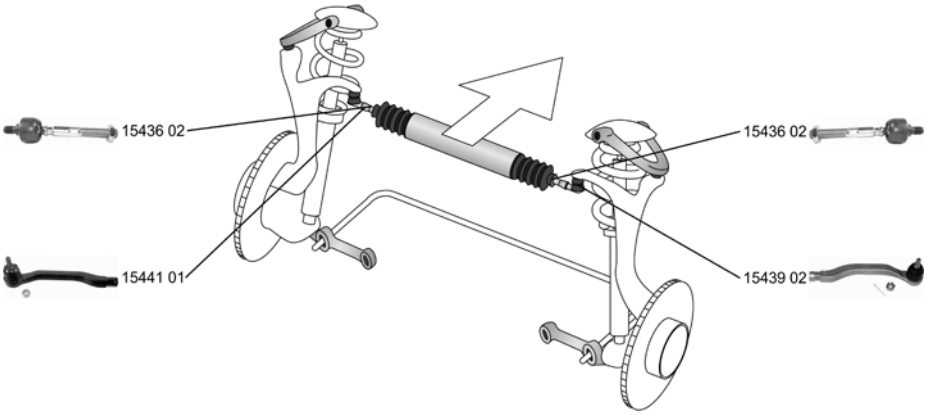

Spurstangenkopf / Tie Rod End mit Rechtsgewinde / with right-hand thread	(28) (206)			**15439 02** **53540-SM4-004**
2.0 i 16V (CC9) 03.93 - 12.93 2.2 i 16V (CB8) 01.91 - 12.93 2.2 i 16V (CB8), 110 kW 01.91 - 12.93				
Spurstangenkopf / Tie Rod End mit Rechtsgewinde / with right-hand thread	(28) (206)			**15441 01** **53560-SM4-004**
2.0 i 16V (CC9) 03.93 - 12.93 2.2 i 16V (CB8) 01.91 - 12.93 2.2 i 16V (CB8), 110 kW 01.91 - 12.93				
Axialgelenk, Spurstange / Tie Rod Axle Joint	(5)			**15436 02** **53521-SM4-013**
2.0 i 16V (CC9) 03.93 - 12.93 2.2 i 16V (CB8) 01.91 - 12.93 2.2 i 16V (CB8), 110 kW 01.91 - 12.93				
Faltenbalg, Lenkung / Bellow, steering Innendurchmesser 1 [mm] / Inner Diameter 1 [mm]: 9 Innendurchmesser 2 [mm] / Inner Diameter 2 [mm]: 44	(7) (72) (73)			**30147 01** **53534-SV4-N01**
2.0 i 16V (CC9) 03.93 - 12.93 2.2 i 16V (CB8) 01.91 - 12.93 2.2 i 16V (CB8), 110 kW 01.91 - 12.93				

ACCORD IV Coupe (CC1) 01.92 - 09.93

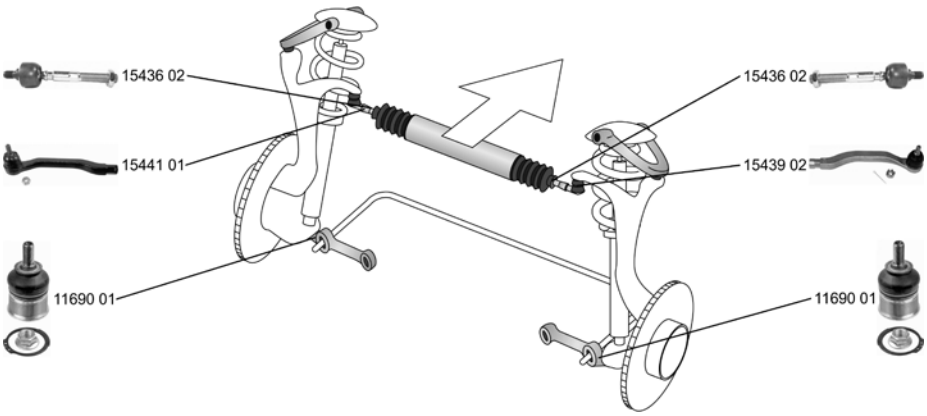

Spurstangenkopf / Tie Rod End mit Rechtsgewinde / with right-hand thread	(28) (206)			**15439 02** **53540-SM4-004**
ALL TYPES				
Spurstangenkopf / Tie Rod End mit Rechtsgewinde / with right-hand thread	(28) (206)			**15441 01** **53560-SM4-004**
ALL TYPES				

HONDA

ACCORD IV Coupe (CC1) 01.92 - 09.93

Axialgelenk, Spurstange / Tie Rod Axle Joint ALL TYPES	(5)			**15436 02** 53521-SM4-013
Faltenbalg, Lenkung / Bellow, steering Innendurchmesser 1 [mm] / Inner Diameter 1 [mm]: 9,5 Innendurchmesser 2 [mm] / Inner Diameter 2 [mm]: 39 ALL TYPES	(7) (72) (73)			**30139 01** 53534-SB4-951
Trag-/Führungsgelenk / Ball Joint ALL TYPES	(32)			**11690 01** 51220-S84-A02

Lenker, Radaufhängung / Track Control Arm Querlenker / Control Arm ALL TYPES	(15) (96)			**24700 01** 52390-SM4-033
Lenker, Radaufhängung / Track Control Arm Querlenker / Control Arm ALL TYPES	(15) (96)			**24701 01** 52400-SM4-033

ACCORD V (CC7, CD) 03.93 - 12.97

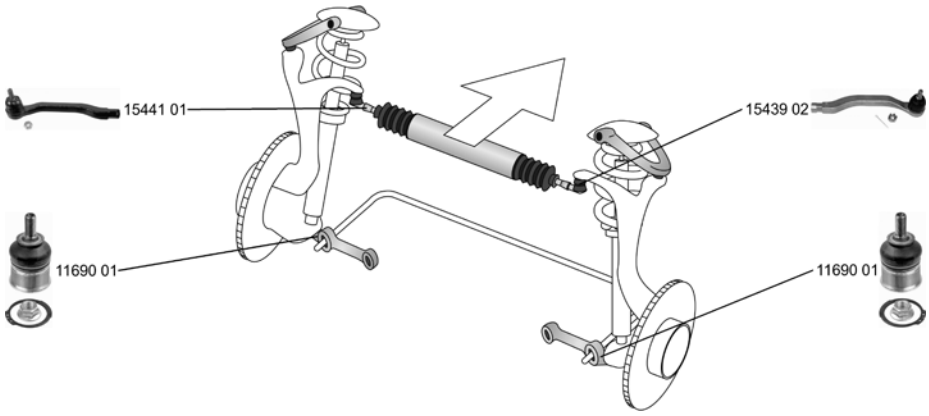

Spurstangenkopf / Tie Rod End mit Rechtsgewinde / with right-hand thread 2.0 i 03.93 - 01.96 2.0 i S 03.93 - 01.96 2.3 i SR 03.93 - 01.96	(28) (206)			**15439 02** 53540-SM4-004
Spurstangenkopf / Tie Rod End mit Rechtsgewinde / with right-hand thread 2.0 i 03.93 - 01.96 2.0 i S 03.93 - 01.96 2.3 i SR 03.93 - 01.96	(28) (206)			**15441 01** 53560-SM4-004
Faltenbalg, Lenkung / Bellow, steering Innendurchmesser 1 [mm] / Inner Diameter 1 [mm]: 9 Innendurchmesser 2 [mm] / Inner Diameter 2 [mm]: 44 2.0 i 03.93 - 01.96 2.0 i S 03.93 - 01.96 2.3 i SR 03.93 - 01.96	(7) (72) (73)			**30147 01** 53534-SV4-N01

HONDA

ACCORD V (CC7, CD) 03.93 - 12.97

Trag-/Führungsgelenk / Ball Joint 2.0 i 03.93 - 01.96 2.0 i S 03.93 - 01.96 2.3 i SR 03.93 - 01.96	(32)			**11690 01**	**51220-S84-A02**
Lenker, Radaufhängung / Track Control Arm Querlenker / Control Arm 2.0 i 03.93 - 01.96 2.0 i S 03.93 - 01.96 2.3 i SR 03.93 - 01.96	(15) (96)			**24700 01**	**52390-SM4-033**
Lenker, Radaufhängung / Track Control Arm Querlenker / Control Arm 2.0 i 03.93 - 01.96 2.0 i S 03.93 - 01.96 2.3 i SR 03.93 - 01.96	(15) (96)			**24701 01**	**52400-SM4-033**

ACCORD V Aerodeck/Estate/Break (CE) 09.93 - 02.98

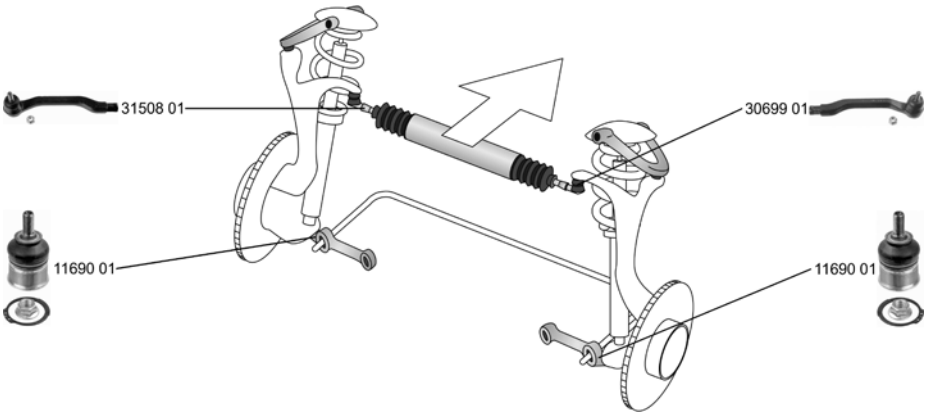

Spurstangenkopf / Tie Rod End Gewindemaß / Thread Size: M10x1,25 Innengewinde [mm] / Inner Thread [mm]: M14x1,5 ALL TYPES	(28) (63) (75)			**30699 01**	**53540-S84-A01**
Spurstangenkopf / Tie Rod End Gewindemaß / Thread Size: M10x1,25 Innengewinde [mm] / Inner Thread [mm]: M14x1,5 Konusmaß [mm] / Cone Size [mm]: 14 ALL TYPES	(28) (63) (75) (77)			**31508 01**	**53560-S84-A01**
Faltenbalg, Lenkung / Bellow, steering Innendurchmesser 1 [mm] / Inner Diameter 1 [mm]: 9 Innendurchmesser 2 [mm] / Inner Diameter 2 [mm]: 44 2.0 i LS 16V (CE2) 09.93 - 02.98	(7) (72) (73)			**30147 01**	**53534-SV4-N01**
Faltenbalg, Lenkung / Bellow, steering Innendurchmesser 1 [mm] / Inner Diameter 1 [mm]: 12 Innendurchmesser 2 [mm] / Inner Diameter 2 [mm]: 47 2.2 i ES (CE1) 09.93 - 02.98	(7) (72) (73)			**30234 01**	**53534-S84-A01**
Trag-/Führungsgelenk / Ball Joint ALL TYPES	(32)			**11690 01**	**51220-S84-A02**

ZF Friedrichshafen AG | ZF Services | Obere Weiden 12 | 97424 Schweinfurt | Germany | info.zf-services@zf.com | www.zf.com

HONDA

ACCORD V Aerodeck/Estate/Break (CE) 09.93 - 02.98

	Lenker, Radaufhängung / Track Control Arm Querlenker / Control Arm	(15) (96)			**24700 01** **52390-SM4-033**
	ALL TYPES				
	Lenker, Radaufhängung / Track Control Arm Querlenker / Control Arm	(15) (96)			**24701 01** **52400-SM4-033**
	ALL TYPES				

ACCORD V Coupe (CD7, CD9) 09.93 - 02.98

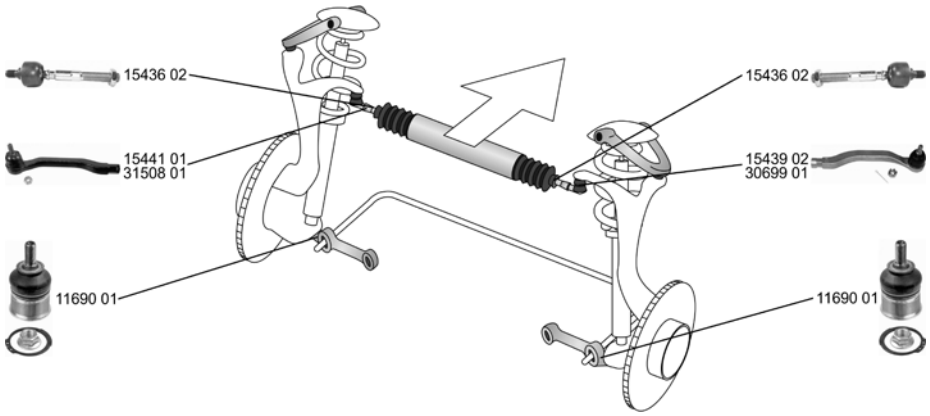

	Spurstangenkopf / Tie Rod End mit Rechtsgewinde / with right-hand thread	(28) (206)			**15439 02** **53540-SM4-004**
	ALL TYPES		->12.1993		
	Spurstangenkopf / Tie Rod End mit Rechtsgewinde / with right-hand thread	(28) (206)			**15441 01** **53560-SM4-004**
	ALL TYPES		->12.1993		
	Spurstangenkopf / Tie Rod End Gewindemaß / Thread Size: M10x1,25 Innengewinde [mm] / Inner Thread [mm]: M14x1,5	(28) (63) (75)			**30699 01** **53540-S84-A01**
	ALL TYPES		01.1994->		
	Spurstangenkopf / Tie Rod End Gewindemaß / Thread Size: M10x1,25 Innengewinde [mm] / Inner Thread [mm]: M14x1,5 Konusmaß [mm] / Cone Size [mm]: 14	(28) (63) (75) (77)			**31508 01** **53560-S84-A01**
	ALL TYPES		01.1994->		
	Axialgelenk, Spurstange / Tie Rod Axle Joint	(5)			**15436 02** **53521-SM4-013**
	2.2 i ES 09.93 - 02.98				
	Faltenbalg, Lenkung / Bellow, steering Innendurchmesser 1 [mm] / Inner Diameter 1 [mm]: 9 Innendurchmesser 2 [mm] / Inner Diameter 2 [mm]: 44	(7) (72) (73)			**30147 01** **53534-SV4-N01**
	ALL TYPES				

HONDA

ACCORD V Coupe (CD7, CD9) 09.93 - 02.98

Faltenbalg, Lenkung / Bellow, steering Innendurchmesser 1 [mm] / Inner Diameter 1 [mm]: 9 Innendurchmesser 2 [mm] / Inner Diameter 2 [mm]: 44 ALL TYPES	(7) (72) (73)			**33600 01**	**53534-SV4-003**
Trag-/Führungsgelenk / Ball Joint 2.2 i ES 09.93 - 02.98	(32)			**11690 01**	**51220-S84-A02**
Lenker, Radaufhängung / Track Control Arm Querlenker / Control Arm 2.2 i ES 09.93 - 02.98	(15) (96)			**24700 01**	**52390-SM4-033**
Lenker, Radaufhängung / Track Control Arm Querlenker / Control Arm 2.2 i ES 09.93 - 02.98	(15) (96)			**24701 01**	**52400-SM4-033**

ACCORD VI (CE, CF) 02.96 - 10.98

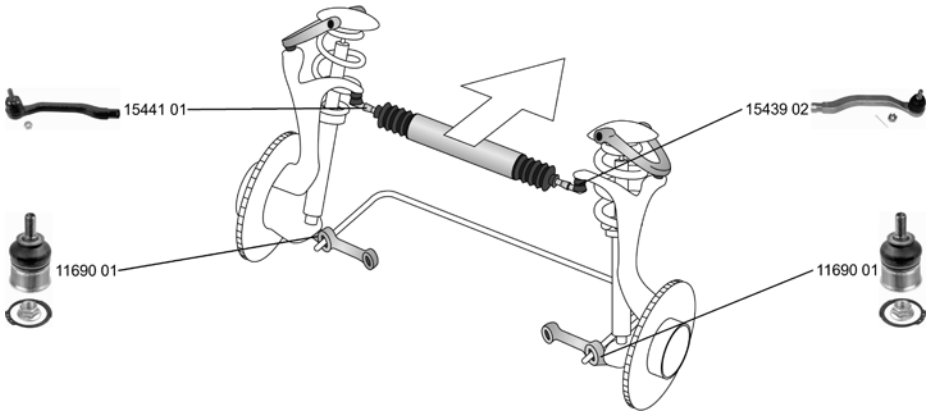

Spurstangenkopf / Tie Rod End mit Rechtsgewinde / with right-hand thread 1.9 i (CE7) 02.96 - 10.98 2.0 i LS (CE8) 02.96 - 10.98 2.2 i VTEC (CE9) 02.96 - 10.98 2.0 TDi (CF1) 04.96 - 10.98	(28) (206)			**15439 02**	**53540-SM4-004**
Spurstangenkopf / Tie Rod End mit Rechtsgewinde / with right-hand thread 1.9 i (CE7) 02.96 - 10.98 2.0 i LS (CE8) 02.96 - 10.98 2.2 i VTEC (CE9) 02.96 - 10.98 2.0 TDi (CF1) 04.96 - 10.98	(28) (206)			**15441 01**	**53560-SM4-004**
Faltenbalg, Lenkung / Bellow, steering Innendurchmesser 1 [mm] / Inner Diameter 1 [mm]: 12 Innendurchmesser 2 [mm] / Inner Diameter 2 [mm]: 47 2.2 i VTEC (CE9) 02.96 - 10.98	(7) (72) (73)			**30234 01**	**53534-S84-A01**

ZF Friedrichshafen AG | ZF Services | Obere Weiden 12 | 97424 Schweinfurt | Germany | info.zf-services@zf.com | www.zf.com

HONDA

ACCORD VI (CE, CF) 02.96 - 10.98

Trag-/Führungsgelenk / Ball Joint 1.9 i (CE7) 02.96 - 10.98 2.0 i LS (CE8) 02.96 - 10.98 2.2 i VTEC (CE9) 02.96 - 10.98 2.0 TDi (CF1) 04.96 - 10.98	(32)			**11690 01** 51220-S84-A02
Lenker, Radaufhängung / Track Control Arm Querlenker / Control Arm 1.9 i (CE7) 02.96 - 10.98 2.0 i LS (CE8) 02.96 - 10.98 2.2 i VTEC (CE9) 02.96 - 10.98 2.0 TDi (CF1) 04.96 - 10.98	(15) (96)			**24700 01** 52390-SM4-033
Lenker, Radaufhängung / Track Control Arm Querlenker / Control Arm 1.9 i (CE7) 02.96 - 10.98 2.0 i LS (CE8) 02.96 - 10.98 2.2 i VTEC (CE9) 02.96 - 10.98 2.0 TDi (CF1) 04.96 - 10.98	(15) (96)			**24701 01** 52400-SM4-033

ACCORD VII (CG, CK) 03.97 - 12.03

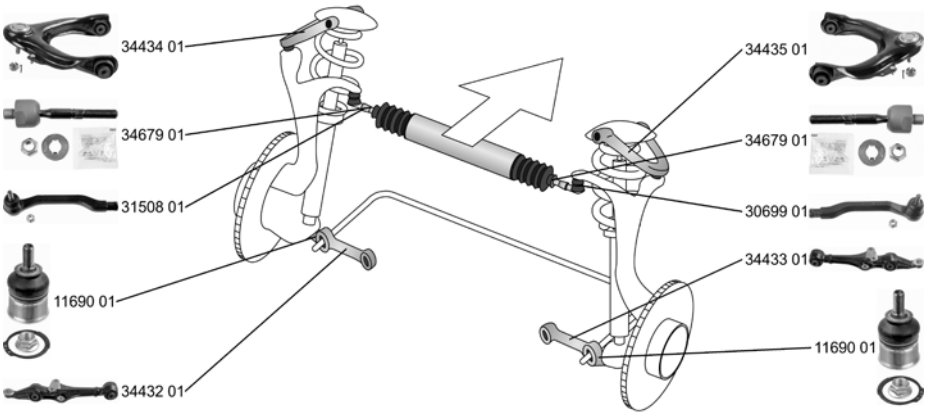

Spurstangenkopf / Tie Rod End Gewindemaß / Thread Size: M10x1,25 Innengewinde [mm] / Inner Thread [mm]: M14x1,5 ALL TYPES ausser/except for : 2.3 03.97 - 01.99	(28) (63) (75)			**30699 01** 53540-S84-A01
Spurstangenkopf / Tie Rod End Gewindemaß / Thread Size: M10x1,25 Innengewinde [mm] / Inner Thread [mm]: M14x1,5 Konusmaß [mm] / Cone Size [mm]: 14 ALL TYPES ausser/except for : 2.3 03.97 - 01.99	(28) (63) (75) (77)			**31508 01** 53560-S84-A01
Axialgelenk, Spurstange / Tie Rod Axle Joint Aussengewinde 1 [mm] / Outer Thread 1 [mm]: M16x1,5 getriebes. Aussengewinde [mm] / Outer Thread [mm]: M14x1,5 1.8 i 10.98 - 12.02 2.0 i 10.98 - 01.01 2.2 Type-R 02.99 - 12.02 2.0 Turbo DI 02.99 - 12.02	(5) (40) (41)			**34679 01** 53010-S84-A01
Faltenbalg, Lenkung / Bellow, steering Innendurchmesser 1 [mm] / Inner Diameter 1 [mm]: 10 Innendurchmesser 2 [mm] / Inner Diameter 2 [mm]: 43 ALL TYPES ausser/except for : 2.3 03.97 - 01.99	(7) (72) (73)			**30221 01** 53536-S1A-E01

HONDA

ACCORD VII (CG, CK) 03.97 - 12.03

Lenker, Radaufhängung / Track Control Arm Querlenker / Control Arm ALL TYPES ausser/except for : 2.3 03.97 - 01.99	(15) (96)			**34432 01**	**51365-S84-A00**
Lenker, Radaufhängung / Track Control Arm Querlenker / Control Arm ALL TYPES ausser/except for : 2.3 03.97 - 01.99	(15) (96)			**34433 01**	**51355-S84-A00**
Lenker, Radaufhängung / Track Control Arm Querlenker / Control Arm ALL TYPES ausser/except for : 2.3 03.97 - 01.99	(15) (96)			**34434 01**	**51460-S84-A01**
Lenker, Radaufhängung / Track Control Arm Querlenker / Control Arm ALL TYPES ausser/except for : 2.3 03.97 - 01.99	(15) (96)			**34435 01**	**51450-S84-A01**
Trag-/Führungsgelenk / Ball Joint ALL TYPES ausser/except for : 2.3 03.97 - 01.99	(32)			**11690 01**	**51220-S84-A02**
Stange/Strebe, Stabilisator / Link Stabiliser Pendelstange / Suspension Rod ALL TYPES ausser/except for : 2.3 03.97 - 01.99	(31) (95)			**29795 01**	**51321-S84-A01**
Stange/Strebe, Stabilisator / Link Stabiliser Pendelstange / Suspension Rod ALL TYPES ausser/except for : 2.3 03.97 - 01.99	(31) (95)			**29796 01**	**51320-S84-A01**

Lenker, Radaufhängung / Track Control Arm Querlenker / Control Arm 1.6 i 10.98 - 12.02 1.8 i 10.98 - 12.02 2.0 i 10.98 - 01.01 2.2 Type-R 02.99 - 12.02 2.0 Turbo DI 02.99 - 12.02	(15) (96)			**24700 01**	**52390-SM4-033**
Lenker, Radaufhängung / Track Control Arm Querlenker / Control Arm 1.6 i 10.98 - 12.02 1.8 i 10.98 - 12.02 2.0 i 10.98 - 01.01 2.2 Type-R 02.99 - 12.02 2.0 Turbo DI 02.99 - 12.02	(15) (96)			**24701 01**	**52400-SM4-033**
Stange/Strebe, Stabilisator / Link Stabiliser Pendelstange / Suspension Rod 1.6 LS 10.98 - 12.02 2.0 Turbo DI 02.99 - 12.02 3.0 Vtec (CK1) 10.98 - 12.02	(31) (95)			**30645 01**	**52325-S84-A01**
Stange/Strebe, Stabilisator / Link Stabiliser Pendelstange / Suspension Rod 1.6 LS 10.98 - 12.02 2.0 Turbo DI 02.99 - 12.02 3.0 Vtec (CK1) 10.98 - 12.02	(31) (95)			**30646 01**	**52320-S84-A01**

HONDA

ACCORD VII Aerodeck/Estate/Break 02.98 -

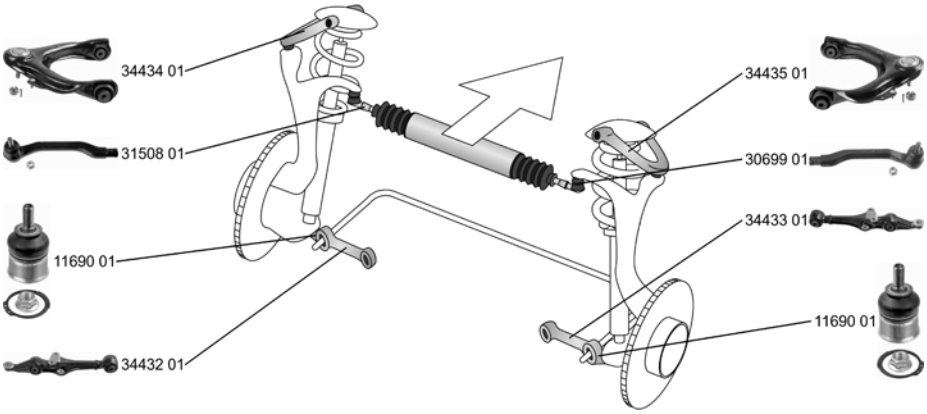

Spurstangenkopf / Tie Rod End Gewindemaß / Thread Size: M10x1,25 Innengewinde [mm] / Inner Thread [mm]: M14x1,5	(28) (63) (75)			**30699 01** 53540-S84-A01
1.6 10.98 - 12.02 2.3 16 V 02.98 -				
Spurstangenkopf / Tie Rod End Gewindemaß / Thread Size: M10x1,25 Innengewinde [mm] / Inner Thread [mm]: M14x1,5 Konusmaß [mm] / Cone Size [mm]: 14	(28) (63) (75) (77)			**31508 01** 53560-S84-A01
1.6 10.98 - 12.02 2.3 16 V 02.98 -				
Faltenbalg, Lenkung / Bellow, steering Innendurchmesser 1 [mm] / Inner Diameter 1 [mm]: 10 Innendurchmesser 2 [mm] / Inner Diameter 2 [mm]: 43	(7) (72) (73)			**30221 01** 53536-S1A-E01
2.3 16 V 02.98 -				
Lenker, Radaufhängung / Track Control Arm Querlenker / Control Arm	(15) (96)			**34432 01** 51365-S84-A00
1.6 10.98 - 12.02 2.4 Vtec E 09.03 - 09.05				
Lenker, Radaufhängung / Track Control Arm Querlenker / Control Arm	(15) (96)			**34433 01** 51355-S84-A00
1.6 10.98 - 12.02 2.4 Vtec E 09.03 - 09.05				
Lenker, Radaufhängung / Track Control Arm Querlenker / Control Arm	(15) (96)			**34434 01** 51460-S84-A01
1.6 10.98 - 12.02 2.4 Vtec E 09.03 - 09.05				
Lenker, Radaufhängung / Track Control Arm Querlenker / Control Arm	(15) (96)			**34435 01** 51450-S84-A01
1.6 10.98 - 12.02 2.4 Vtec E 09.03 - 09.05				
Trag-/Führungsgelenk / Ball Joint	(32)			**11690 01** 51220-S84-A02
2.3 16 V 02.98 -				
Stange/Strebe, Stabilisator / Link Stabiliser Pendelstange / Suspension Rod	(31) (95)			**29795 01** 51321-S84-A01
1.6 10.98 - 12.02 2.3 16 V 02.98 -				

HONDA

ACCORD VII Aerodeck/Estate/Break 02.98 -

Stange/Strebe, Stabilisator / Link Stabiliser Pendelstange / Suspension Rod	(31) (95)		**29796 01**	**51320-S84-A01**
1.6 10.98 - 12.02 2.3 16 V 02.98 -				
Lenker, Radaufhängung / Track Control Arm Querlenker / Control Arm	(15) (96)		**24700 01**	**52390-SM4-033**
2.3 16 V 02.98 -				
Lenker, Radaufhängung / Track Control Arm Querlenker / Control Arm	(15) (96)		**24701 01**	**52400-SM4-033**
2.3 16 V 02.98 -				
Stange/Strebe, Stabilisator / Link Stabiliser Pendelstange / Suspension Rod	(31) (95)		**30645 01**	**52325-S84-A01**
1.6 10.98 - 12.02				
Stange/Strebe, Stabilisator / Link Stabiliser Pendelstange / Suspension Rod	(31) (95)		**30646 01**	**52320-S84-A01**
1.6 10.98 - 12.02				

ACCORD VII Coupe (CG) 12.97 - 06.03

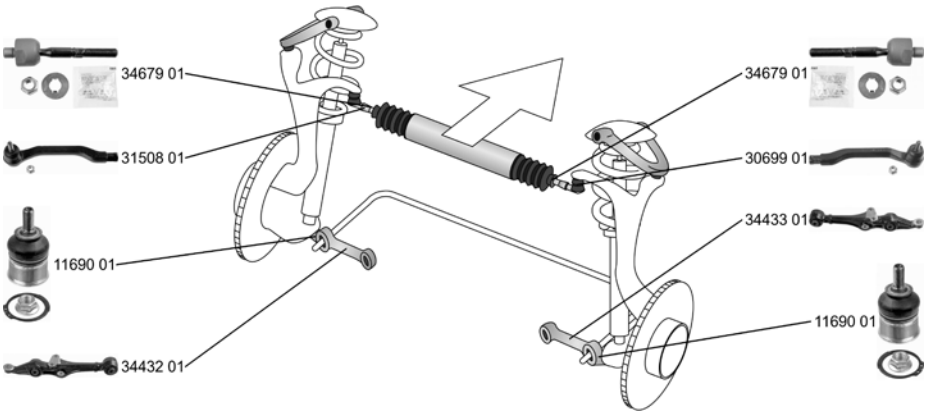

Spurstangenkopf / Tie Rod End Gewindemaß / Thread Size: M10x1,25 Innengewinde [mm] / Inner Thread [mm]: M14x1,5	(28) (63) (75)		**30699 01**	**53540-S84-A01**
2.0 11.99 - 10.02 2.0 i 16V 02.98 - 06.03 3.0 V6 24V 02.98 - 06.03 3.0 Vtec 10.01 - 06.03				
Spurstangenkopf / Tie Rod End Gewindemaß / Thread Size: M10x1,25 Innengewinde [mm] / Inner Thread [mm]: M14x1,5 Konusmaß [mm] / Cone Size [mm]: 14	(28) (63) (75) (77)		**31508 01**	**53560-S84-A01**
2.0 11.99 - 10.02 2.0 i 16V 02.98 - 06.03 3.0 V6 24V 02.98 - 06.03 3.0 Vtec 10.01 - 06.03				

HONDA

ACCORD VII Coupe (CG) 12.97 - 06.03

Axialgelenk, Spurstange / Tie Rod Axle Joint Aussengewinde 1 [mm] / Outer Thread 1 [mm]: M16x1,5 getriebes. Aussengewinde [mm] / Outer Thread [mm]: M14x1,5	(5) (40) (41)			**34679 01** **53010-S84-A01**
2.0 11.99 - 10.02 2.0 i 16V 02.98 - 06.03 3.0 V6 24V 02.98 - 06.03 3.0 Vtec 10.01 - 06.03				
Faltenbalg, Lenkung / Bellow, steering Innendurchmesser 1 [mm] / Inner Diameter 1 [mm]: 10 Innendurchmesser 2 [mm] / Inner Diameter 2 [mm]: 43	(7) (72) (73)			**30221 01** **53536-S1A-E01**
2.0 i 16V 02.98 - 06.03 3.0 V6 24V 02.98 - 06.03				
Faltenbalg, Lenkung / Bellow, steering Innendurchmesser 1 [mm] / Inner Diameter 1 [mm]: 12 Innendurchmesser 2 [mm] / Inner Diameter 2 [mm]: 47	(7) (72) (73)			**30234 01** **53534-S84-A01**
2.0 11.99 - 10.02 2.0 i 16V 02.98 - 06.03 3.0 V6 24V 02.98 - 06.03 3.0 Vtec 10.01 - 06.03				
Lenker, Radaufhängung / Track Control Arm Querlenker / Control Arm	(15) (96)			**34432 01** **51365-S84-A00**
2.0 11.99 - 10.02 2.0 i 16V 02.98 - 06.03 3.0 V6 24V 02.98 - 06.03 3.0 Vtec 10.01 - 06.03				
Lenker, Radaufhängung / Track Control Arm Querlenker / Control Arm	(15) (96)			**34433 01** **51355-S84-A00**
2.0 11.99 - 10.02 2.0 i 16V 02.98 - 06.03 3.0 V6 24V 02.98 - 06.03 3.0 Vtec 10.01 - 06.03				
Trag-/Führungsgelenk / Ball Joint	(32)			**11690 01** **51220-S84-A02**
2.0 i 16V 02.98 - 06.03 3.0 V6 24V 02.98 - 06.03				
Stange/Strebe, Stabilisator / Link Stabiliser Pendelstange / Suspension Rod	(31) (95)			**29795 01** **51321-S84-A01**
2.0 11.99 - 10.02 2.0 i 16V 02.98 - 06.03 3.0 V6 24V 02.98 - 06.03 3.0 Vtec 10.01 - 06.03				
Stange/Strebe, Stabilisator / Link Stabiliser Pendelstange / Suspension Rod	(31) (95)			**29796 01** **51320-S84-A01**
2.0 11.99 - 10.02 2.0 i 16V 02.98 - 06.03 3.0 V6 24V 02.98 - 06.03 3.0 Vtec 10.01 - 06.03				

Lenker, Radaufhängung / Track Control Arm Querlenker / Control Arm	(15) (96)			**24700 01** **52390-SM4-033**
2.0 i 16V 02.98 - 06.03 3.0 V6 24V 02.98 - 06.03				
Lenker, Radaufhängung / Track Control Arm Querlenker / Control Arm	(15) (96)			**24701 01** **52400-SM4-033**
2.0 i 16V 02.98 - 06.03 3.0 V6 24V 02.98 - 06.03				

HONDA

ACCORD VII Coupe (CG) 12.97 - 06.03

Stange/Strebe, Stabilisator / Link Stabiliser Pendelstange / Suspension Rod	(31) (95)			**30645 01**	**52325-S84-A01**
2.0 11.99 - 10.02 2.0 i 16V 02.98 - 06.03 3.0 Vtec 10.01 - 06.03					
Stange/Strebe, Stabilisator / Link Stabiliser Pendelstange / Suspension Rod	(31) (95)			**30646 01**	**52320-S84-A01**
2.0 11.99 - 10.02 2.0 i 16V 02.98 - 06.03 3.0 Vtec 10.01 - 06.03					

ACCORD VII Hatchback/avec hayon (CH) 12.99 - 12.02

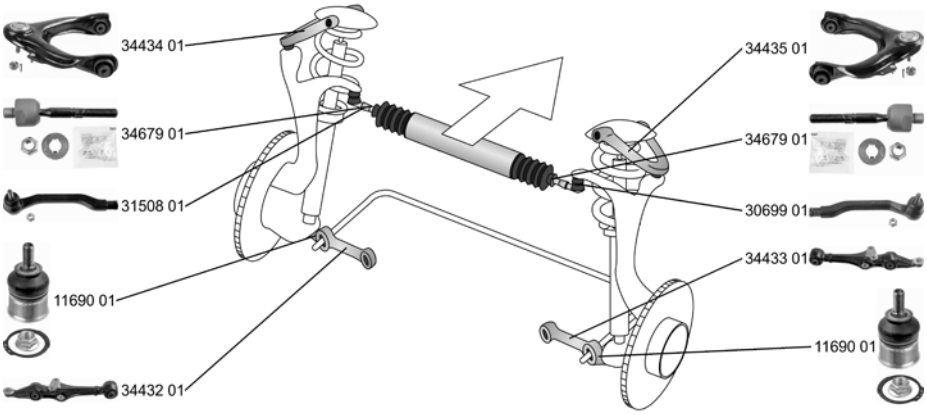

Spurstangenkopf / Tie Rod End Gewindemaß / Thread Size: M10x1,25 Innengewinde [mm] / Inner Thread [mm]: M14x1,5	(28) (63) (75)			**30699 01**	**53540-S84-A01**
ALL TYPES					
Spurstangenkopf / Tie Rod End Gewindemaß / Thread Size: M10x1,25 Innengewinde [mm] / Inner Thread [mm]: M14x1,5 Konusmaß [mm] / Cone Size [mm]: 14	(28) (63) (75) (77)			**31508 01**	**53560-S84-A01**
ALL TYPES					
Axialgelenk, Spurstange / Tie Rod Axle Joint Aussengewinde 1 [mm] / Outer Thread 1 [mm]: M16x1,5 getriebes. Aussengewinde [mm] / Outer Thread [mm]: M14x1,5	(5) (40) (41)			**34679 01**	**53010-S84-A01**
1.8 i (CH6) 12.99 - 12.02 2.0 (CH7) 12.99 - 12.02 2.3 (CL4) 11.00 - 12.02 2.0 TDi 12.99 - 10.00					
Faltenbalg, Lenkung / Bellow, steering Innendurchmesser 1 [mm] / Inner Diameter 1 [mm]: 10 Innendurchmesser 2 [mm] / Inner Diameter 2 [mm]: 43	(7) (72) (73)			**30221 01**	**53536-S1A-E01**
1.8 i (CH6) 12.99 - 12.02 2.0 (CH7) 12.99 - 12.02 2.3 (CL4) 11.00 - 12.02					
Lenker, Radaufhängung / Track Control Arm Querlenker / Control Arm	(15) (96)			**34432 01**	**51365-S84-A00**
ALL TYPES					
Lenker, Radaufhängung / Track Control Arm Querlenker / Control Arm	(15) (96)			**34433 01**	**51355-S84-A00**
ALL TYPES					

HONDA

ACCORD VII Hatchback/avec hayon (CH) 12.99 - 12.02

Lenker, Radaufhängung / Track Control Arm Querlenker / Control Arm ALL TYPES	(15) (96)			**34434 01** **51460-S84-A01**
Lenker, Radaufhängung / Track Control Arm Querlenker / Control Arm ALL TYPES	(15) (96)			**34435 01** **51450-S84-A01**
Trag-/Führungsgelenk / Ball Joint 1.8 i (CH6) 12.99 - 12.02	(32)			**11690 01** **51220-S84-A02**
Stange/Strebe, Stabilisator / Link Stabiliser Pendelstange / Suspension Rod ALL TYPES	(31) (95)			**29795 01** **51321-S84-A01**
Stange/Strebe, Stabilisator / Link Stabiliser Pendelstange / Suspension Rod ALL TYPES	(31) (95)			**29796 01** **51320-S84-A01**

Lenker, Radaufhängung / Track Control Arm Querlenker / Control Arm 1.8 i (CH6) 12.99 - 12.02	(15) (96)			**24700 01** **52390-SM4-033**
Lenker, Radaufhängung / Track Control Arm Querlenker / Control Arm 1.8 i (CH6) 12.99 - 12.02	(15) (96)			**24701 01** **52400-SM4-033**
Stange/Strebe, Stabilisator / Link Stabiliser Pendelstange / Suspension Rod 1.6 12.99 - 12.02 2.0 (CH7) 12.99 - 12.02 2.3 (CL4) 11.00 - 12.02 2.0 TDi 12.99 - 10.00	(31) (95)			**30645 01** **52325-S84-A01**
Stange/Strebe, Stabilisator / Link Stabiliser Pendelstange / Suspension Rod 1.6 12.99 - 12.02 2.0 (CH7) 12.99 - 12.02 2.3 (CL4) 11.00 - 12.02 2.0 TDi 12.99 - 10.00	(31) (95)			**30646 01** **52320-S84-A01**

HONDA

ACCORD VIII (CL_, CM_) 02.03 -

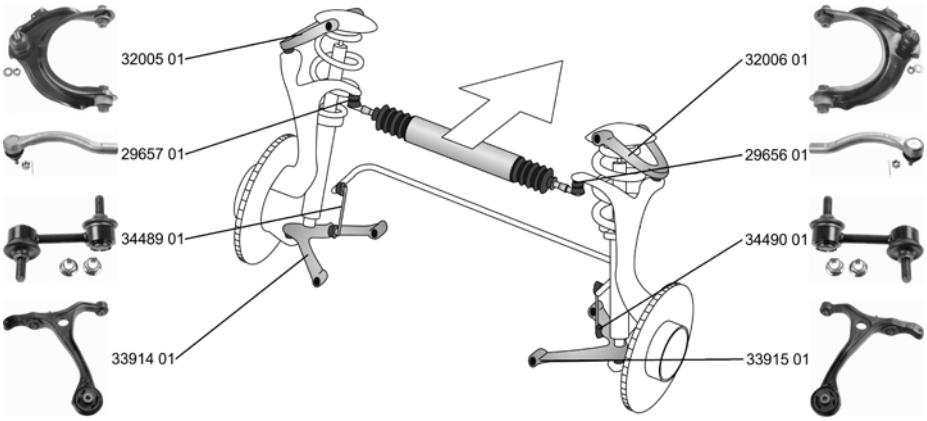

Spurstangenkopf / Tie Rod End Aussengewinde [mm] / Outer Thread [mm]: M10x1,25 Innengewinde [mm] / Inner Thread [mm]: M14x1,5		(28) (41) (75)			**29656 01** 53540-SDA-A01
2.0 (CL7)	02.03 -				
2.0 Allrad (CL8)	02.03 -				
2.2 i-CTDi	01.04 -				
2.4, 113 kW	09.06 -				
2.4 Vtec E (CM5), 118 kW	02.03 - 09.05				
2.4 (CL9)	02.03 -				
3.0 (CM6)	09.06 -				
Spurstangenkopf / Tie Rod End Aussengewinde [mm] / Outer Thread [mm]: M10x1,25 Innengewinde [mm] / Inner Thread [mm]: M14x1,5		(28) (41) (75)			**29657 01** 53560-SDA-A01
2.0 (CL7)	02.03 -				
2.0 Allrad (CL8)	02.03 -				
2.2 i-CTDi	01.04 -				
2.4, 113 kW	09.06 -				
2.4 Vtec E (CM5), 118 kW	02.03 - 09.05				
2.4 (CL9)	02.03 -				
3.0 (CM6)	09.06 -				
Faltenbalg, Lenkung / Bellow, steering Innendurchmesser 1 [mm] / Inner Diameter 1 [mm]: 12,5 Innendurchmesser 2 [mm] / Inner Diameter 2 [mm]: 45		(7) (72) (73)			**35248 01** 53534-SEAG02
2.0 (CL7)	02.03 -		LHD		
2.4 (CL9)	02.03 -				
Faltenbalg, Lenkung / Bellow, steering Innendurchmesser 1 [mm] / Inner Diameter 1 [mm]: 12,5 Innendurchmesser 2 [mm] / Inner Diameter 2 [mm]: 48		(7) (72) (73)			**35249 01** 53534-SEDG01
2.2 i-CTDi	01.04 -				
Lenker, Radaufhängung / Track Control Arm Querlenker / Control Arm		(15) (96)			**32005 01** 51460-SDA-A01
2.0 (CL7)	02.03 -		->09.2005		
2.2 i-CTDi	01.04 -				
2.4 (CL9)	02.03 -				
Lenker, Radaufhängung / Track Control Arm Querlenker / Control Arm		(15) (96)			**32006 01** 51450-SDA-A01
2.0 (CL7)	02.03 -		->09.2005		
2.2 i-CTDi	01.04 -				
2.4 (CL9)	02.03 -				
Lenker, Radaufhängung / Track Control Arm Querlenker / Control Arm		(15) (96)			**33914 01** 51360-SDA-A01
2.0 (CL7)	02.03 -				
2.2 i-CTDi	01.04 -				
2.4 Vtec	04.06 - 07.08				
2.4 (CL9)	02.03 -				

HONDA

ACCORD VIII (CL_, CM_) 02.03 -

Lenker, Radaufhängung / Track Control Arm Querlenker / Control Arm	(15) (96)			**33915 01** **51350-SDA-A01**
2.0 (CL7) 02.03 - 2.2 i-CTDi 01.04 - 2.4 Vtec 04.06 - 07.08 2.4 (CL9) 02.03 -				
Stange/Strebe, Stabilisator / Link Stabiliser Pendelstange / Suspension Rod Aussengewinde [mm] / Outer Thread [mm]: M10x1,25	(31) (95) (41)			**34489 01** **51321-SEA-E01**
2.0 (CL7) 02.03 - 2.2 i-CTDi 01.04 - 2.4 (CL9) 02.03 -				
Stange/Strebe, Stabilisator / Link Stabiliser Pendelstange / Suspension Rod Aussengewinde [mm] / Outer Thread [mm]: M10x1,25	(31) (95) (41)			**34490 01** **51320-SEA-E01**
2.0 (CL7) 02.03 - 2.2 i-CTDi 01.04 - 2.4 (CL9) 02.03 -				
Stabilisatorlager / Anti-roll Bar Bush Kit Bohrung-Ø [mm] / Bore Ø [mm]: 24	(29) (44)	(x2)		**34066 01** **51306-SHJ-A61**
2.0 (CL7) 02.03 - 2.0 Allrad (CL8) 02.03 - 2.2 i-CTDi 01.04 - 2.4, 113 kW 09.06 - 2.4 Vtec E (CM5), 118 kW 02.03 - 09.05 2.4 (CL9) 02.03 - 3.0 (CM6) 09.06 -		->12.2007		

Stange/Strebe, Stabilisator / Link Stabiliser Pendelstange / Suspension Rod	(31) (95)			**30645 01** **52325-S84-A01**
2.0 (CL7) 02.03 - 2.0 Allrad (CL8) 02.03 - 2.2 i-CTDi 01.04 - 2.4 (CL9) 02.03 -				
Stange/Strebe, Stabilisator / Link Stabiliser Pendelstange / Suspension Rod	(31) (95)			**30646 01** **52320-S84-A01**
2.0 (CL7) 02.03 - 2.0 Allrad (CL8) 02.03 - 2.2 i-CTDi 01.04 - 2.4 (CL9) 02.03 -				

ACCORD VIII Tourer (CM_) 04.03 -

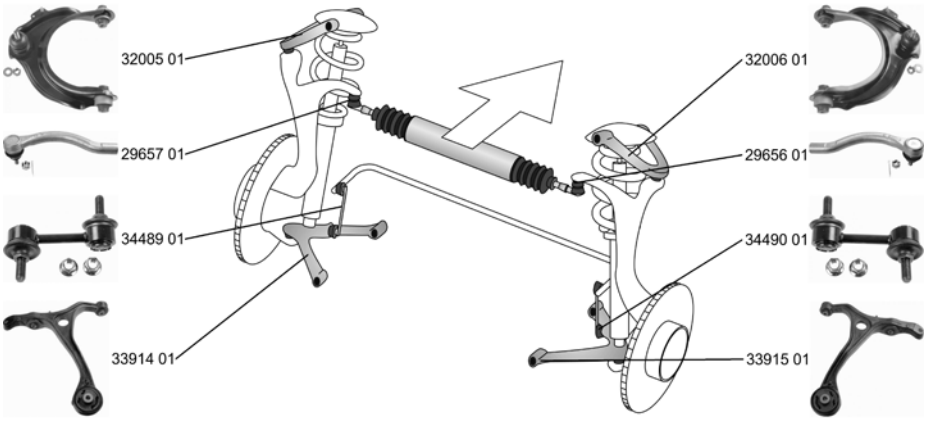

Spurstangenkopf / Tie Rod End Aussengewinde [mm] / Outer Thread [mm]: M10x1,25 Innengewinde [mm] / Inner Thread [mm]: M14x1,5	(28) (41) (75)			**29656 01** **53540-SDA-A01**
ALL TYPES ausser/except for : 2.4 Vtec T 09.03 -				

HONDA

ACCORD VIII Tourer (CM_) 04.03 -

Spurstangenkopf / Tie Rod End Aussengewinde [mm] / Outer Thread [mm]: M10x1,25 Innengewinde [mm] / Inner Thread [mm]: M14x1,5 ALL TYPES ausser/except for : 2.4 Vtec T 09.03 -	(28) (41) (75)			**29657 01**	**53560-SDA-A01**
Faltenbalg, Lenkung / Bellow, steering Innendurchmesser 1 [mm] / Inner Diameter 1 [mm]: 12,5 Innendurchmesser 2 [mm] / Inner Diameter 2 [mm]: 45 2.0 (CM1) 04.03 - 2.4 (CM2) 04.03 -	(7) (72) (73)	 LHD		**35248 01**	**53534-SEAG02**
Faltenbalg, Lenkung / Bellow, steering Innendurchmesser 1 [mm] / Inner Diameter 1 [mm]: 12,5 Innendurchmesser 2 [mm] / Inner Diameter 2 [mm]: 48 2.2 i-CTDi 01.04 -	(7) (72) (73)			**35249 01**	**53534-SEDG01**
Lenker, Radaufhängung / Track Control Arm Querlenker / Control Arm 2.0 (CM1) 04.03 - 2.4 (CM2) 04.03 - 2.2 i-CTDi 01.04 -	(15) (96)	 ->09.2005		**32005 01**	**51460-SDA-A01**
Lenker, Radaufhängung / Track Control Arm Querlenker / Control Arm 2.0 (CM1) 04.03 - 2.4 (CM2) 04.03 - 2.2 i-CTDi 01.04 -	(15) (96)	 ->09.2005		**32006 01**	**51450-SDA-A01**
Lenker, Radaufhängung / Track Control Arm Querlenker / Control Arm ALL TYPES	(15) (96)			**33914 01**	**51360-SDA-A01**
Lenker, Radaufhängung / Track Control Arm Querlenker / Control Arm ALL TYPES	(15) (96)			**33915 01**	**51350-SDA-A01**
Stange/Strebe, Stabilisator / Link Stabiliser Pendelstange / Suspension Rod Aussengewinde [mm] / Outer Thread [mm]: M10x1,25 2.0 (CM1) 04.03 - 2.4 (CM2) 04.03 - 2.2 i-CTDi 01.04 -	(31) (95) (41)			**34489 01**	**51321-SEA-E01**
Stange/Strebe, Stabilisator / Link Stabiliser Pendelstange / Suspension Rod Aussengewinde [mm] / Outer Thread [mm]: M10x1,25 2.0 (CM1) 04.03 - 2.4 (CM2) 04.03 - 2.2 i-CTDi 01.04 -	(31) (95) (41)			**34490 01**	**51320-SEA-E01**
Stabilisatorlager / Anti-roll Bar Bush Kit Bohrung-Ø [mm] / Bore Ø [mm]: 24 ALL TYPES ausser/except for : 2.4 Vtec T 09.03 -	(29) (44)	(x2) ->12.2007		**34066 01**	**51306-SHJ-A61**

HONDA

ACCORD EURO VIII Stufenheck (CL) 06.03 - 06.08

Stange/Strebe, Stabilisator / Link Stabiliser Pendelstange / Suspension Rod Aussengewinde [mm] / Outer Thread [mm]: M10x1,25		(31) (95) (41)			**35415 01** **51325-TA0-A01**
2.4 (CU6)	06.08 -				
Stange/Strebe, Stabilisator / Link Stabiliser Pendelstange / Suspension Rod Aussengewinde [mm] / Outer Thread [mm]: M10x1,25		(31) (95) (41)			**35416 01** **51320-TA0-A01**
2.4 (CU6)	06.08 -				

ACCORD IX 07.08 -

Stange/Strebe, Stabilisator / Link Stabiliser Pendelstange / Suspension Rod Aussengewinde [mm] / Outer Thread [mm]: M10x1,25		(31) (95) (41)			**35415 01** **51325-TA0-A01**
2.0 i 2.4 i 2.4 i, 148 kW 2.2 i-DTEC, 110 kW	07.08 - 07.08 - . 07.08 - 07.08 -				
Stange/Strebe, Stabilisator / Link Stabiliser Pendelstange / Suspension Rod Aussengewinde [mm] / Outer Thread [mm]: M10x1,25		(31) (95) (41)			**35416 01** **51320-TA0-A01**
2.0 i 2.4 i 2.4 i, 148 kW 2.2 i-DTEC, 110 kW	07.08 - 07.08 - . 07.08 - 07.08 -				

ACCORD IX TOURER 07.08 -

Stange/Strebe, Stabilisator / Link Stabiliser Pendelstange / Suspension Rod Aussengewinde [mm] / Outer Thread [mm]: M10x1,25		(31) (95) (41)			**35415 01** **51325-TA0-A01**
2.0 i 2.4 i 2.2 i-DTEC, 110 kW	07.08 - 07.08 - 07.08 -				
Stange/Strebe, Stabilisator / Link Stabiliser Pendelstange / Suspension Rod Aussengewinde [mm] / Outer Thread [mm]: M10x1,25		(31) (95) (41)			**35416 01** **51320-TA0-A01**
2.0 i 2.4 i 2.2 i-DTEC, 110 kW	07.08 - 07.08 - 07.08 -				

HONDA

CIVIC IV Hatchback/avec hayon (EG) 10.91 - 11.95

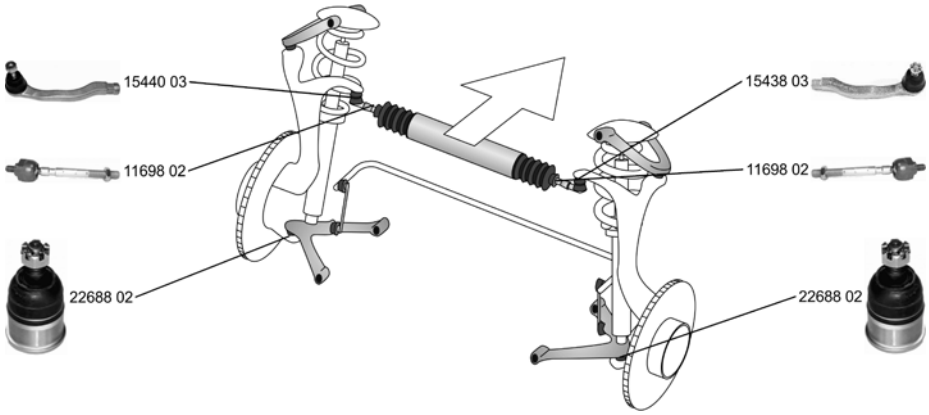

Spurstangenkopf / Tie Rod End mit Rechtsgewinde / with right-hand thread		(28) (206)		**15438 03** **53540-SR3-003**
1.3 16V (EG3) 1.5 i 16V (EG4), 69 kW 1.6 16V Vtec (EG5) 1.6 VTi 16V (EG6)	10.91 - 11.95 10.91 - 11.95 10.91 - 11.95 10.91 - 11.95			
Spurstangenkopf / Tie Rod End mit Rechtsgewinde / with right-hand thread		(28) (206)		**15440 03** **53560-SR3-003**
1.3 16V (EG3) 1.5 i 16V (EG4), 69 kW 1.6 16V Vtec (EG5) 1.6 VTi 16V (EG6)	10.91 - 11.95 10.91 - 11.95 10.91 - 11.95 10.91 - 11.95			
Axialgelenk, Spurstange / Tie Rod Axle Joint		(5)		**11698 02** **53010-SR3-010**
ALL TYPES				
Faltenbalg, Lenkung / Bellow, steering Innendurchmesser 1 [mm] / Inner Diameter 1 [mm]: 9 Innendurchmesser 2 [mm] / Inner Diameter 2 [mm]: 44		(7) (72) (73)		**30147 01** **53534-SV4-N01**
1.3 16V (EG3)	10.91 - 11.95			
1.5 i 16V (EG4), 69 kW 1.6 16V Vtec (EG5) 1.6 VTi 16V (EG6)	10.91 - 11.95 10.91 - 11.95 10.91 - 11.95			
Trag-/Führungsgelenk / Ball Joint		(32)		**22688 02** **51220-SR3-003**
ALL TYPES				

Lenker, Radaufhängung / Track Control Arm Querlenker / Control Arm		(15) (96)		**24708 01** **52390-SR3-000**
1.3 16V (EG3) 1.5 i 16V (EG4), 69 kW 1.6 16V Vtec (EG5) 1.6 VTi 16V (EG6)	10.91 - 11.95 10.91 - 11.95 10.91 - 11.95 10.91 - 11.95			
Lenker, Radaufhängung / Track Control Arm Querlenker / Control Arm		(15) (96)		**24709 01** **52400-SR3-000**
1.3 16V (EG3) 1.5 i 16V (EG4), 69 kW 1.6 16V Vtec (EG5) 1.6 VTi 16V (EG6)	10.91 - 11.95 10.91 - 11.95 10.91 - 11.95 10.91 - 11.95			

HONDA

CIVIC V Stufenheck (EG, EH) 10.91 - 12.95

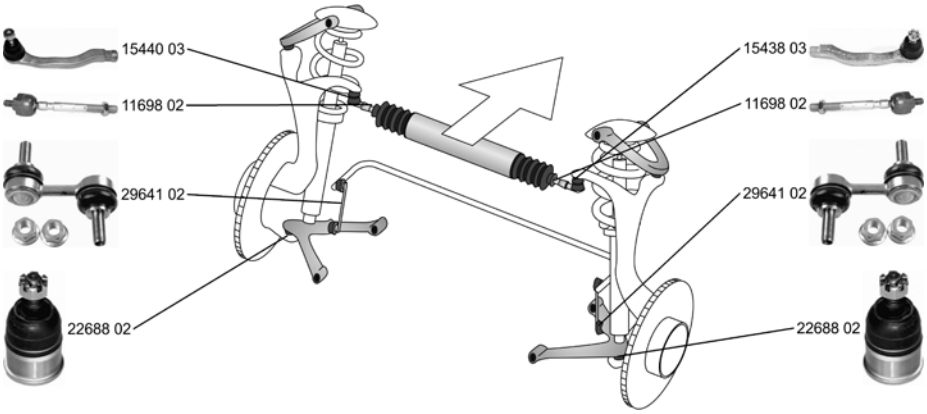

Spurstangenkopf / Tie Rod End mit Rechtsgewinde / with right-hand thread		(28) (206)		**15438 03** **53540-SR3-003**
1.5, 61 kW	01.92 - 12.92			
1.5, 67 kW	10.93 - 12.95			
1.5 i 16V (EG8)	10.91 - 11.95			
1.6 16V Vtec (EH9)	10.91 - 11.95			
1.6 4x4	01.92 - 10.95			
1.6 VTi (EG9)	10.91 - 11.95			
Spurstangenkopf / Tie Rod End mit Rechtsgewinde / with right-hand thread		(28) (206)		**15440 03** **53560-SR3-003**
1.5, 61 kW	01.92 - 12.92			
1.5, 67 kW	10.93 - 12.95			
1.5 i 16V (EG8)	10.91 - 11.95			
1.6 16V Vtec (EH9)	10.91 - 11.95			
1.6 4x4	01.92 - 10.95			
1.6 VTi (EG9)	10.91 - 11.95			
Axialgelenk, Spurstange / Tie Rod Axle Joint		(5)		**11698 02** **53010-SR3-010**
1.5, 67 kW	10.93 - 12.95			
1.5 i 16V (EG8)	10.91 - 11.95			
1.6 16V Vtec (EH9)	10.91 - 11.95			
1.6 4x4	01.92 - 10.95			
1.6 VTi (EG9)	10.91 - 11.95			
Faltenbalg, Lenkung / Bellow, steering Innendurchmesser 1 [mm] / Inner Diameter 1 [mm]: 9 Innendurchmesser 2 [mm] / Inner Diameter 2 [mm]: 44		(7) (72) (73)		**33600 01** **53534-SV4-003**
1.5, 61 kW	01.92 - 12.92		LHD	
1.5 i 16V (EG8)	10.91 - 11.95		LHD	
1.6 16V Vtec (EH9)	10.91 - 11.95		LHD	
1.6 VTi (EG9)	10.91 - 11.95		LHD	
Trag-/Führungsgelenk / Ball Joint		(32)		**22688 02** **51220-SR3-003**
1.5, 61 kW	01.92 - 12.92			
1.5, 67 kW	10.93 - 12.95			
1.5 i 16V (EG8)	10.91 - 11.95			
1.6 16V Vtec (EH9)	10.91 - 11.95			
1.6 4x4	01.92 - 10.95			
1.6 VTi (EG9)	10.91 - 11.95			
Stange/Strebe, Stabilisator / Link Stabiliser Pendelstange / Suspension Rod		(31) (95)		**29641 02** **51320-S04-003**
1.5, 67 kW	10.93 - 12.95			
1.6 4x4	01.92 - 10.95			

Lenker, Radaufhängung / Track Control Arm Querlenker / Control Arm		(15) (96)		**24708 01** **52390-SR3-000**
1.5 i 16V (EG8)	10.91 - 11.95			
1.6 16V Vtec (EH9)	10.91 - 11.95			
1.6 VTi (EG9)	10.91 - 11.95			

HONDA

CIVIC V Stufenheck (EG, EH) 10.91 - 12.95

Lenker, Radaufhängung / Track Control Arm Querlenker / Control Arm		(15) (96)			**24709 01** **52400-SR3-000**
1.5 i 16V (EG8)	10.91 - 11.95				
1.6 16V Vtec (EH9)	10.91 - 11.95				
1.6 VTi (EG9)	10.91 - 11.95				

CIVIC V Coupe (EJ) 08.93 - 03.96

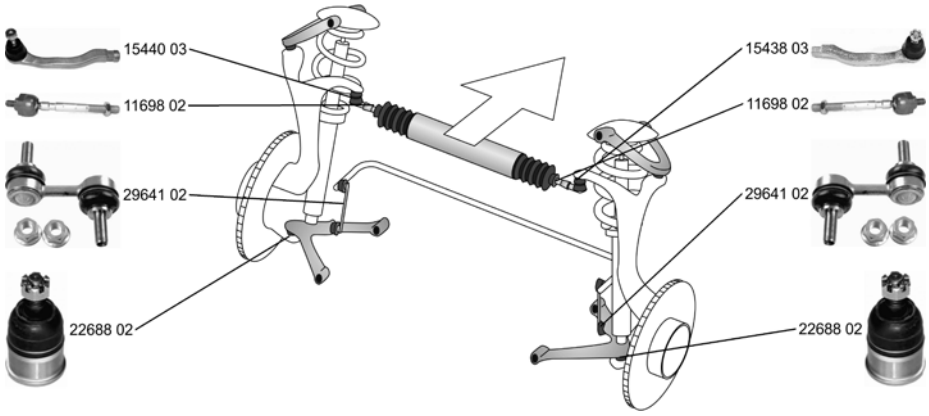

Spurstangenkopf / Tie Rod End mit Rechtsgewinde / with right-hand thread		(28) (206)			**15438 03** **53540-SR3-003**
ALL TYPES					
Spurstangenkopf / Tie Rod End mit Rechtsgewinde / with right-hand thread		(28) (206)			**15440 03** **53560-SR3-003**
ALL TYPES					
Axialgelenk, Spurstange / Tie Rod Axle Joint		(5)			**11698 02** **53010-SR3-010**
1.5	08.93 - 12.95				
1.5 i LSi (EJ2)	01.94 - 11.95				
1.6 i (EJ6)	01.94 - 11.95				
1.6 i Vtec (EJ1)	01.94 - 03.96				
Faltenbalg, Lenkung / Bellow, steering Innendurchmesser 1 [mm] / Inner Diameter 1 [mm]: 9 Innendurchmesser 2 [mm] / Inner Diameter 2 [mm]: 44		(7) (72) (73)			**30147 01** **53534-SV4-N01**
1.5 i LSi (EJ2)	01.94 - 11.95				
1.6 i (EJ6)	01.94 - 11.95				
1.6 i Vtec (EJ1)	01.94 - 03.96				
1.6 i Vtec	01.94 - 11.95				
Trag-/Führungsgelenk / Ball Joint		(32)			**22688 02** **51220-SR3-003**
ALL TYPES					
Stange/Strebe, Stabilisator / Link Stabiliser Pendelstange / Suspension Rod		(31) (95)			**29641 02** **51320-S04-003**
1.5	08.93 - 12.95				
Lenker, Radaufhängung / Track Control Arm Querlenker / Control Arm		(15) (96)			**24708 01** **52390-SR3-000**
1.5 i LSi (EJ2)	01.94 - 11.95				
1.6 i (EJ6)	01.94 - 11.95				
1.6 i Vtec (EJ1)	01.94 - 03.96				
1.6 i Vtec	01.94 - 11.95				

HONDA

CIVIC V Coupe (EJ) 08.93 - 03.96

Lenker, Radaufhängung / Track Control Arm Querlenker / Control Arm		(15) (96)			**24709 01** **52400-SR3-000**
1.5 i LSi (EJ2)	01.94 - 11.95				
1.6 i (EJ6)	01.94 - 11.95				
1.6 i Vtec (EJ1)	01.94 - 03.96				
1.6 i Vtec	01.94 - 11.95				
Stange/Strebe, Stabilisator / Link Stabiliser für Pendelstange / For suspension rod Aussengewinde [mm] / Outer Thread [mm]: M10x1,25		(31) (179) (41)			**31238 01** **52320-S04-003**
1.6 i (EJ6)	01.94 - 11.95				
Stange/Strebe, Stabilisator / Link Stabiliser für Pendelstange / For suspension rod Aussengewinde [mm] / Outer Thread [mm]: M10x1,25		(31) (179) (41)			**31239 01** **52321-S04-003**
1.6 i (EJ6)	01.94 - 11.95				

CIVIC VI Fastback (MA) 09.94 - 01.97

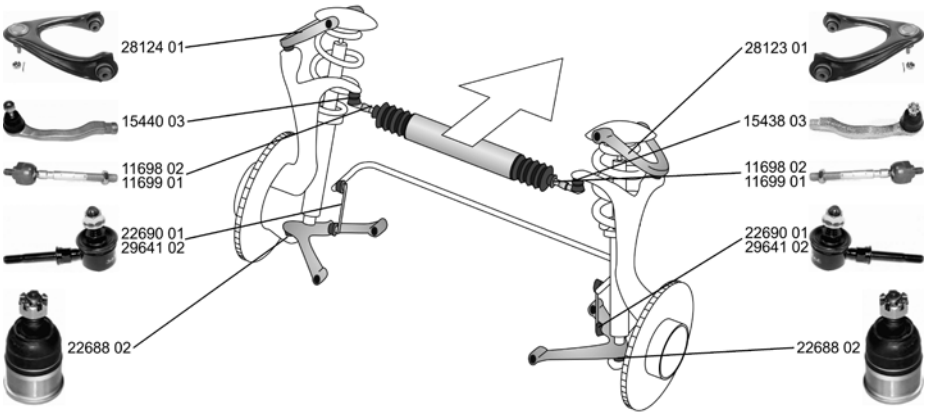

Spurstangenkopf / Tie Rod End mit Rechtsgewinde / with right-hand thread		(28) (206)			**15438 03** **53540-SR3-003**
1.4 i (MA8), 55 kW	09.95 - 01.97				
1.4 16V (MB2), 55 kW	01.97 - 02.01				
1.4 i (MA8), 66 kW	09.94 - 01.97				
1.4 16V (MB2), 66 kW	01.97 - 02.01				
1.5 i Vtec-E (MA9)	09.94 - 01.97				
1.6 i (MB1)	09.94 - 01.97				
1.6 i Vtec (MB1)	09.94 - 01.97				
1.6 VTi	01.97 - 02.01				
Spurstangenkopf / Tie Rod End mit Rechtsgewinde / with right-hand thread		(28) (206)			**15440 03** **53560-SR3-003**
1.4 i (MA8), 55 kW	09.95 - 01.97				
1.4 16V (MB2), 55 kW	01.97 - 02.01				
1.4 i (MA8), 66 kW	09.94 - 01.97				
1.4 16V (MB2), 66 kW	01.97 - 02.01				
1.5 i Vtec-E (MA9)	09.94 - 01.97				
1.6 i (MB1)	09.94 - 01.97				
1.6 i Vtec (MB1)	09.94 - 01.97				
1.6 VTi	01.97 - 02.01				
Axialgelenk, Spurstange / Tie Rod Axle Joint		(5)			**11698 02** **53010-SR3-010**
1.5 i Vtec-E (MA9)	09.94 - 01.97				
1.6 i Vtec (MB1)	09.94 - 01.97				

HONDA

CIVIC VI Fastback (MA) 09.94 - 01.97

Axialgelenk, Spurstange / Tie Rod Axle Joint

(5)

11699 01 53521-SH3-003

1.4 16V (MB2)	01.97 - 02.01
1.4 16V (MB2), 66 kW	01.97 - 02.01
1.5 16V (MB3)	01.97 - 02.01
1.8 16V (MB6)	01.97 - 02.01
2.0 i TD (MB7)	01.97 - 02.01

Faltenbalg, Lenkung / Bellow, steering

Innendurchmesser 1 [mm] / Inner Diameter 1 [mm]: 9
Innendurchmesser 2 [mm] / Inner Diameter 2 [mm]: 44

(7) (72) (73)

30147 01 53534-SV4-N01

1.4 i (MA8), 55 kW	09.95 - 01.97
1.4 i (MA8), 66 kW	09.94 - 01.97
1.5 i Vtec-E (MA9)	09.94 - 01.97
1.6 i (MB1)	09.94 - 01.97
1.6 i Vtec (MB1)	09.94 - 01.97

Lenker, Radaufhängung / Track Control Arm

Querlenker / Control Arm

(15) (96)

28123 01 51450-S04-023

1.4 i (MA8), 55 kW	09.95 - 01.97
1.4 16V (MB2), 55 kW	01.97 - 02.01
1.4 16V (MB2), 66 kW	01.97 - 02.01
1.5 16V (MB3)	01.97 - 02.01
1.6 16V (MB4)	01.97 - 02.01
1.6 VTi	01.97 - 02.01
1.8 16V (MB6)	01.97 - 02.01
2.0 i TD (MB7)	01.97 - 02.01

Lenker, Radaufhängung / Track Control Arm

Querlenker / Control Arm

(15) (96)

28124 01 51460-S04-023

1.4 i (MA8), 55 kW	09.95 - 01.97
1.4 16V (MB2), 55 kW	01.97 - 02.01
1.4 16V (MB2), 66 kW	01.97 - 02.01
1.5 16V (MB3)	01.97 - 02.01
1.6 16V (MB4)	01.97 - 02.01
1.6 VTi	01.97 - 02.01
1.8 16V (MB6)	01.97 - 02.01
2.0 i TD (MB7)	01.97 - 02.01

Trag-/Führungsgelenk / Ball Joint

(32)

22688 02 51220-SR3-003

1.4 i (MA8), 55 kW	09.95 - 01.97
1.4 16V (MB2), 55 kW	01.97 - 02.01
1.4 i (MA8), 66 kW	09.94 - 01.97
1.4 16V (MB2), 66 kW	01.97 - 02.01
1.5 i Vtec-E (MA9)	09.94 - 01.97
1.6 i (MB1)	09.94 - 01.97
1.6 i Vtec (MB1)	09.94 - 01.97
1.6 VTi	01.97 - 02.01

Stange/Strebe, Stabilisator / Link Stabiliser

Pendelstange / Suspension Rod

(31) (95)

22690 01 51320-ST7-003

1.4 16V (MB2)	01.97 - 02.01
1.4 16V (MB2), 66 kW	01.97 - 02.01
1.5 16V (MB3)	01.97 - 02.01
1.6 16V (MB4)	01.97 - 02.01
1.6 VTi	01.97 - 02.01
1.8 16V (MB6)	01.97 - 02.01
2.0 i TD (MB7)	01.97 - 02.01

Stange/Strebe, Stabilisator / Link Stabiliser

Pendelstange / Suspension Rod

(31) (95)

29641 02 51320-S04-003

1.6 VTi	01.97 - 02.01

Lenker, Radaufhängung / Track Control Arm

Querlenker / Control Arm

(15) (96)

24708 01 52390-SR3-000

ALL TYPES ausser/except for :

1.6	11.98 - 10.00
2.0 TDiC	11.98 - 10.00
1.4 i (MA8), 55 kW	09.95 - 01.97

HONDA

CIVIC VI Fastback (MA) 09.94 - 01.97

Lenker, Radaufhängung / Track Control Arm Querlenker / Control Arm	(15) (96)			**24709 01**	**52400-SR3-000**
ALL TYPES ausser/except for : 1.6 11.98 - 10.00 2.0 TDiC 11.98 - 10.00 1.4 i (MA8), 55 kW 09.95 - 01.97					

CIVIC VI Stufenheck (EJ, EK) 10.95 - 03.01

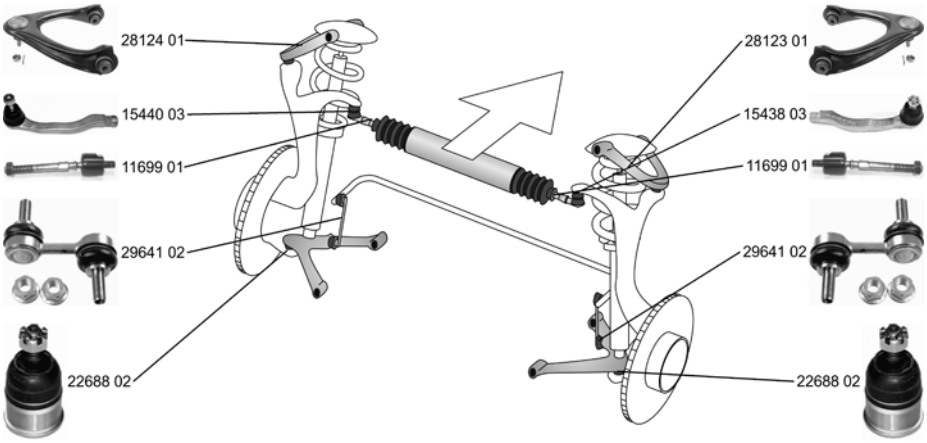

Spurstangenkopf / Tie Rod End mit Rechtsgewinde / with right-hand thread	(28) (206)			**15438 03**	**53540-SR3-003**
1.4 11.95 - 10.98					
Spurstangenkopf / Tie Rod End mit Rechtsgewinde / with right-hand thread	(28) (206)			**15440 03**	**53560-SR3-003**
1.4 11.95 - 10.98					
Axialgelenk, Spurstange / Tie Rod Axle Joint	(5)			**11699 01**	**53521-SH3-003**
1.4 i (EJ9) 11.95 - 02.01					
Faltenbalg, Lenkung / Bellow, steering Innendurchmesser 1 [mm] / Inner Diameter 1 [mm]: 9 Innendurchmesser 2 [mm] / Inner Diameter 2 [mm]: 44	(7) (72) (73)			**30147 01**	**53534-SV4-N01**
1.4 11.95 - 10.98 1.6, 93 kW 10.95 - 09.00					
Faltenbalg, Lenkung / Bellow, steering Innendurchmesser 1 [mm] / Inner Diameter 1 [mm]: 9 Innendurchmesser 2 [mm] / Inner Diameter 2 [mm]: 44	(7) (72) (73)			**33600 01**	**53534-SV4-003**
1.4 11.95 - 10.98 1.4 i (EJ9) 11.95 - 02.01 1.5 i (EK3) 11.95 - 02.01 1.6 i Vtec 11.95 - 02.01 1.6, 93 kW 10.95 - 09.00 1.6 VTi (EK4) 11.95 - 02.01					
Lenker, Radaufhängung / Track Control Arm Querlenker / Control Arm	(15) (96)			**28123 01**	**51450-S04-023**
1.4 i (EJ9) 11.95 - 02.01 1.5 i (EK3) 11.95 - 02.01 1.6 i Vtec 11.95 - 02.01 1.6 VTi (EK4) 11.95 - 02.01					

HONDA

CIVIC VI Stufenheck (EJ, EK) 10.95 - 03.01

Lenker, Radaufhängung / Track Control Arm Querlenker / Control Arm		(15) (96)			**28124 01** **51460-S04-023**
1.4 i (EJ9)	11.95 - 02.01				
1.5 i (EK3)	11.95 - 02.01				
1.6 i Vtec	11.95 - 02.01				
1.6 VTi (EK4)	11.95 - 02.01				
Trag-/Führungsgelenk / Ball Joint		(32)			**22688 02** **51220-SR3-003**
1.4	11.95 - 10.98				
1.4 i (EJ9)	11.95 - 02.01				
1.5 i (EK3)	11.95 - 02.01				
1.6 i Vtec	11.95 - 02.01				
1.6, 93 kW	10.95 - 09.00				
1.6 VTi (EK4)	11.95 - 02.01				
Stange/Strebe, Stabilisator / Link Stabiliser Pendelstange / Suspension Rod		(31) (95)			**29641 02** **51320-S04-003**
1.4 i (EJ9)	11.95 - 02.01				
1.6 i Vtec	11.95 - 02.01				
1.6, 93 kW	10.95 - 09.00				
1.6 VTi (EK4)	11.95 - 02.01				

Lenker, Radaufhängung / Track Control Arm Querlenker / Control Arm		(15) (96)			**24708 01** **52390-SR3-000**
1.4 i (EJ9)	11.95 - 02.01				
1.5 i (EK3)	11.95 - 02.01				
1.6 i Vtec	11.95 - 02.01				
1.6 VTi (EK4)	11.95 - 02.01				
Lenker, Radaufhängung / Track Control Arm Querlenker / Control Arm		(15) (96)			**24709 01** **52400-SR3-000**
1.4 i (EJ9)	11.95 - 02.01				
1.5 i (EK3)	11.95 - 02.01				
1.6 i Vtec	11.95 - 02.01				
1.6 VTi (EK4)	11.95 - 02.01				

CIVIC VI Coupe (EJ, EM1) 03.96 - 12.00

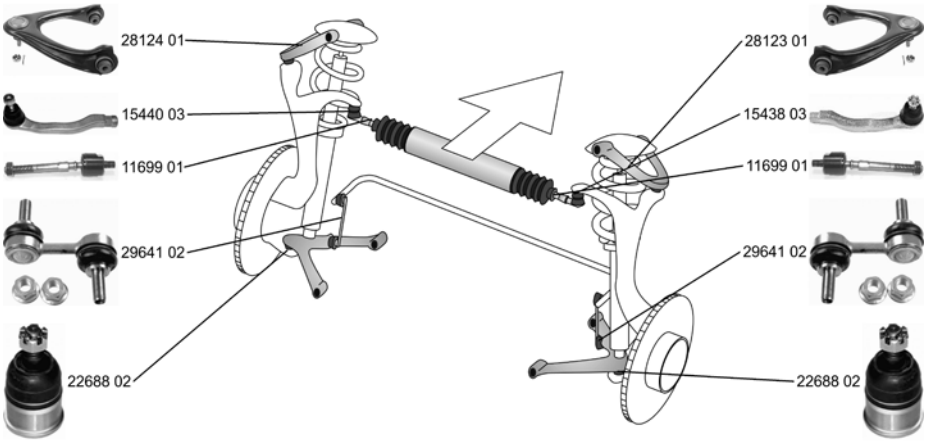

Spurstangenkopf / Tie Rod End mit Rechtsgewinde / with right-hand thread		(28) (206)			**15438 03** **53540-SR3-003**
1.6 i	03.96 - 03.00				
1.6 i Vtec	03.96 - 03.00				
1.6 i Vtec, 118 kW	04.99 - 12.00				
Spurstangenkopf / Tie Rod End mit Rechtsgewinde / with right-hand thread		(28) (206)			**15440 03** **53560-SR3-003**
1.6 i	03.96 - 03.00				
1.6 i Vtec	03.96 - 03.00				
1.6 i Vtec, 118 kW	04.99 - 12.00				

HONDA

CIVIC VI Coupe (EJ, EM1) 03.96 - 12.00

Axialgelenk, Spurstange / Tie Rod Axle Joint 1.6 i Vtec, 118 kW 04.99 - 12.00	(5)		**11699 01**	**53521-SH3-003**
Faltenbalg, Lenkung / Bellow, steering Innendurchmesser 1 [mm] / Inner Diameter 1 [mm]: 9 Innendurchmesser 2 [mm] / Inner Diameter 2 [mm]: 44 1.6 i Vtec, 118 kW 04.99 - 12.00	(7) (72) (73)		**30147 01**	**53534-SV4-N01**
Faltenbalg, Lenkung / Bellow, steering Innendurchmesser 1 [mm] / Inner Diameter 1 [mm]: 9 Innendurchmesser 2 [mm] / Inner Diameter 2 [mm]: 44 1.6 i 03.96 - 03.00 1.6 i Vtec, 92 kW 03.96 - 03.00	(7) (72) (73)		**33600 01**	**53534-SV4-003**
Lenker, Radaufhängung / Track Control Arm Querlenker / Control Arm 1.6 i 03.96 - 03.00 1.6 i Vtec 03.96 - 03.00 1.6 i Vtec, 118 kW 04.99 - 12.00	(15) (96)		**28123 01**	**51450-S04-023**
Lenker, Radaufhängung / Track Control Arm Querlenker / Control Arm 1.6 i 03.96 - 03.00 1.6 i Vtec 03.96 - 03.00 1.6 i Vtec, 118 kW 04.99 - 12.00	(15) (96)		**28124 01**	**51460-S04-023**
Trag-/Führungsgelenk / Ball Joint 1.6 i 03.96 - 03.00 1.6 i Vtec 03.96 - 03.00 1.6 i Vtec, 118 kW 04.99 - 12.00	(32)		**22688 02**	**51220-SR3-003**
Stange/Strebe, Stabilisator / Link Stabiliser Pendelstange / Suspension Rod 1.6 i 03.96 - 03.00 1.6 i Vtec 03.96 - 03.00 1.6 i Vtec, 118 kW 04.99 - 12.00	(31) (95)		**29641 02**	**51320-S04-003**
Stange/Strebe, Stabilisator / Link Stabiliser für Pendelstange / For suspension rod Aussengewinde [mm] / Outer Thread [mm]: M10x1,25 1.6 i 03.96 - 03.00 1.6 i Vtec 03.96 - 03.00 1.6 i Vtec, 118 kW 04.99 - 12.00	(31) (179) (41)		**31238 01**	**52320-S04-003**
Stange/Strebe, Stabilisator / Link Stabiliser für Pendelstange / For suspension rod Aussengewinde [mm] / Outer Thread [mm]: M10x1,25 1.6 i 03.96 - 03.00 1.6 i Vtec 03.96 - 03.00 1.6 i Vtec, 118 kW 04.99 - 12.00	(31) (179) (41)		**31239 01**	**52321-S04-003**

HONDA

CIVIC V Hatchback/avec hayon (EJ9, EK1/3/4) 11.95 - 02.01

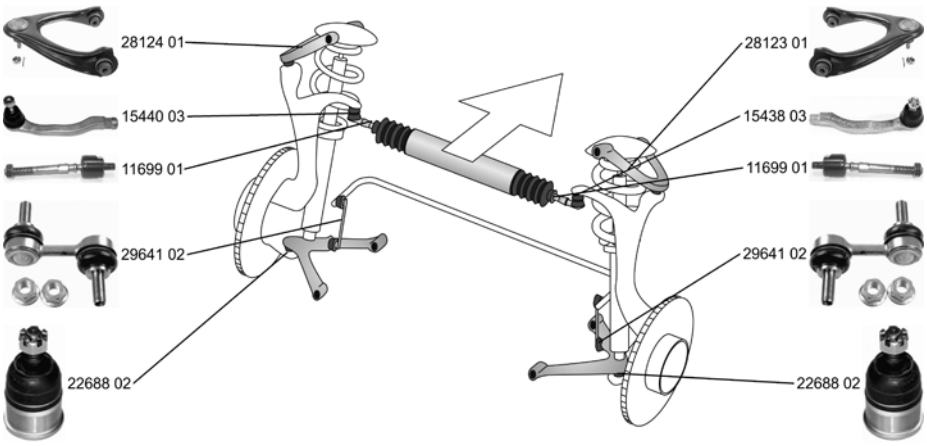

Spurstangenkopf / Tie Rod End mit Rechtsgewinde / with right-hand thread	(28) (206)			**15438 03** **53540-SR3-003**
1.4 i (EJ9) 11.95 - 02.01 1.4 i S (EJ9) 11.95 - 02.01 1.6 i (EK1) 11.95 - 02.01 1.6 VTi (EK4) 11.95 - 02.01				
Spurstangenkopf / Tie Rod End mit Rechtsgewinde / with right-hand thread	(28) (206)			**15440 03** **53560-SR3-003**
1.4 i (EJ9) 11.95 - 02.01 1.4 i S (EJ9) 11.95 - 02.01 1.6 i (EK1) 11.95 - 02.01 1.6 VTi (EK4) 11.95 - 02.01				
Axialgelenk, Spurstange / Tie Rod Axle Joint	(5)			**11699 01** **53521-SH3-003**
1.4 i (EJ9) 11.95 - 02.01 1.4 i S (EJ9) 11.95 - 02.01 1.5 i (EK3) 11.95 - 02.01				
Lenker, Radaufhängung / Track Control Arm Querlenker / Control Arm	(15) (96)			**28123 01** **51450-S04-023**
1.4 i (EJ9) 11.95 - 02.01 1.4 i S (EJ9) 11.95 - 02.01 1.5 i (EK3) 11.95 - 02.01 1.6 i (EK1) 11.95 - 02.01 1.6 VTi (EK4) 11.95 - 02.01				
Lenker, Radaufhängung / Track Control Arm Querlenker / Control Arm	(15) (96)			**28124 01** **51460-S04-023**
1.4 i (EJ9) 11.95 - 02.01 1.4 i S (EJ9) 11.95 - 02.01 1.5 i (EK3) 11.95 - 02.01 1.6 i (EK1) 11.95 - 02.01 1.6 VTi (EK4) 11.95 - 02.01				
Trag-/Führungsgelenk / Ball Joint	(32)			**22688 02** **51220-SR3-003**
1.4 i (EJ9) 11.95 - 02.01 1.4 i S (EJ9) 11.95 - 02.01 1.5 i (EK3) 11.95 - 02.01 1.6 i (EK1) 11.95 - 02.01 1.6 VTi (EK4) 11.95 - 02.01				
Stange/Strebe, Stabilisator / Link Stabiliser Pendelstange / Suspension Rod	(31) (95)			**29641 02** **51320-S04-003**
1.4 i (EJ9) 11.95 - 02.01 1.4 i S (EJ9) 11.95 - 02.01 1.5 i (EK3) 11.95 - 02.01 1.6 i (EK1) 11.95 - 02.01 1.6 VTi (EK4) 11.95 - 02.01				

HONDA

CIVIC V Hatchback/avec hayon (EJ9, EK1/3/4) 11.95 - 02.01

	Lenker, Radaufhängung / Track Control Arm Querlenker / Control Arm	(15) (96)			**24708 01** **52390-SR3-000**
	1.4 i (EJ9) 11.95 - 02.01 1.4 i S (EJ9) 11.95 - 02.01 1.5 i (EK3) 11.95 - 02.01 1.6 i (EK1) 11.95 - 02.01 1.6 VTi (EK4) 11.95 - 02.01				
	Lenker, Radaufhängung / Track Control Arm Querlenker / Control Arm	(15) (96)			**24709 01** **52400-SR3-000**
	1.4 i (EJ9) 11.95 - 02.01 1.4 i S (EJ9) 11.95 - 02.01 1.5 i (EK3) 11.95 - 02.01 1.6 i (EK1) 11.95 - 02.01 1.6 VTi (EK4) 11.95 - 02.01				

CIVIC V Aerodeck/Estate/Break (MC) 04.98 - 02.01

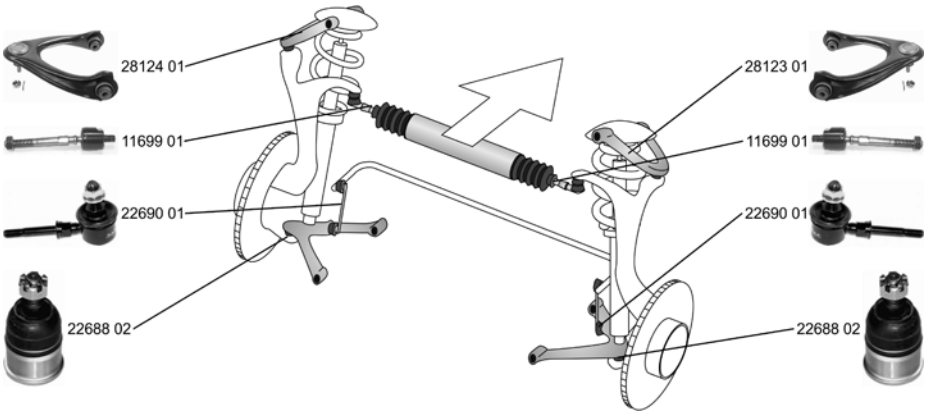

	Axialgelenk, Spurstange / Tie Rod Axle Joint ALL TYPES	(5)			**11699 01** **53521-SH3-003**
	Lenker, Radaufhängung / Track Control Arm Querlenker / Control Arm ALL TYPES	(15) (96)			**28123 01** **51450-S04-023**
	Lenker, Radaufhängung / Track Control Arm Querlenker / Control Arm ALL TYPES	(15) (96)			**28124 01** **51460-S04-023**
	Trag-/Führungsgelenk / Ball Joint ALL TYPES	(32)			**22688 02** **51220-SR3-003**
	Stange/Strebe, Stabilisator / Link Stabiliser Pendelstange / Suspension Rod ALL TYPES	(31) (95)			**22690 01** **51320-ST7-003**

HONDA

CIVIC V Aerodeck/Estate/Break (MC) 04.98 - 02.01

	Lenker, Radaufhängung / Track Control Arm Querlenker / Control Arm ALL TYPES	(15) (96)			**24708 01** **52390-SR3-000**
	Lenker, Radaufhängung / Track Control Arm Querlenker / Control Arm ALL TYPES	(15) (96)			**24709 01** **52400-SR3-000**

CIVIC VII Stufenheck (ES) 02.01 - 09.05

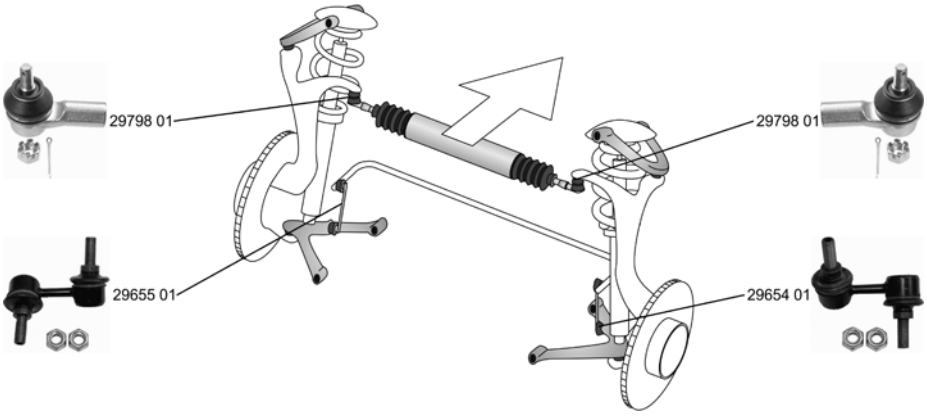

	Spurstangenkopf / Tie Rod End 1.3 IMA 01.04 - 09.05 1.4 (ES4) 02.01 - 09.05 1.6, 81 kW 02.01 - 09.05	(28)			**29798 01** **53541-S5A-003**
	Faltenbalg, Lenkung / Bellow, steering Innendurchmesser 1 [mm] / Inner Diameter 1 [mm]: 61 Innendurchmesser 2 [mm] / Inner Diameter 2 [mm]: 71 1.4 (ES4) 02.01 - 09.05 1.6, 81 kW 02.01 - 09.05	(7) (72) (73)			**35242 01** **53603-S5AJ01**
	Stange/Strebe, Stabilisator / Link Stabiliser Pendelstange / Suspension Rod Aussengewinde [mm] / Outer Thread [mm]: M10x1,25 1.3 IMA 01.04 - 09.05 1.4 (ES4) 02.01 - 09.05 1.6, 81 kW 02.01 - 09.05	(31) (95) (41)			**29654 01** **51320-S5A-003**
	Stange/Strebe, Stabilisator / Link Stabiliser Pendelstange / Suspension Rod Aussengewinde [mm] / Outer Thread [mm]: M10x1,25 1.3 IMA 01.04 - 09.05 1.4 (ES4) 02.01 - 09.05 1.6, 81 kW 02.01 - 09.05	(31) (95) (41)			**29655 01** **51321-S5A-003**
	Stabilisatorlager / Anti-roll Bar Bush Kit Bohrung-Ø [mm] / Bore Ø [mm]: 25,4 1.4 (ES4) 02.01 - 09.05 1.6, 81 kW 02.01 - 09.05 1.7 (EU3) 02.01 - 09.05	(29) (44)	(x2) ->12.2001		**34057 01** **51306-S5A-003**

ZF Friedrichshafen AG | ZF Services | Obere Weiden 12 | 97424 Schweinfurt | Germany | info.zf-services@zf.com | www.zf.com

HONDA

CIVIC VII Stufenheck (ES) 02.01 - 09.05

Stabilisatorlager / Anti-roll Bar Bush Kit Bohrung-Ø [mm] / Bore Ø [mm]: 15,9		(29) (44)	(x2)		**34059 01** **51306-S5D-801**
1.4 (ES4) 1.6, 81 kW 1.7 (EU3)	02.01 - 09.05 02.01 - 09.05 02.01 - 09.05		01.2003->		
1.3 IMA 1.6, 84 kW 1.8, 77 kW 1.8, 103 kW	01.04 - 09.05 09.05 - 09.05 07.03 - 08.05 09.05 - 09.05		01.2003 - 12.2005		

Stange/Strebe, Stabilisator / Link Stabiliser Pendelstange / Suspension Rod Aussengewinde [mm] / Outer Thread [mm]: M10x1,25		(31) (95) (41)			**31240 01** **52320-S5A-013**
1.6, 81 kW	02.01 - 09.05				
Stange/Strebe, Stabilisator / Link Stabiliser Pendelstange / Suspension Rod Aussengewinde [mm] / Outer Thread [mm]: M10x1,25		(31) (95) (41)			**31241 01** **52321-S5A-013**
1.6, 81 kW	02.01 - 09.05				

CIVIC VII Coupe (EM2) 02.01 - 12.05

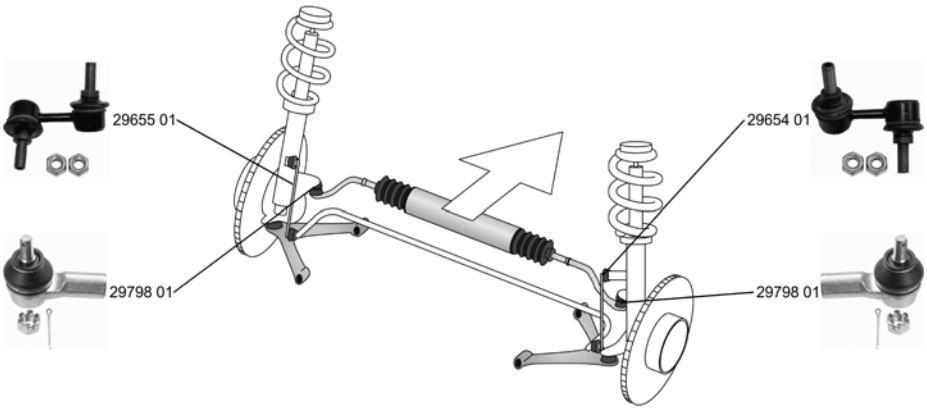

Spurstangenkopf / Tie Rod End		(28)			**29798 01** **53541-S5A-003**
ALL TYPES					
Stange/Strebe, Stabilisator / Link Stabiliser Pendelstange / Suspension Rod Aussengewinde [mm] / Outer Thread [mm]: M10x1,25		(31) (95) (41)			**29654 01** **51320-S5A-003**
ALL TYPES					
Stange/Strebe, Stabilisator / Link Stabiliser Pendelstange / Suspension Rod Aussengewinde [mm] / Outer Thread [mm]: M10x1,25		(31) (95) (41)			**29655 01** **51321-S5A-003**
ALL TYPES					
Stabilisatorlager / Anti-roll Bar Bush Kit Bohrung-Ø [mm] / Bore Ø [mm]: 25,4		(29) (44)	(x2)		**34057 01** **51306-S5A-003**
ALL TYPES			->12.2001		

HONDA

CIVIC VII Coupe (EM2) 02.01 - 12.05

	Stabilisatorlager / Anti-roll Bar Bush Kit Bohrung-Ø [mm] / Bore Ø [mm]: 15,9	(29) (44)	(x2)		**34059 01** **51306-S5D-801**
	ALL TYPES		01.2003->		
	Stange/Strebe, Stabilisator / Link Stabiliser Pendelstange / Suspension Rod Aussengewinde [mm] / Outer Thread [mm]: M10x1,25	(31) (95) (41)			**31240 01** **52320-S5A-013**
	ALL TYPES				
	Stange/Strebe, Stabilisator / Link Stabiliser Pendelstange / Suspension Rod Aussengewinde [mm] / Outer Thread [mm]: M10x1,25	(31) (95) (41)			**31241 01** **52321-S5A-013**
	ALL TYPES				

CIVIC VII Hatchback (EU, EP, EV) 03.99 - 02.06

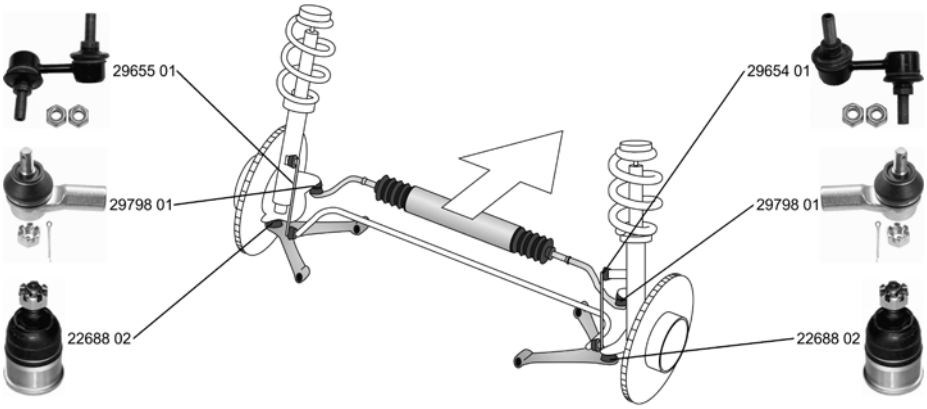

	Spurstangenkopf / Tie Rod End	(28)			**29798 01** **53541-S5A-003**
	ALL TYPES				
	Faltenbalg, Lenkung / Bellow, steering Innendurchmesser 1 [mm] / Inner Diameter 1 [mm]: 61 Innendurchmesser 2 [mm] / Inner Diameter 2 [mm]: 71	(7) (72) (73)			**35242 01** **53603-S5AJ01**
	ALL TYPES				
	Trag-/Führungsgelenk / Ball Joint	(32)			**22688 02** **51220-SR3-003**
	1.4 i 02.01 - 09.05				
	Stange/Strebe, Stabilisator / Link Stabiliser Pendelstange / Suspension Rod Aussengewinde [mm] / Outer Thread [mm]: M10x1,25	(31) (95) (41)			**29654 01** **51320-S5A-003**
	ALL TYPES				
	Stange/Strebe, Stabilisator / Link Stabiliser Pendelstange / Suspension Rod Aussengewinde [mm] / Outer Thread [mm]: M10x1,25	(31) (95) (41)			**29655 01** **51321-S5A-003**
	ALL TYPES				

HONDA

CIVIC VII Hatchback (EU, EP, EV) 03.99 - 02.06

Stabilisatorlager / Anti-roll Bar Bush Kit Bohrung-Ø [mm] / Bore Ø [mm]: 25,4		(29) (44)	(x2)		**34057 01** **51306-S5A-003**
1.4 i 1.4 iS (EP1) 1.6 i 2.0 Type-R	02.01 - 09.05 02.01 - 09.05 02.01 - 09.05 09.01 - 09.05		01.2002->		
2.0 i Sport 1.7 CTDi	01.04 - 09.05 01.02 - 09.05				
Lenker, Radaufhängung / Track Control Arm Querlenker / Control Arm		(15) (96)			**24708 01** **52390-SR3-000**
1.4 i	02.01 - 09.05				
Lenker, Radaufhängung / Track Control Arm Querlenker / Control Arm		(15) (96)			**24709 01** **52400-SR3-000**
1.4 i	02.01 - 09.05				
Stange/Strebe, Stabilisator / Link Stabiliser Pendelstange / Suspension Rod Aussengewinde [mm] / Outer Thread [mm]: M10x1,25		(31) (95) (41)			**31240 01** **52320-S5A-013**
1.4 iS (EP1) 1.6 i 1.7 (ES1) 1.7 CTDi	02.01 - 09.05 02.01 - 09.05 01.00 - 08.05 01.02 - 09.05				
Stange/Strebe, Stabilisator / Link Stabiliser Pendelstange / Suspension Rod Aussengewinde [mm] / Outer Thread [mm]: M10x1,25		(31) (95) (41)			**31241 01** **52321-S5A-013**
1.4 iS (EP1) 1.6 i 1.7 (ES1) 1.7 CTDi	02.01 - 09.05 02.01 - 09.05 01.00 - 08.05 01.02 - 09.05				

CIVIC VIII Stufenheck (FD) 09.05 -

Stange/Strebe, Stabilisator / Link Stabiliser Pendelstange / Suspension Rod Aussengewinde [mm] / Outer Thread [mm]: M10x1,25		(31) (95) (41)			**35414 01** **51320-SMG-E01**
1.3 Hybrid	01.06 -				

CIVIC VIII Hatchback (FN, FK) 09.05 -

Stange/Strebe, Stabilisator / Link Stabiliser Pendelstange / Suspension Rod Aussengewinde [mm] / Outer Thread [mm]: M10x1,25		(31) (95) (41)			**35414 01** **51320-SMG-E01**
1.4, 61 kW 1.8 2.2 CTDi	01.06 - 01.06 - 01.06 -				

HONDA

CONCERTO (HW) 08.89 - 10.96

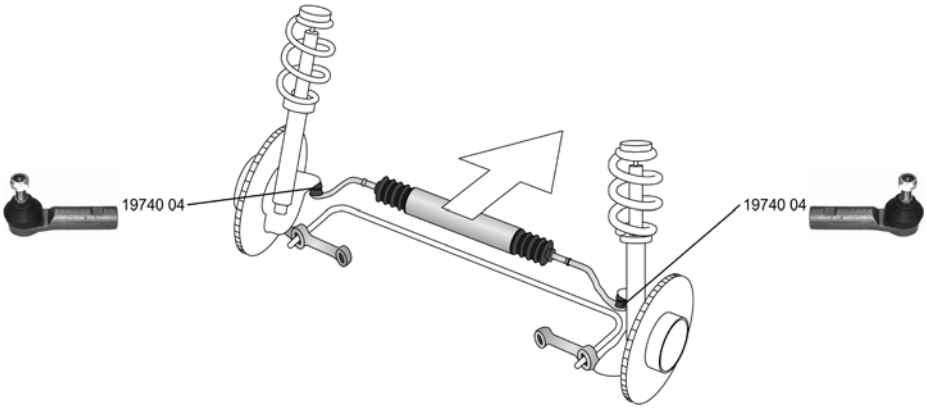

Spurstangenkopf / Tie Rod End mit Zubehör / With accessories		(28) (209)			**19740 04** **53540-SK3-E01**
1.4, 66 kW	08.89 - 10.91				
1.5 i 16V	08.89 - 03.95				
1.6 16V	08.89 - 03.95				
1.6 i 16V, 82 kW	08.89 - 03.95				
1.6 i 16V, 90 kW	08.89 - 03.95				

CR-V I (RD) 10.95 - 02.02

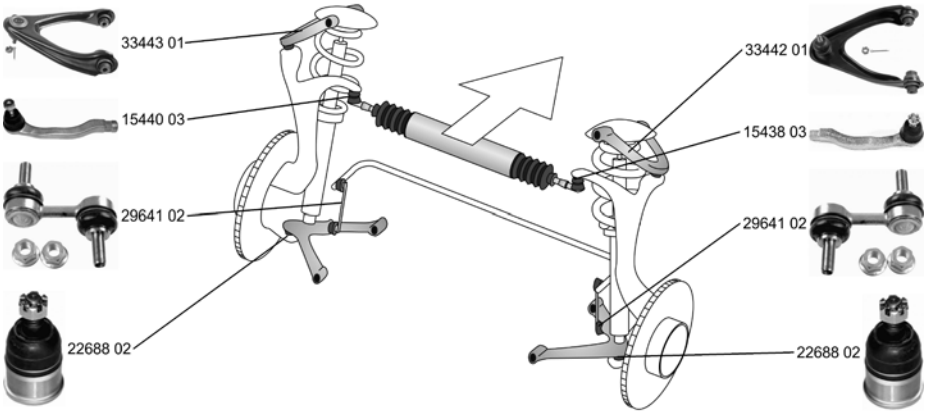

Spurstangenkopf / Tie Rod End mit Rechtsgewinde / with right-hand thread		(28) (206)			**15438 03** **53540-SR3-003**
ALL TYPES					
Spurstangenkopf / Tie Rod End mit Rechtsgewinde / with right-hand thread		(28) (206)			**15440 03** **53560-SR3-003**
ALL TYPES					
Faltenbalg, Lenkung / Bellow, steering Innendurchmesser 1 [mm] / Inner Diameter 1 [mm]: 9 Innendurchmesser 2 [mm] / Inner Diameter 2 [mm]: 44		(7) (72) (73)			**30147 01** **53534-SV4-N01**
2.0 16V (RD1, RD3)	10.95 - 01.99				
2.0 16V (RD1, RD3), 108 kW	01.99 - 02.02				
2.0	04.99 - 02.02				
Faltenbalg, Lenkung / Bellow, steering Innendurchmesser 1 [mm] / Inner Diameter 1 [mm]: 9 Innendurchmesser 2 [mm] / Inner Diameter 2 [mm]: 44		(7) (72) (73)			**33600 01** **53534-SV4-003**
2.0 16V (RD1, RD3)	10.95 - 01.99				
2.0 16V (RD1, RD3), 108 kW	01.99 - 02.02				
2.0	04.99 - 02.02				

HONDA

CR-V I (RD) 10.95 - 02.02

	Lenker, Radaufhängung / Track Control Arm Querlenker / Control Arm ALL TYPES	(15) (96)			**33442 01** **51450-S10-020**
	Lenker, Radaufhängung / Track Control Arm Querlenker / Control Arm ALL TYPES	(15) (96)			**33443 01** **51460-S10-020**
	Trag-/Führungsgelenk / Ball Joint ALL TYPES	(32)			**22688 02** **51220-SR3-003**
	Stange/Strebe, Stabilisator / Link Stabiliser Pendelstange / Suspension Rod ALL TYPES	(31) (95)			**29641 02** **51320-S04-003**
	Lenker, Radaufhängung / Track Control Arm Querlenker / Control Arm 2.0 04.99 - 02.02	(15) (96)			**24708 01** **52390-SR3-000**
	Lenker, Radaufhängung / Track Control Arm Querlenker / Control Arm 2.0 04.99 - 02.02	(15) (96)			**24709 01** **52400-SR3-000**

CR-V II (RD_) 12.01 - 09.06

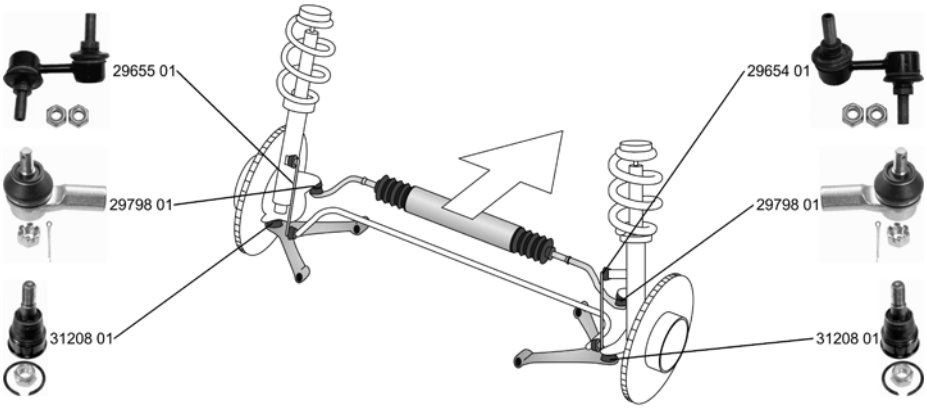

	Spurstangenkopf / Tie Rod End ALL TYPES	(28)			**29798 01** **53541-S5A-003**

HONDA

CR-V II (RD_) 12.01 - 09.06

	Trag-/Führungsgelenk / Ball Joint ALL TYPES	(32)			**31208 01** **51220-S9A-982**
	Stange/Strebe, Stabilisator / Link Stabiliser Pendelstange / Suspension Rod Aussengewinde [mm] / Outer Thread [mm]: M10x1,25 ALL TYPES	(31) (95) (41)			**29654 01** **51320-S5A-003**
	Stange/Strebe, Stabilisator / Link Stabiliser Pendelstange / Suspension Rod Aussengewinde [mm] / Outer Thread [mm]: M10x1,25 ALL TYPES	(31) (95) (41)			**29655 01** **51321-S5A-003**
	Stabilisatorlager / Anti-roll Bar Bush Kit Bohrung-Ø [mm] / Bore Ø [mm]: 27,2 2.0 07.02 - 09.06 2.4 Vtec Allrad (RD7) 03.02 - 09.06 2.2 CTDi 02.05 - 09.06	(29) (44)	(x2) 01.2003->		**34058 01** **51306-S7B-014**
	Stange/Strebe, Stabilisator / Link Stabiliser für Pendelstange / For suspension rod Aussengewinde [mm] / Outer Thread [mm]: M10x1,25 ALL TYPES	(31) (179) (41)			**31248 01** **52321-S9A-003**
	Stange/Strebe, Stabilisator / Link Stabiliser für Pendelstange / For suspension rod Aussengewinde [mm] / Outer Thread [mm]: M10x1,25 ALL TYPES	(31) (179) (41)			**31249 01** **52320-S9A-003**

CR-V III 10.06 -

	Stange/Strebe, Stabilisator / Link Stabiliser Pendelstange / Suspension Rod Aussengewinde [mm] / Outer Thread [mm]: M12x1,25 ALL TYPES	(31) (95) (41)			**35417 01** **51320-STK-A01** 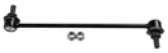
	Stabilisatorlager / Anti-roll Bar Bush Kit Bohrung-Ø [mm] / Bore Ø [mm]: 18 ALL TYPES	(29) (44)	(x2)		**34069 01** **52306-S0K-A01**

HONDA

CRX III (EH, EG) 03.92 - 12.98

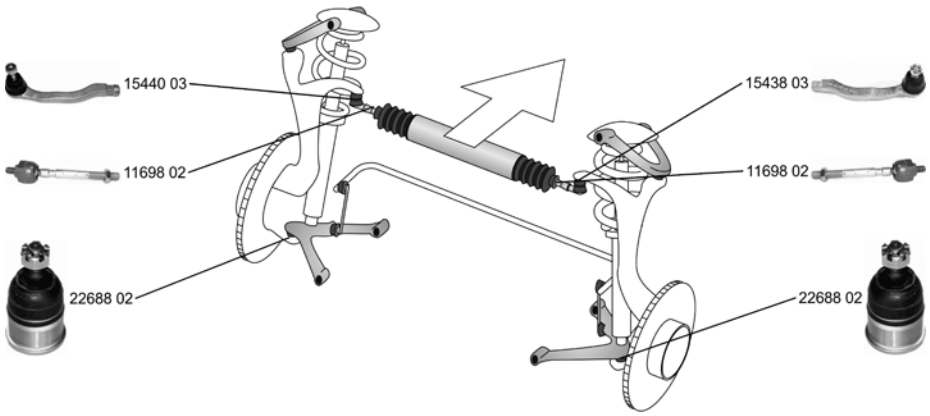

Spurstangenkopf / Tie Rod End mit Rechtsgewinde / with right-hand thread	(28) (206)			**15438 03** **53540-SR3-003**
1.6 ESi (EH6) 03.92 - 12.98 1.6 i VTi (EG2) 03.92 - 12.98				
Spurstangenkopf / Tie Rod End mit Rechtsgewinde / with right-hand thread	(28) (206)			**15440 03** **53560-SR3-003**
1.6 ESi (EH6) 03.92 - 12.98 1.6 i VTi (EG2) 03.92 - 12.98				
Axialgelenk, Spurstange / Tie Rod Axle Joint	(5)			**11698 02** **53010-SR3-010**
1.6 ESi (EH6) 03.92 - 12.98 1.6 i VTi (EG2) 03.92 - 12.98				
Faltenbalg, Lenkung / Bellow, steering Innendurchmesser 1 [mm] / Inner Diameter 1 [mm]: 9,5 Innendurchmesser 2 [mm] / Inner Diameter 2 [mm]: 39	(7) (72) (73)			**30139 01** **53534-SB4-951**
1.6 ESi (EH6) 03.92 - 12.98 1.6 i VTi (EG2) 03.92 - 12.98				
Trag-/Führungsgelenk / Ball Joint	(32)			**22688 02** **51220-SR3-003**
1.6 ESi (EH6) 03.92 - 12.98 1.6 i VTi (EG2) 03.92 - 12.98				

FR-V (BE) 02.05 -

Stange/Strebe, Stabilisator / Link Stabiliser Pendelstange / Suspension Rod Aussengewinde [mm] / Outer Thread [mm]: M10x1,25	(31) (95) (41)			**29654 01** **51320-S5A-003**
ALL TYPES				
Stange/Strebe, Stabilisator / Link Stabiliser Pendelstange / Suspension Rod Aussengewinde [mm] / Outer Thread [mm]: M10x1,25	(31) (95) (41)			**29655 01** **51321-S5A-003**
ALL TYPES				

HONDA

INTEGRA Coupe (DC2, DC4) 07.93 - 11.01

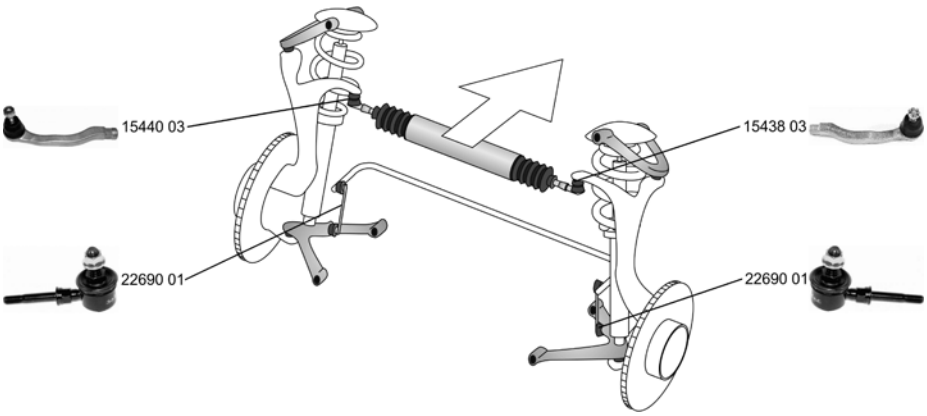

	Spurstangenkopf / Tie Rod End mit Rechtsgewinde / with right-hand thread 1.8 Type-R 11.97 - 10.01	(28) (206)			**15438 03** **53540-SR3-003**
	Spurstangenkopf / Tie Rod End mit Rechtsgewinde / with right-hand thread 1.8 Type-R 11.97 - 10.01	(28) (206)			**15440 03** **53560-SR3-003**
	Faltenbalg, Lenkung / Bellow, steering Innendurchmesser 1 [mm] / Inner Diameter 1 [mm]: 9 Innendurchmesser 2 [mm] / Inner Diameter 2 [mm]: 44 1.8 Type-R 11.97 - 10.01	(7) (72) (73)			**33600 01** **53534-SV4-003**
	Stange/Strebe, Stabilisator / Link Stabiliser Pendelstange / Suspension Rod 1.8 Type-R 11.97 - 10.01	(31) (95)			**22690 01** **51320-ST7-003**

JAZZ II (GD) 03.02 - 07.08

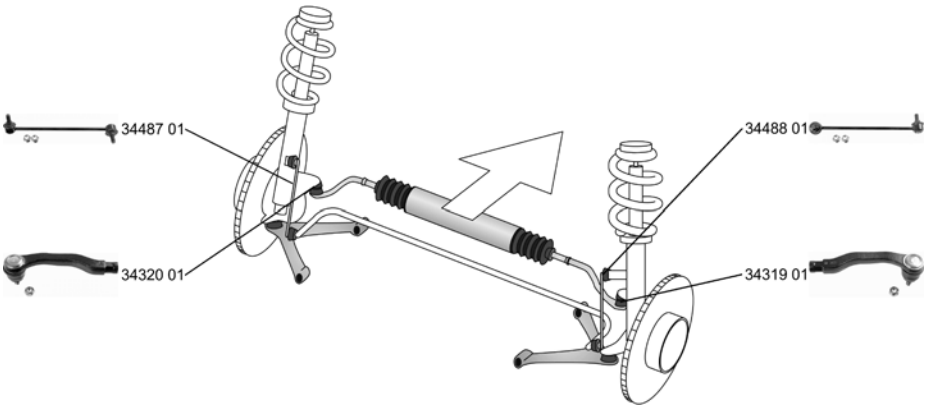

	Spurstangenkopf / Tie Rod End Aussengewinde [mm] / Outer Thread [mm]: M10x1,25 Innengewinde [mm] / Inner Thread [mm]: M12x1,25 1.2 03.02 - 1.4 03.02 - 07.08 1.4, 65 kW 04.05 -	(28) (41) (75)			**34319 01** **53540-SAA-003**
	Spurstangenkopf / Tie Rod End Aussengewinde [mm] / Outer Thread [mm]: M10x1,25 Innengewinde [mm] / Inner Thread [mm]: M12x1,25 1.2 03.02 - 1.4 03.02 - 07.08 1.4, 65 kW 04.05 -	(28) (41) (75)			**34320 01** **53560-SAA-003**

HONDA

JAZZ II (GD) 03.02 - 07.08

Faltenbalg, Lenkung / Bellow, steering Innendurchmesser 1 [mm] / Inner Diameter 1 [mm]: 11,5 Innendurchmesser 2 [mm] / Inner Diameter 2 [mm]: 39	(7) (72) (73)			**35253 01**	**53535-SEL003**
1.2 1.4, 61 kW	03.02 - 03.02 - 07.08		01.2005->		
Faltenbalg, Lenkung / Bellow, steering Innendurchmesser 1 [mm] / Inner Diameter 1 [mm]: 12 Innendurchmesser 2 [mm] / Inner Diameter 2 [mm]: 49	(7) (72) (73)			**35434 01**	**53534-SEL-003**
1.2 1.4, 61 kW	03.02 - 03.02 - 07.08		01.2005->		
Stange/Strebe, Stabilisator / Link Stabiliser Pendelstange / Suspension Rod Aussengewinde [mm] / Outer Thread [mm]: M12x1,25	(31) (95) (41)			**34487 01**	**51321-SEL-T01**
1.4, 61 kW	03.02 - 07.08		->12.2004		
Stange/Strebe, Stabilisator / Link Stabiliser Pendelstange / Suspension Rod Aussengewinde [mm] / Outer Thread [mm]: M12x1,25	(31) (95) (41)			**34488 01**	**51320-SEL-T01**
1.4, 61 kW	03.02 - 07.08		->12.2004		

JAZZ III (GE) 07.08 -

Spurstangenkopf / Tie Rod End Aussengewinde [mm] / Outer Thread [mm]: M10x1,25 Innengewinde [mm] / Inner Thread [mm]: M12x1,25	(28) (41) (75)			**34319 01**	**53540-SAA-003**
1.4 i	07.08 -				
Spurstangenkopf / Tie Rod End Aussengewinde [mm] / Outer Thread [mm]: M10x1,25 Innengewinde [mm] / Inner Thread [mm]: M12x1,25	(28) (41) (75)			**34320 01**	**53560-SAA-003**
1.4 i	07.08 -				
Faltenbalg, Lenkung / Bellow, steering Innendurchmesser 1 [mm] / Inner Diameter 1 [mm]: 11,5 Innendurchmesser 2 [mm] / Inner Diameter 2 [mm]: 39	(7) (72) (73)			**35253 01**	**53535-SEL003**
1.2 1.4 i	07.08 - 07.08 -		->12.2008		
Faltenbalg, Lenkung / Bellow, steering Innendurchmesser 1 [mm] / Inner Diameter 1 [mm]: 12 Innendurchmesser 2 [mm] / Inner Diameter 2 [mm]: 49	(7) (72) (73)			**35434 01**	**53534-SEL-003**
1.2 1.4 i	07.08 - 07.08 -		->12.2008		

HONDA

LEGEND II (KA7) 01.91 - 03.96

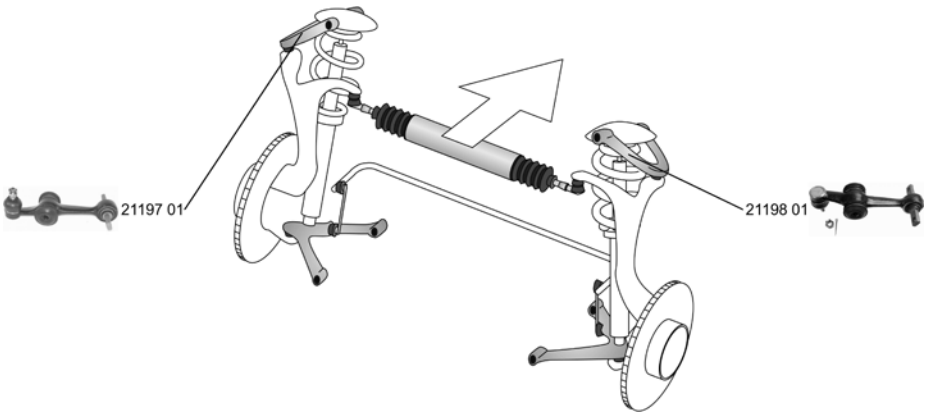

	Faltenbalg, Lenkung / Bellow, steering Innendurchmesser 1 [mm] / Inner Diameter 1 [mm]: 9,5 Innendurchmesser 2 [mm] / Inner Diameter 2 [mm]: 39	(7) (72) (73)			**30139 01** **53534-SB4-951**
	ALL TYPES				
	Lenker, Radaufhängung / Track Control Arm Querlenker / Control Arm	(15) (96)			**21197 01** **52400-SP0-013**
	ALL TYPES				
	Lenker, Radaufhängung / Track Control Arm Querlenker / Control Arm	(15) (96)			**21198 01** **52390-SP0-013**
	ALL TYPES				

LEGEND II Coupe (KA8) 01.91 - 03.96

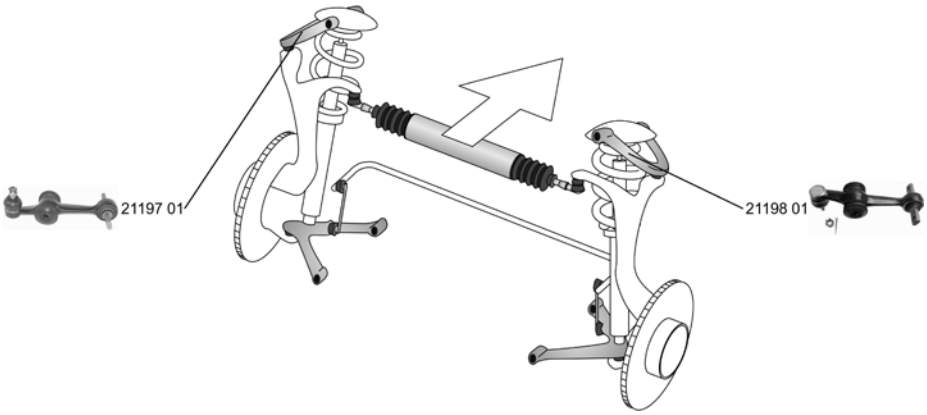

	Faltenbalg, Lenkung / Bellow, steering Innendurchmesser 1 [mm] / Inner Diameter 1 [mm]: 9,5 Innendurchmesser 2 [mm] / Inner Diameter 2 [mm]: 39	(7) (72) (73)			**30139 01** **53534-SB4-951**
	ALL TYPES				
	Lenker, Radaufhängung / Track Control Arm Querlenker / Control Arm	(15) (96)			**21197 01** **52400-SP0-013**
	ALL TYPES				
	Lenker, Radaufhängung / Track Control Arm Querlenker / Control Arm	(15) (96)			**21198 01** **52390-SP0-013**
	ALL TYPES				

HONDA

PRELUDE IV (BB) 12.91 - 02.97

Faltenbalg, Lenkung / Bellow, steering Innendurchmesser 1 [mm] / Inner Diameter 1 [mm]: 9,5 Innendurchmesser 2 [mm] / Inner Diameter 2 [mm]: 39 2.0 i 16V (BB3) 02.92 - 09.96	(7) (72) (73)			**30139 01**	**53534-SB4-951**
Faltenbalg, Lenkung / Bellow, steering Innendurchmesser 1 [mm] / Inner Diameter 1 [mm]: 9 Innendurchmesser 2 [mm] / Inner Diameter 2 [mm]: 44 2.2 i 16V Vtec (BB1) 02.93 - 09.96 2.3 i 16V (BB2) 02.92 - 09.96	(7) (72) (73)			**30147 01**	**53534-SV4-N01**

PRELUDE V (BB) 10.96 - 10.00

Faltenbalg, Lenkung / Bellow, steering Innendurchmesser 1 [mm] / Inner Diameter 1 [mm]: 9 Innendurchmesser 2 [mm] / Inner Diameter 2 [mm]: 44 2.0 16V (BB9) 10.96 - 10.00 2.2 16V (BB6, BB8) 10.96 - 10.00 2.2 16V 10.96 - 10.00	(7) (72) (73)			**30147 01**	**53534-SV4-N01**

SHUTTLE (RA) 06.94 - 06.02

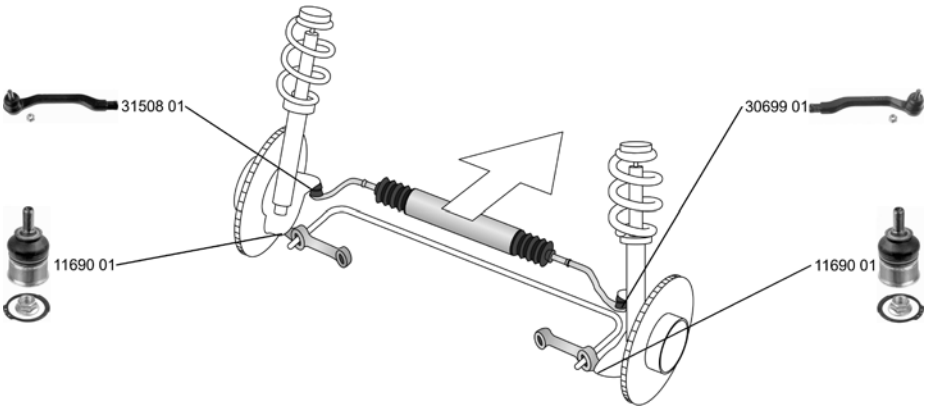

Spurstangenkopf / Tie Rod End Gewindemaß / Thread Size: M10x1,25 Innengewinde [mm] / Inner Thread [mm]: M14x1,5 2.2 16V 10.94 - 02.98 2.3 16V 10.97 - 06.02	(28) (63) (75)			**30699 01**	**53540-S84-A01**
Spurstangenkopf / Tie Rod End Gewindemaß / Thread Size: M10x1,25 Innengewinde [mm] / Inner Thread [mm]: M14x1,5 Konusmaß [mm] / Cone Size [mm]: 14 2.2 16V 10.94 - 02.98 2.3 16V 10.97 - 06.02	(28) (63) (75) (77)			**31508 01**	**53560-S84-A01**
Faltenbalg, Lenkung / Bellow, steering Innendurchmesser 1 [mm] / Inner Diameter 1 [mm]: 9 Innendurchmesser 2 [mm] / Inner Diameter 2 [mm]: 44 2.2 16V 10.94 - 02.98 2.3 16V 10.97 - 06.02	(7) (72) (73)			**30147 01**	**53534-SV4-N01**
Faltenbalg, Lenkung / Bellow, steering Innendurchmesser 1 [mm] / Inner Diameter 1 [mm]: 9 Innendurchmesser 2 [mm] / Inner Diameter 2 [mm]: 44 2.2 16V 10.94 - 02.98 2.3 16V 10.97 - 06.02	(7) (72) (73)			**33600 01**	**53534-SV4-003**

HONDA

SHUTTLE (RA) 06.94 - 06.02

	Trag-/Führungsgelenk / Ball Joint 2.2 16V 10.94 - 02.98 2.3 16V 10.97 - 06.02	(32)			**11690 01** **51220-S84-A02**

STREAM (RN) 05.01 -

	Stange/Strebe, Stabilisator / Link Stabiliser Pendelstange / Suspension Rod Aussengewinde [mm] / Outer Thread [mm]: M10x1,25 ALL TYPES	(31) (95) (41)			**29654 01** **51320-S5A-003**
	Stange/Strebe, Stabilisator / Link Stabiliser Pendelstange / Suspension Rod Aussengewinde [mm] / Outer Thread [mm]: M10x1,25 ALL TYPES	(31) (95) (41)			**29655 01** **51321-S5A-003**

HYUNDAI

ACCENT I (X-3) 10.94 - 01.00

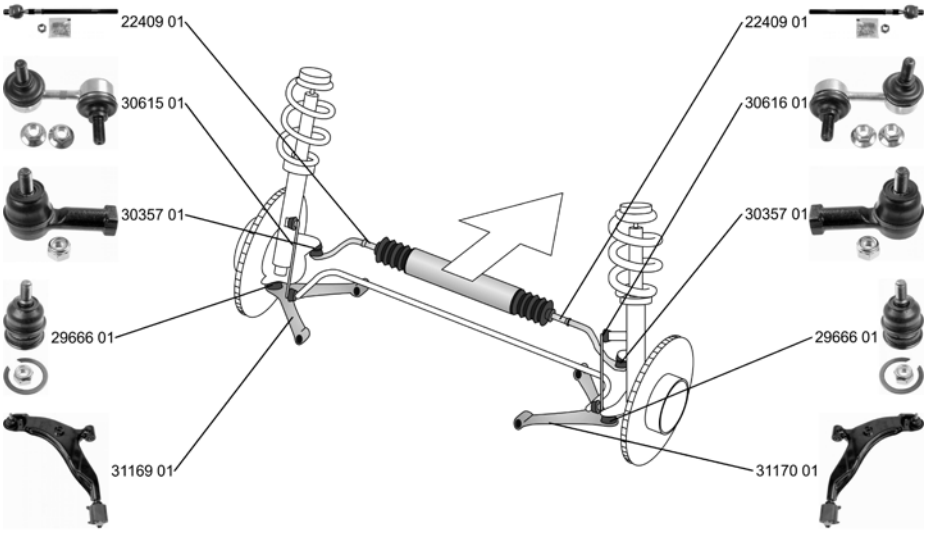

Spurstangenkopf / Tie Rod End mit Rechtsgewinde / with right-hand thread Innengewinde [mm] / Inner Thread [mm]: M14x1,5	(28) (206) (75)			**30357 01**	**56820-3B000**
ALL TYPES					
ALL TYPES					
Axialgelenk, Spurstange / Tie Rod Axle Joint	(5)			**22409 01**	**57730-43010**
ALL TYPES ausser/except for : 1.3, 40 kW 09.95 - 05.98					
Faltenbalg, Lenkung / Bellow, steering Innendurchmesser 1 [mm] / Inner Diameter 1 [mm]: 15 Innendurchmesser 2 [mm] / Inner Diameter 2 [mm]: 48	(7) (72) (73)			**30228 01**	**56528-24000**
1.3, 40 kW 09.95 - 05.98					
Lenker, Radaufhängung / Track Control Arm Querlenker / Control Arm	(15) (96)			**31169 01**	**54500-22200**
ALL TYPES					
Lenker, Radaufhängung / Track Control Arm Querlenker / Control Arm	(15) (96)			**31170 01**	**54501-22200**
ALL TYPES					
Trag-/Führungsgelenk / Ball Joint	(32)			**29666 01**	**54503-25A00**
ALL TYPES					
Stange/Strebe, Stabilisator / Link Stabiliser Pendelstange / Suspension Rod	(31) (95)			**30615 01**	**54830-25010**
1.3, 55 kW 10.94 - 01.00 1.5 i 12V 10.94 - 01.00					

HYUNDAI

ACCENT I (X-3) 10.94 - 01.00

	Stange/Strebe, Stabilisator / Link Stabiliser Pendelstange / Suspension Rod	(31) (95)			**30616 01** **54830-25020**
	1.3, 55 kW 10.94 - 01.00 1.5 i 12V 10.94 - 01.00				

ACCENT Stufenheck/Saloon/avec coffre (X-3) 10.94 - 01.00

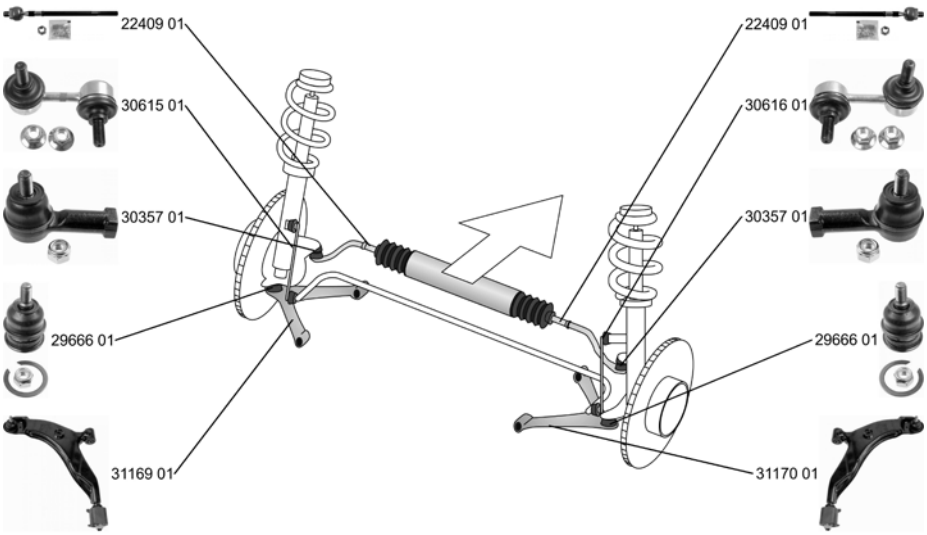

	Spurstangenkopf / Tie Rod End mit Rechtsgewinde / with right-hand thread Innengewinde [mm] / Inner Thread [mm]: M14x1,5	(28) (206) (75)			**30357 01** **56820-3B000**
	ALL TYPES				
	Axialgelenk, Spurstange / Tie Rod Axle Joint	(5)			**22409 01** **57730-43010**
	ALL TYPES				
	Lenker, Radaufhängung / Track Control Arm Querlenker / Control Arm	(15) (96)			**31169 01** **54500-22200**
	ALL TYPES				
	Lenker, Radaufhängung / Track Control Arm Querlenker / Control Arm	(15) (96)			**31170 01** **54501-22200**
	ALL TYPES				
	Trag-/Führungsgelenk / Ball Joint	(32)			**29666 01** **54503-25A00**
	ALL TYPES				
	Stange/Strebe, Stabilisator / Link Stabiliser Pendelstange / Suspension Rod	(31) (95)			**30615 01** **54830-25010**
	1.5 i 12V 10.94 - 01.00 1.5 i 16V 10.95 - 01.00				

HYUNDAI

ACCENT Stufenheck/Saloon/avec coffre (X-3) 10.94 - 01.00

Stange/Strebe, Stabilisator / Link Stabiliser Pendelstange / Suspension Rod	(31) (95)			**30616 01**	**54830-25020**
1.5 i 12V 10.94 - 01.00 1.5 i 16V 10.95 - 01.00					

Stange/Strebe, Stabilisator / Link Stabiliser für Pendelstange / For suspension rod Aussengewinde [mm] / Outer Thread [mm]: M10x1,25	(31) (179) (41)			**31246 01**	**55830-25000**
1.5 i 16V 10.95 - 01.00					

ACCENT II (LC) 01.00 -

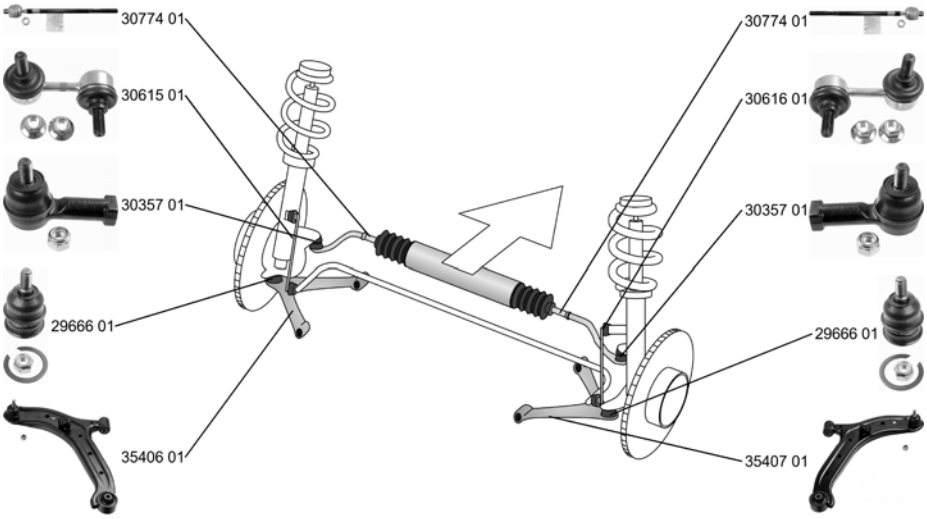

Spurstangenkopf / Tie Rod End mit Rechtsgewinde / with right-hand thread Innengewinde [mm] / Inner Thread [mm]: M14x1,5	(28) (206) (75)			**30357 01**	**56820-3B000**
ALL TYPES					
Axialgelenk, Spurstange / Tie Rod Axle Joint	(5)			**30774 01**	**57755-25000**
ALL TYPES					
Faltenbalg, Lenkung / Bellow, steering Innendurchmesser 1 [mm] / Inner Diameter 1 [mm]: 15 Innendurchmesser 2 [mm] / Inner Diameter 2 [mm]: 48	(7) (72) (73)			**30228 01**	**56528-24000**
1.6 12.02 - 1.5 CRDi 04.02 -					
Lenker, Radaufhängung / Track Control Arm Querlenker / Control Arm	(15) (96)			**35406 01**	**54500-25000**
ALL TYPES					
Lenker, Radaufhängung / Track Control Arm Querlenker / Control Arm	(15) (96)			**35407 01**	**54501-25000**
ALL TYPES					

HYUNDAI

ACCENT II (LC) 01.00 -

	Trag-/Führungsgelenk / Ball Joint ALL TYPES	(32)			**29666 01** **54503-25A00**
	Stange/Strebe, Stabilisator / Link Stabiliser Pendelstange / Suspension Rod ALL TYPES	(31) (95)			**30615 01** **54830-25010**
	Stange/Strebe, Stabilisator / Link Stabiliser Pendelstange / Suspension Rod ALL TYPES	(31) (95)			**30616 01** **54830-25020**
	Stabilisatorlager / Anti-roll Bar Bush Kit Bohrung-Ø [mm] / Bore Ø [mm]: 19 ALL TYPES	(29) (44)	(x2) ->12.2005		**34065 01** **54813-25000**

	Stange/Strebe, Stabilisator / Link Stabiliser für Pendelstange / For suspension rod Aussengewinde [mm] / Outer Thread [mm]: M10x1,25 ALL TYPES	(31) (179) (41)			**31246 01** **55830-25000**
	Stabilisatorlager / Anti-roll Bar Bush Kit Bohrung-Ø [mm] / Bore Ø [mm]: 14,5 ALL TYPES	(29) (44)	(x2) ->12.2005		**34061 01** **55513-22500**

ACCENT Stufenheck/Saloon/avec coffre (LC) 09.99 - 10.02

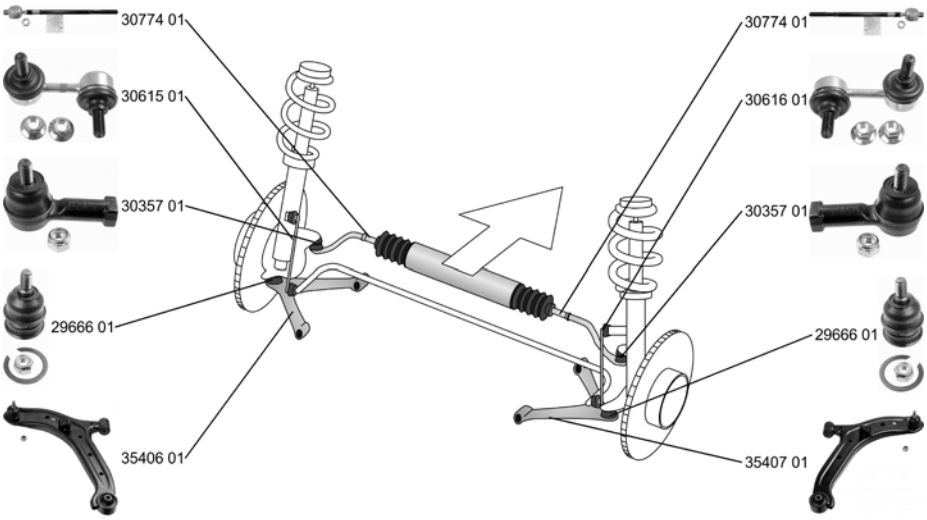

	Spurstangenkopf / Tie Rod End mit Rechtsgewinde / with right-hand thread Innengewinde [mm] / Inner Thread [mm]: M14x1,5 ALL TYPES	(28) (206) (75)			**30357 01** **56820-3B000**

HYUNDAI

ACCENT Stufenheck/Saloon/avec coffre (LC) 09.99 - 10.02

Axialgelenk, Spurstange / Tie Rod Axle Joint ALL TYPES	(5)			**30774 01** **57755-25000**
Faltenbalg, Lenkung / Bellow, steering Innendurchmesser 1 [mm] / Inner Diameter 1 [mm]: 15 Innendurchmesser 2 [mm] / Inner Diameter 2 [mm]: 48 1.3, 55 kW 01.00 - 1.3, 63 kW 01.00 - 1.6 12.02 - 1.5 CRDi 01.02 -	(7) (72) (73)			**30228 01** **56528-24000**
Lenker, Radaufhängung / Track Control Arm Querlenker / Control Arm ALL TYPES ausser/except for : 1.5, 75 kW 09.99 - 10.02	(15) (96)			**35406 01** **54500-25000**
Lenker, Radaufhängung / Track Control Arm Querlenker / Control Arm ALL TYPES ausser/except for : 1.5, 75 kW 09.99 - 10.02	(15) (96)			**35407 01** **54501-25000**
Trag-/Führungsgelenk / Ball Joint ALL TYPES	(32)			**29666 01** **54503-25A00**
Stange/Strebe, Stabilisator / Link Stabiliser Pendelstange / Suspension Rod ALL TYPES	(31) (95)			**30615 01** **54830-25010**
Stange/Strebe, Stabilisator / Link Stabiliser Pendelstange / Suspension Rod ALL TYPES	(31) (95)			**30616 01** **54830-25020**
Stabilisatorlager / Anti-roll Bar Bush Kit Bohrung-Ø [mm] / Bore Ø [mm]: 19 ALL TYPES	(29) (44)	(x2) ->12.2005		**34065 01** **54813-25000**
Stange/Strebe, Stabilisator / Link Stabiliser für Pendelstange / For suspension rod Aussengewinde [mm] / Outer Thread [mm]: M10x1,25 ALL TYPES ausser/except for : 1.5, 66 kW 01.00 -	(31) (179) (41)			**31246 01** **55830-25000**
Stabilisatorlager / Anti-roll Bar Bush Kit Bohrung-Ø [mm] / Bore Ø [mm]: 14,5 ALL TYPES	(29) (44)	(x2) ->12.2005		**34061 01** **55513-22500**

HYUNDAI

ACCENT III (MC) 11.05 -

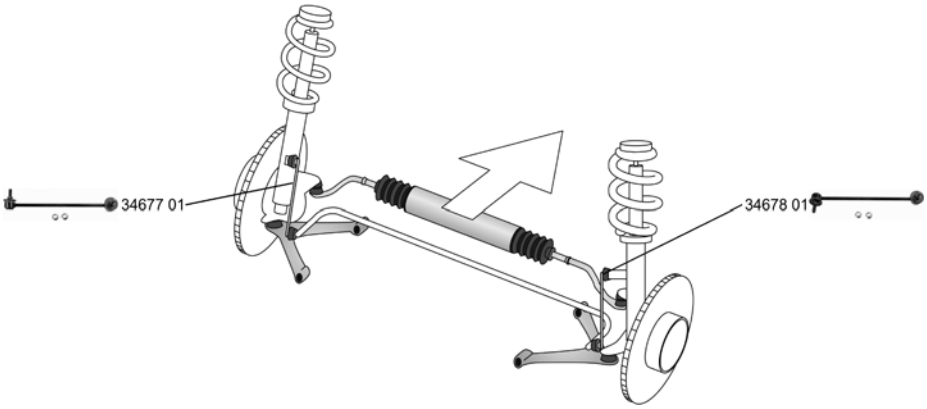

	Faltenbalg, Lenkung / Bellow, steering Innendurchmesser 1 [mm] / Inner Diameter 1 [mm]: 14 Innendurchmesser 2 [mm] / Inner Diameter 2 [mm]: 47 ALL TYPES	(7) (72) (73)			**33622 01** **57728-17000**
	Stange/Strebe, Stabilisator / Link Stabiliser Pendelstange / Suspension Rod Aussengewinde [mm] / Outer Thread [mm]: M10x1,25 ALL TYPES	(31) (95) (41)			**34677 01** **54830-2C000**
	Stange/Strebe, Stabilisator / Link Stabiliser Pendelstange / Suspension Rod Aussengewinde [mm] / Outer Thread [mm]: M10x1,25 ALL TYPES	(31) (95) (41)			**34678 01** **54840-2C000**

ACCENT Stufenheck (MC) 11.05 -

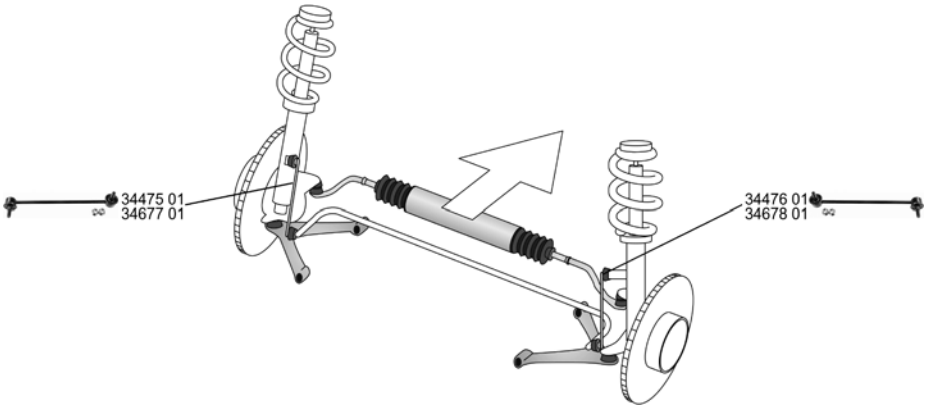

	Faltenbalg, Lenkung / Bellow, steering Innendurchmesser 1 [mm] / Inner Diameter 1 [mm]: 14 Innendurchmesser 2 [mm] / Inner Diameter 2 [mm]: 47 1.4 GL 11.05 - 1.6 GLS 11.05 - 1.5 CRDi GLS 11.05 -	(7) (72) (73)			**33622 01** **57728-17000**
	Stange/Strebe, Stabilisator / Link Stabiliser Pendelstange / Suspension Rod Aussengewinde [mm] / Outer Thread [mm]: M10x1,25 1.4 GL 11.05 - 1.6 GLS 11.05 - 1.5 CRDi GLS 11.05 -	(31) (95) (41)	-->04.2006		**34475 01** **54830-1G000**
	Stange/Strebe, Stabilisator / Link Stabiliser Pendelstange / Suspension Rod Aussengewinde [mm] / Outer Thread [mm]: M10x1,25 1.4 GL 11.05 - 1.6 GLS 11.05 - 1.5 CRDi GLS 11.05 -	(31) (95) (41)	-->04.2006		**34476 01** **54840-1G000**

ZF Friedrichshafen AG | ZF Services | Obere Weiden 12 | 97424 Schweinfurt | Germany | info.zf-services@zf.com | www.zf.com

HYUNDAI

ACCENT Stufenheck (MC) 11.05 -

Stange/Strebe, Stabilisator / Link Stabiliser Pendelstange / Suspension Rod Aussengewinde [mm] / Outer Thread [mm]: M10x1,25		(31) (95) (41)			**34677 01** 54830-2C000
1.4 GL 1.6 GLS 1.5 CRDi GLS	11.05 - 11.05 - 11.05 -		05.2006->		
Stange/Strebe, Stabilisator / Link Stabiliser Pendelstange / Suspension Rod Aussengewinde [mm] / Outer Thread [mm]: M10x1,25		(31) (95) (41)			**34678 01** 54840-2C000
1.4 GL 1.6 GLS 1.5 CRDi GLS	11.05 - 11.05 - 11.05 -		05.2006->		

ATOS (MX) 02.98 -

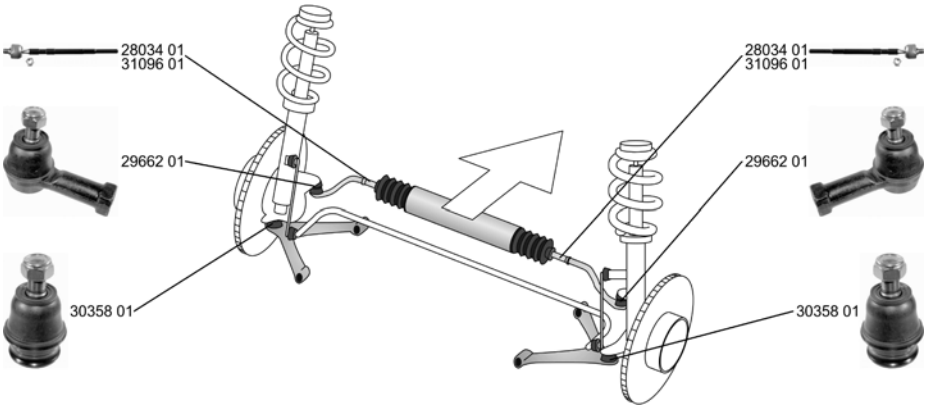

Spurstangenkopf / Tie Rod End Aussengewinde [mm] / Outer Thread [mm]: M12x1,25 Innengewinde [mm] / Inner Thread [mm]: M12x1,25		(28) (41) (75)			**29662 01** 56820-02500
1.0 i 1.0 i, 43 kW	02.98 - 03.02 03.01 -				
Axialgelenk, Spurstange / Tie Rod Axle Joint		(5)			**28034 01** 57755-02000
1.0 i 1.0 i, 43 kW	02.98 - 03.02 03.01 -				
Axialgelenk, Spurstange / Tie Rod Axle Joint radseitig / Wheel Side Aussengewinde [mm] / Outer Thread [mm]: M12x1,25		(5) (233) (41)			**31096 01** 56540-02000
1.0 i 1.0 i, 43 kW	02.98 - 03.02 03.01 -				
Faltenbalg, Lenkung / Bellow, steering		(7)			**30920 01** 56528-02000
1.0 i 1.0 i, 43 kW	02.98 - 03.02 03.01 -				
Trag-/Führungsgelenk / Ball Joint		(32)			**30358 01** 54530-02050
1.0 i 1.0 i, 43 kW	02.98 - 03.02 03.01 -				

HYUNDAI

ATOS PRIME (MX) 08.99 -

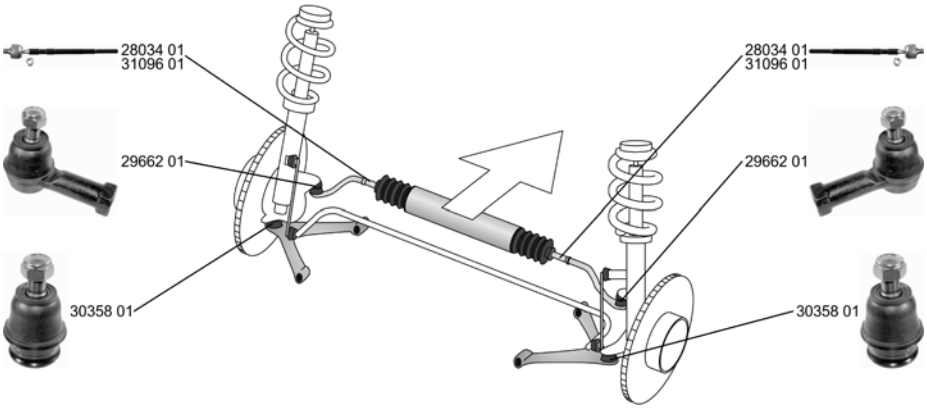

Spurstangenkopf / Tie Rod End Aussengewinde [mm] / Outer Thread [mm]: M12x1,25 Innengewinde [mm] / Inner Thread [mm]: M12x1,25	(28) (41) (75)			**29662 01** 56820-02500
1.0 i 08.99 - . 1.0 i, 43 kW 03.01 - 1.1, 43 kW 06.03 -				
Axialgelenk, Spurstange / Tie Rod Axle Joint	(5)			**28034 01** 57755-02000
1.0 i, 40 kW 08.99 -				
1.0 i, 43 kW 03.01 - 1.1, 43 kW 06.03 -				
Axialgelenk, Spurstange / Tie Rod Axle Joint radseitig / Wheel Side Aussengewinde [mm] / Outer Thread [mm]: M12x1,25	(5) (233) (41)			**31096 01** 56540-02000
1.0 i, 40 kW 08.99 -				
Faltenbalg, Lenkung / Bellow, steering	(7)			**30920 01** 56528-02000
1.0 i 08.99 - . 1.0 i, 43 kW 03.01 - 1.1, 43 kW 06.03 -				
Trag-/Führungsgelenk / Ball Joint	(32)			**30358 01** 54530-02050
1.0 i 08.99 - . 1.0 i, 43 kW 03.01 - 1.1, 43 kW 06.03 -				

HYUNDAI

COUPE (RD) 06.96 - 04.02

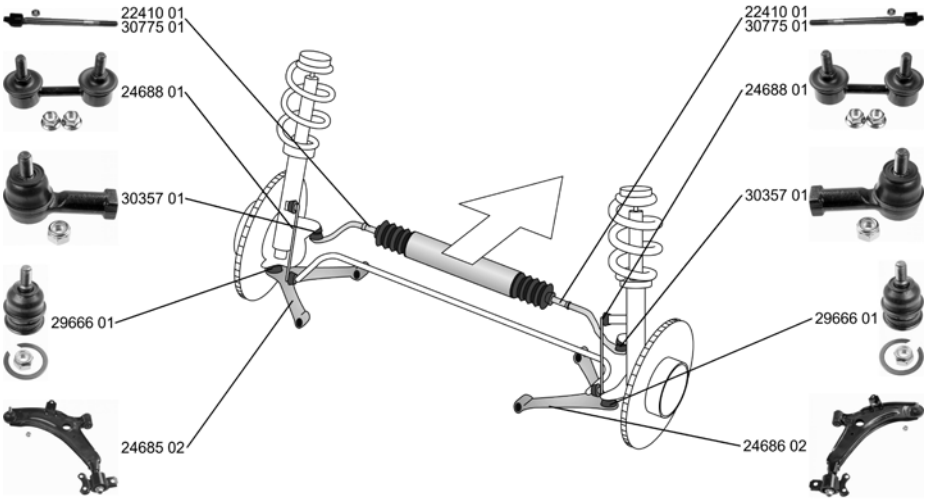

Spurstangenkopf / Tie Rod End mit Rechtsgewinde / with right-hand thread Innengewinde [mm] / Inner Thread [mm]: M14x1,5		(28) (206) (75)		**30357 01** **56820-3B000**
2.0 16V, 99 kW	03.01 - 04.02			
2.0 16V	08.96 - 04.02			
2.0	08.99 - 01.02			
1.6 16V	03.98 - 04.02		->08.1998	
Axialgelenk, Spurstange / Tie Rod Axle Joint		(5)		**22410 01** **57730-29000**
1.6 i 16V	12.96 - 04.02			
1.6 16V	03.98 - 04.02			
2.0 16V, 102 kW	08.96 - 04.02			
2.0	08.99 - 01.02			
Axialgelenk, Spurstange / Tie Rod Axle Joint		(5)		**30775 01** **57724-2D000**
2.0 16V, 99 kW	03.01 - 04.02			
Faltenbalg, Lenkung / Bellow, steering Innendurchmesser 1 [mm] / Inner Diameter 1 [mm]: 15 Innendurchmesser 2 [mm] / Inner Diameter 2 [mm]: 48		(7) (72) (73)		**30228 01** **56528-24000**
1.6 i 16V	12.96 - 04.02			
1.6 16V	03.98 - 04.02			
2.0 16V, 99 kW	03.01 - 04.02			
2.0 16V	08.96 - 04.02			
Lenker, Radaufhängung / Track Control Arm Querlenker / Control Arm		(15) (96)		**24685 02** **54500-29500**
ALL TYPES ausser/except for :				
1.8 SX	07.96 - 04.02			
F2 Evolution	01.99 - 05.99			
Lenker, Radaufhängung / Track Control Arm Querlenker / Control Arm		(15) (96)		**24686 02** **54501-29500**
ALL TYPES ausser/except for :				
1.8 SX	07.96 - 04.02			
F2 Evolution	01.99 - 05.99			
Trag-/Führungsgelenk / Ball Joint		(32)		**29666 01** **54503-25A00**
ALL TYPES ausser/except for :				
1.8 SX	07.96 - 04.02			
F2 Evolution	01.99 - 05.99			

HYUNDAI

COUPE (RD) 06.96 - 04.02

Stange/Strebe, Stabilisator / Link Stabiliser Pendelstange / Suspension Rod		(31) (95)			**24688 01** **54830-29500**
1.6 i 16V	12.96 - 04.02				
1.6 16V	03.98 - 04.02				
2.0 16V, 102 kW	08.96 - 04.02				
2.0	08.99 - 01.02				

Stange/Strebe, Stabilisator / Link Stabiliser Pendelstange / Suspension Rod		(31) (95)			**24689 01** **55530-29500**
1.6 i 16V	12.96 - 04.02				
1.6 16V	03.98 - 04.02				
2.0 16V, 102 kW	08.96 - 04.02				
2.0	08.99 - 01.02				

COUPE (GK) 08.01 -

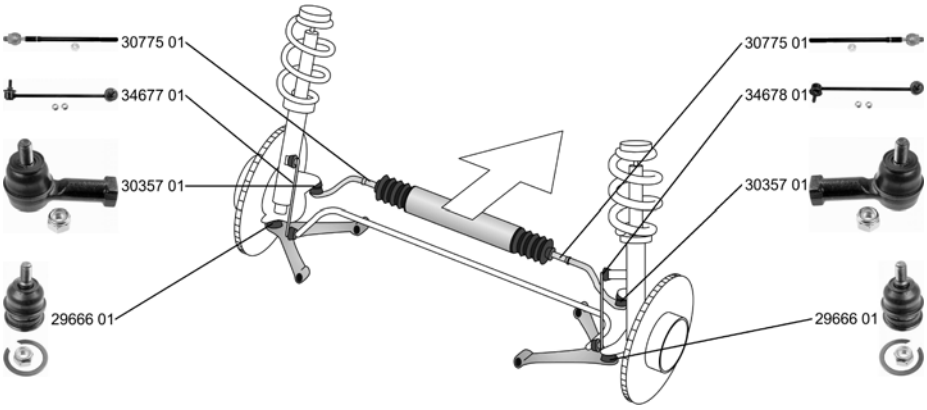

Spurstangenkopf / Tie Rod End mit Rechtsgewinde / with right-hand thread Innengewinde [mm] / Inner Thread [mm]: M14x1,5		(28) (206) (75)			**30357 01** **56820-3B000**
ALL TYPES					
Axialgelenk, Spurstange / Tie Rod Axle Joint		(5)			**30775 01** **57724-2D000**
ALL TYPES					
Trag-/Führungsgelenk / Ball Joint		(32)			**29666 01** **54503-25A00**
ALL TYPES					
Stange/Strebe, Stabilisator / Link Stabiliser Pendelstange / Suspension Rod Aussengewinde [mm] / Outer Thread [mm]: M10x1,25		(31) (95) (41)			**34677 01** **54830-2C000**
ALL TYPES					
Stange/Strebe, Stabilisator / Link Stabiliser Pendelstange / Suspension Rod Aussengewinde [mm] / Outer Thread [mm]: M10x1,25		(31) (95) (41)			**34678 01** **54840-2C000**
ALL TYPES					

Stange/Strebe, Stabilisator / Link Stabiliser Pendelstange / Suspension Rod		(31) (95)			**24689 01** **55530-29500**
ALL TYPES					

HYUNDAI

ELANTRA (XD) 06.00 -

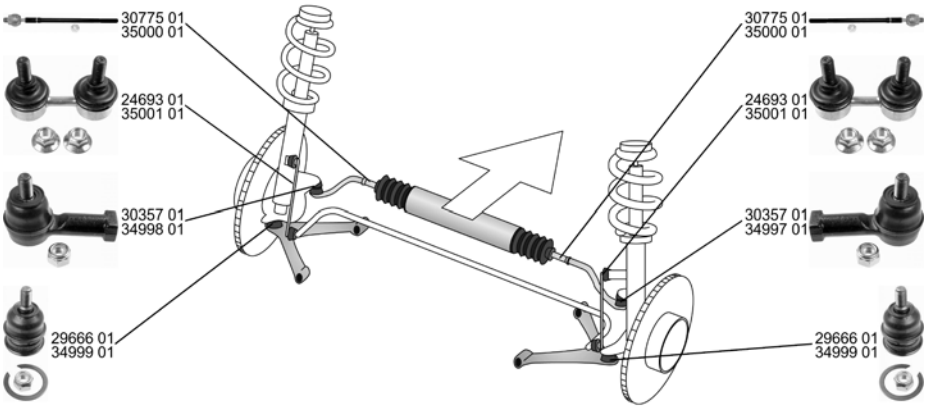

Spurstangenkopf / Tie Rod End mit Rechtsgewinde / with right-hand thread Innengewinde [mm] / Inner Thread [mm]: M14x1,5	(28) (206) (75)			**30357 01** **56820-3B000**
1.6, 77 kW 05.03 - 1.6, 79 kW 06.00 - 1.6, 82 kW 09.03 - 1.8, 97 kW 06.00 - 2.0, 102 kW 06.00 - 2.0, 104 kW 06.00 - 2.0, 105 kW 10.03 - 2.0 CRDi 04.01 -				
Spurstangenkopf / Tie Rod End Aussengewinde [mm] / Outer Thread [mm]: M10x1,25 Innengewinde [mm] / Inner Thread [mm]: M14x1,5	(28) (41) (75)			**34997 01** **56820-2H090**
1.6 CRDi 02.06 -				
Spurstangenkopf / Tie Rod End Aussengewinde [mm] / Outer Thread [mm]: M10x1,25 Innengewinde [mm] / Inner Thread [mm]: M14x1,5	(28) (41) (75)			**34998 01** **56820-2H000**
1.6 CRDi 02.06 -				
Axialgelenk, Spurstange / Tie Rod Axle Joint	(5)			**30775 01** **57724-2D000**
ALL TYPES ausser/except for : 1.8, 98 kW 11.02 - 1.6 CRDi 02.06 -				
Axialgelenk, Spurstange / Tie Rod Axle Joint Aussengewinde 1 [mm] / Outer Thread 1 [mm]: M16x1,5 getriebes. Aussengewinde [mm] / Outer Thread [mm]: M14x1,5	(5) (40) (41)			**35000 01** **56540-2H000**
1.6 CRDi 02.06 -				
Trag-/Führungsgelenk / Ball Joint	(32)			**29666 01** **54503-25A00**
1.6, 79 kW 06.00 - 1.8, 97 kW 06.00 - 2.0, 102 kW 06.00 - 2.0, 104 kW 06.00 - 2.0 CRDi 04.01 -				
Trag-/Führungsgelenk / Ball Joint	(32)			**34999 01** **51760-2H000**
1.6 CRDi 02.06 -				

HYUNDAI

ELANTRA (XD) 06.00 -

Stange/Strebe, Stabilisator / Link Stabiliser Pendelstange / Suspension Rod		(31) (95)			**24693 01** **54830-34500**
1.6, 66 kW	06.00 - 07.06				
1.6, 79 kW	06.00 -				
1.8, 79 kW	06.00 - 07.03				
1.8, 97 kW	06.00 -				
2.0, 102 kW	06.00 -				
2.0, 104 kW	06.00 -				
2.0, 105 kW	10.03 -				
2.0 CRDi	04.01 -				
Stange/Strebe, Stabilisator / Link Stabiliser Pendelstange / Suspension Rod Aussengewinde [mm] / Outer Thread [mm]: M12x1,25		(31) (95) (41)			**35001 01** **54830-2H100**
1.6 CRDi	02.06 -				

Stange/Strebe, Stabilisator / Link Stabiliser Pendelstange / Suspension Rod		(31) (95)			**24689 01** **55530-29500**
1.6, 66 kW	06.00 - 07.06				
1.6, 79 kW	06.00 -				
1.8, 79 kW	06.00 - 07.03				
2.0, 102 kW	06.00 -				
2.0, 104 kW	06.00 -				
2.0, 105 kW	10.03 -				
2.0 CRDi	04.01 -				
Stange/Strebe, Stabilisator / Link Stabiliser Pendelstange / Suspension Rod Aussengewinde [mm] / Outer Thread [mm]: M10x1,25		(31) (95) (41)			**30454 01** **55530-38010**
1.6, 66 kW	06.00 - 07.06				
1.8, 79 kW	06.00 - 07.03				
Stange/Strebe, Stabilisator / Link Stabiliser Pendelstange / Suspension Rod Aussengewinde [mm] / Outer Thread [mm]: M10x1,25		(31) (95) (41)			**35002 01** **55530-2H000**
1.6 CRDi	02.06 -				

ELANTRA Stufenheck/Saloon/avec coffre (XD) 06.00 -

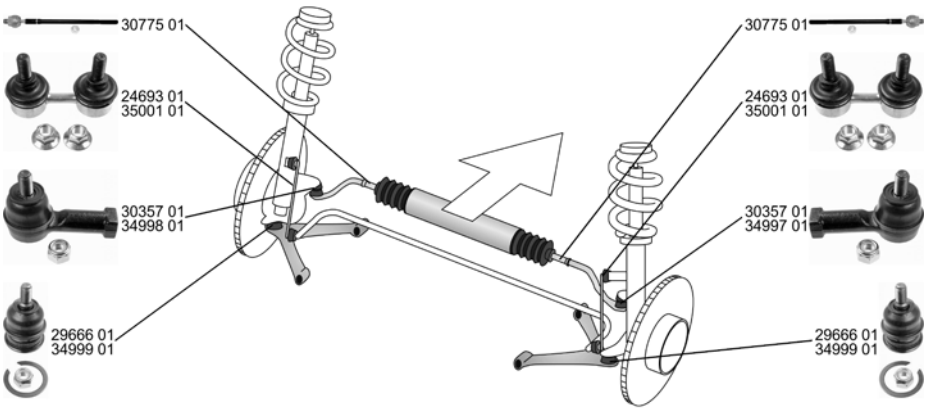

Spurstangenkopf / Tie Rod End mit Rechtsgewinde / with right-hand thread Innengewinde [mm] / Inner Thread [mm]: M14x1,5		(28) (206) (75)			**30357 01** **56820-3B000**
ALL TYPES ausser/except for :					
1.6, 66 kW	06.00 - 07.06				
1.8, 79 kW	06.00 - 07.03				
1.6 CRDi	02.06 -				
Spurstangenkopf / Tie Rod End Aussengewinde [mm] / Outer Thread [mm]: M10x1,25 Innengewinde [mm] / Inner Thread [mm]: M14x1,5		(28) (41) (75)			**34997 01** **56820-2H090**
1.6 CRDi	02.06 -				

HYUNDAI

ELANTRA Stufenheck/Saloon/avec coffre (XD) 06.00 -

Spurstangenkopf / Tie Rod End Aussengewinde [mm] / Outer Thread [mm]: M10x1,25 Innengewinde [mm] / Inner Thread [mm]: M14x1,5		(28) (41) (75)			**34998 01** **56820-2H000**
1.6 CRDi	02.06 -				
Axialgelenk, Spurstange / Tie Rod Axle Joint		(5)			**30775 01** **57724-2D000**
ALL TYPES ausser/except for :					
1.6, 77 kW	05.03 -				
1.6 CRDi	02.06 -				
Trag-/Führungsgelenk / Ball Joint		(32)			**29666 01** **54503-25A00**
1.6, 79 kW	06.00 -				
1.8, 97 kW	06.00 -				
2.0, 102 kW	06.00 -				
2.0 CRDi	04.01 -				
Trag-/Führungsgelenk / Ball Joint		(32)			**34999 01** **51760-2H000**
1.6 CRDi	02.06 -				
Stange/Strebe, Stabilisator / Link Stabiliser Pendelstange / Suspension Rod		(31) (95)			**24693 01** **54830-34500**
ALL TYPES ausser/except for :					
1.6, 77 kW	05.03 -				
1.6 CRDi	02.06 -				
Stange/Strebe, Stabilisator / Link Stabiliser Pendelstange / Suspension Rod Aussengewinde [mm] / Outer Thread [mm]: M12x1,25		(31) (95) (41)			**35001 01** **54830-2H100**
1.6 CRDi	02.06 -				

Stange/Strebe, Stabilisator / Link Stabiliser Pendelstange / Suspension Rod		(31) (95)			**24689 01** **55530-29500**
ALL TYPES ausser/except for :					
1.6, 77 kW	05.03 -				
1.8, 97 kW	06.00 -				
1.6 CRDi	02.06 -				
Stange/Strebe, Stabilisator / Link Stabiliser Pendelstange / Suspension Rod Aussengewinde [mm] / Outer Thread [mm]: M10x1,25		(31) (95) (41)			**30454 01** **55530-38010**
1.6, 66 kW	06.00 - 07.06				
1.8, 79 kW	06.00 - 07.03				
Stange/Strebe, Stabilisator / Link Stabiliser Pendelstange / Suspension Rod Aussengewinde [mm] / Outer Thread [mm]: M10x1,25		(31) (95) (41)			**35002 01** **55530-2H000**
1.6 CRDi	02.06 -				

HYUNDAI

ELANTRA Stufenheck (HD) 06.06 -

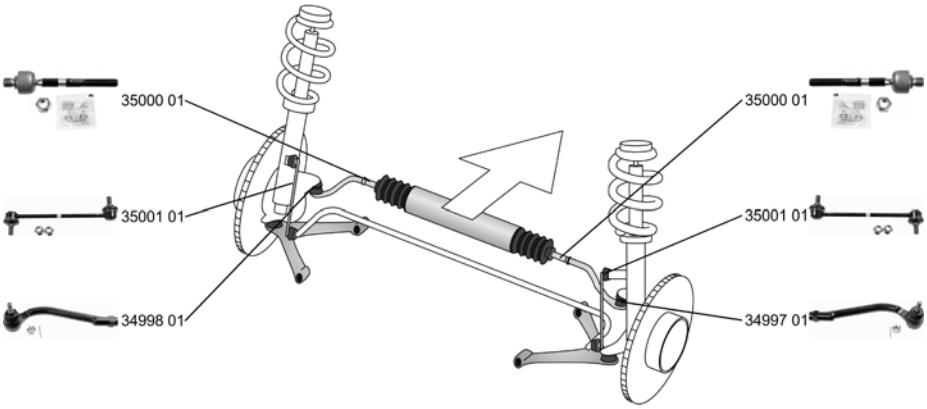

	Spurstangenkopf / Tie Rod End Aussengewinde [mm] / Outer Thread [mm]: M10x1,25 Innengewinde [mm] / Inner Thread [mm]: M14x1,5 2.0 CVVT 06.06 -	(28) (41) (75)			**34997 01** 56820-2H090
	Spurstangenkopf / Tie Rod End Aussengewinde [mm] / Outer Thread [mm]: M10x1,25 Innengewinde [mm] / Inner Thread [mm]: M14x1,5 2.0 CVVT 06.06 -	(28) (41) (75)			**34998 01** 56820-2H000
	Axialgelenk, Spurstange / Tie Rod Axle Joint Aussengewinde 1 [mm] / Outer Thread 1 [mm]: M16x1,5 getriebes. Aussengewinde [mm] / Outer Thread [mm]: M14x1,5 2.0 CVVT 06.06 -	(5) (40) (41)			**35000 01** 56540-2H000
	Stange/Strebe, Stabilisator / Link Stabiliser Pendelstange / Suspension Rod Aussengewinde [mm] / Outer Thread [mm]: M12x1,25 2.0 CVVT 06.06 -	(31) (95) (41)			**35001 01** 54830-2H100

	Stange/Strebe, Stabilisator / Link Stabiliser Pendelstange / Suspension Rod Aussengewinde [mm] / Outer Thread [mm]: M10x1,25 2.0 CVVT 06.06 -	(31) (95) (41)			**35002 01** 55530-2H000

HYUNDAI

GETZ (TB) 08.02 -

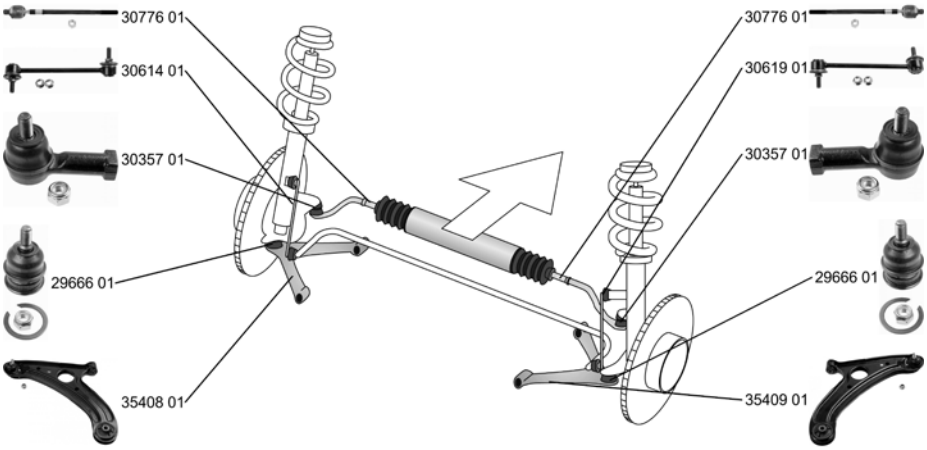

Spurstangenkopf / Tie Rod End mit Rechtsgewinde / with right-hand thread Innengewinde [mm] / Inner Thread [mm]: M14x1,5 ALL TYPES ausser/except for : 1.5 i 03.03 - 09.05 1.6, 78 kW 08.05 - 1.5 CRDi, 65 kW 08.05 -	(28) (206) (75)			**30357 01** **56820-3B000**
Axialgelenk, Spurstange / Tie Rod Axle Joint ALL TYPES	(5)			**30776 01** **57755-1C000**
Faltenbalg, Lenkung / Bellow, steering Innendurchmesser 1 [mm] / Inner Diameter 1 [mm]: 14 Innendurchmesser 2 [mm] / Inner Diameter 2 [mm]: 47 ALL TYPES ausser/except for : 1.6, 77 kW 09.02 - 1.5 CRDi, 60 kW 03.03 -	(7) (72) (73)			**33622 01** **57728-17000**
Lenker, Radaufhängung / Track Control Arm Querlenker / Control Arm ALL TYPES ausser/except for : 1.5 i 03.03 - 09.05	(15) (96)			**35408 01** **54500-1C000**
Lenker, Radaufhängung / Track Control Arm Querlenker / Control Arm ALL TYPES ausser/except for : 1.5 i 03.03 - 09.05	(15) (96)			**35409 01** **54501-1C000**
Trag-/Führungsgelenk / Ball Joint ALL TYPES	(32)			**29666 01** **54503-25A00**
Stange/Strebe, Stabilisator / Link Stabiliser Pendelstange / Suspension Rod ALL TYPES	(31) (95)			**30614 01** **54830-1C000**
Stange/Strebe, Stabilisator / Link Stabiliser Pendelstange / Suspension Rod ALL TYPES ausser/except for : 1.6, 78 kW 08.05 - 1.5 CRDi, 65 kW 08.05 -	(31) (95)			**30619 01** **54840-1C000**

HYUNDAI

GRACE Bus 07.93 - 10.04

	Spurstangenkopf / Tie Rod End Innengewinde [mm] / Inner Thread [mm]: M14x1,5 2.5 D 07.93 - 06.94	(28) (75)			**22408 01** **56872-43000**
	Axialgelenk, Spurstange / Tie Rod Axle Joint 2.5 D 07.93 - 06.94	(5)			**22409 01** **57730-43010**

GRANDEUR (TG) 04.05 -

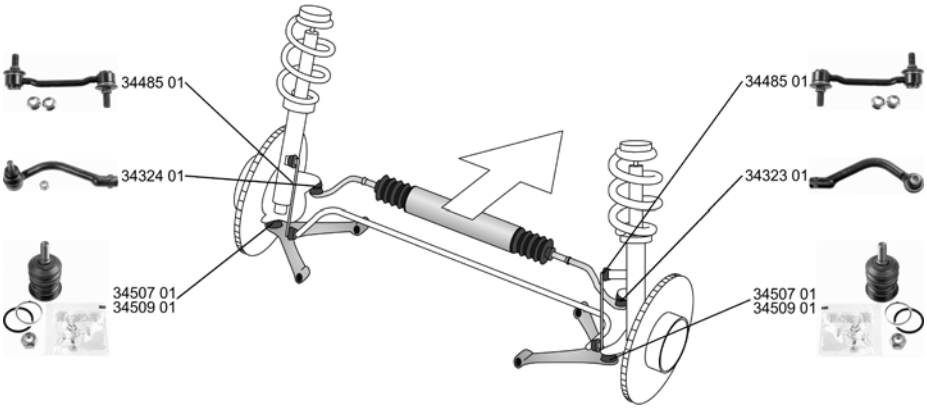

	Spurstangenkopf / Tie Rod End Aussengewinde [mm] / Outer Thread [mm]: M12x1,25 Innengewinde [mm] / Inner Thread [mm]: M16x1,5 2.7 05.06 - 3.3, 173 kW 04.05 - 2.2 CRDi, 110 kW 06.06 - 2.2 CRDi, 114 kW 06.06 -	(28) (41) (75)	->10.2007		**34323 01** **56820-3K010**
	Spurstangenkopf / Tie Rod End Aussengewinde [mm] / Outer Thread [mm]: M12x1,25 Innengewinde [mm] / Inner Thread [mm]: M16x1,5 2.7 05.06 - 3.3, 173 kW 04.05 - 2.2 CRDi, 110 kW 06.06 - 2.2 CRDi, 114 kW 06.06 -	(28) (41) (75)	->10.2007		**34324 01** **56820-3K000**
	Trag-/Führungsgelenk / Ball Joint 2.7 05.06 - 3.3, 173 kW 04.05 - 2.2 CRDi, 114 kW 06.06 -	(32)			**34507 01** **54430-3K000**
	Trag-/Führungsgelenk / Ball Joint 2.7 05.06 - 3.3, 173 kW 04.05 - 2.2 CRDi, 114 kW 06.06 -	(32)			**34509 01** **51760-3K000**
	Stange/Strebe, Stabilisator / Link Stabiliser Pendelstange / Suspension Rod Aussengewinde [mm] / Outer Thread [mm]: M12x1,25 2.7 05.06 - 3.3, 173 kW 04.05 - 2.2 CRDi, 114 kW 06.06 -	(31) (95) (41)			**34485 01** **54830-3L000**

HYUNDAI

GRANDEUR (TG) 04.05 -

Stange/Strebe, Stabilisator / Link Stabiliser Pendelstange / Suspension Rod Aussengewinde [mm] / Outer Thread [mm]: M10x1,25	(31) (95) (41)			**34486 01**	**55530-3K001**
2.7 05.06 - 3.3, 173 kW 04.05 - 2.2 CRDi, 114 kW 06.06 -					

H100 Bus/Familial (P) 07.93 -

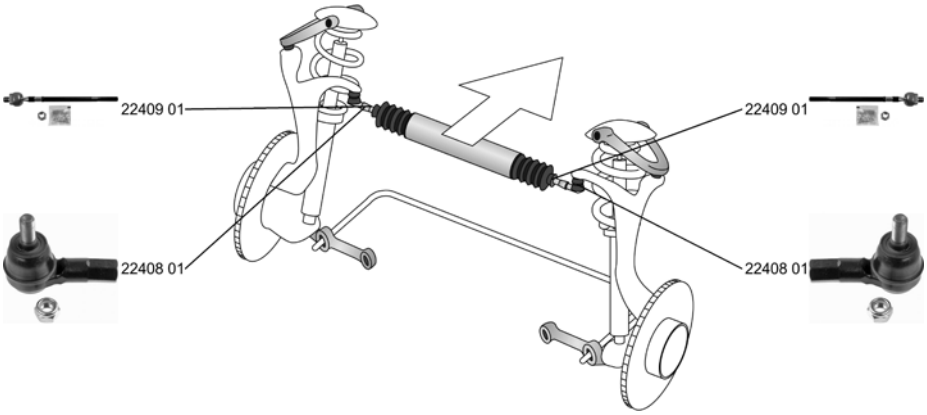

Spurstangenkopf / Tie Rod End Innengewinde [mm] / Inner Thread [mm]: M14x1,5	(28) (75)			**22408 01**	**56872-43000**
ALL TYPES ausser/except for : 2.6 D 10.99 -					
Axialgelenk, Spurstange / Tie Rod Axle Joint	(5)			**22409 01**	**57730-43010**
2.5 TD 07.93 - 03.00					

H100 Kasten/Box/Furgón/Panel Van 07.93 -

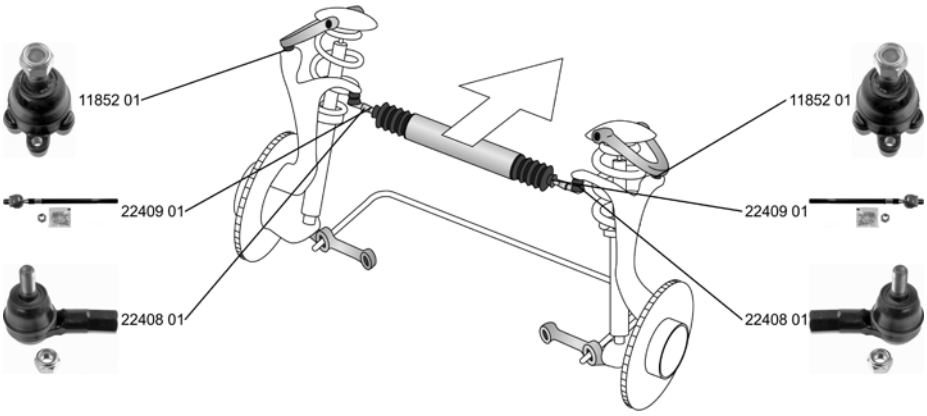

Spurstangenkopf / Tie Rod End Innengewinde [mm] / Inner Thread [mm]: M14x1,5	(28) (75)			**22408 01**	**56872-43000**
2.5 D, 55 kW 07.93 - 12.94 2.5 D 12.94 - 03.00					
Axialgelenk, Spurstange / Tie Rod Axle Joint	(5)			**22409 01**	**57730-43010**
2.5 D, 55 kW 07.93 - 12.94 2.5 D 12.94 - 03.00					

HYUNDAI

H100 Kasten/Box/Furgón/Panel Van 07.93 -

Faltenbalg, Lenkung / Bellow, steering Innendurchmesser 1 [mm] / Inner Diameter 1 [mm]: 13 Innendurchmesser 2 [mm] / Inner Diameter 2 [mm]: 49		(7) (72) (73)			**30241 01** 57774-43010
2.5 D, 55 kW	07.93 - 12.94				
2.5 D	12.94 - 03.00				
Trag-/Führungsgelenk / Ball Joint		(32)			**11852 01** 54417-47000
2.5 D, 57 kW	12.94 - 03.00				

H-1 Starex/Bus/Familial 10.97 -

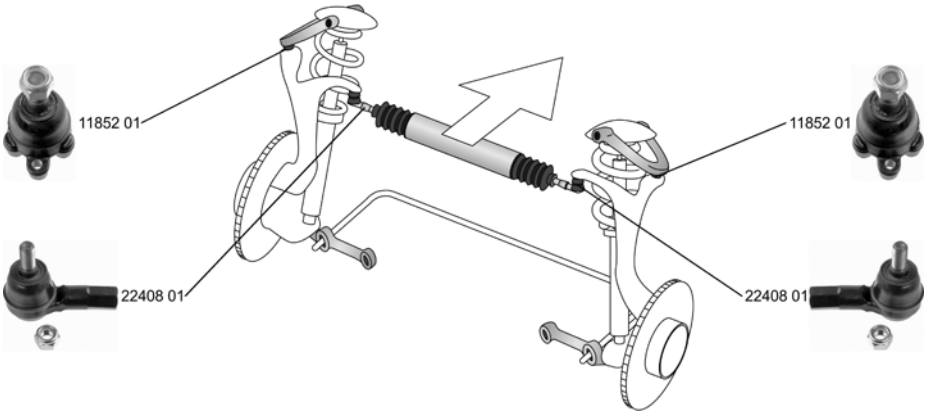

Spurstangenkopf / Tie Rod End Innengewinde [mm] / Inner Thread [mm]: M14x1,5		(28) (75)			**22408 01** 56872-43000
2.4, 107 kW	11.01 -				
2.4, 82 kW	10.97 -				
2.4 4WD	10.97 -				
2.5 TD, 59 kW	10.97 -				
2.5 TD	10.99 - 11.01				
2.5 TD, 74 kW	11.01 -				
2.5 CRDi, 103 kW	12.02 -				
2.5 CRDi, 81 kW	06.06 -				
2.5 CRDi 4WD	12.02 -				
2.6 TDiC	10.97 - 10.02				
Faltenbalg, Lenkung / Bellow, steering Innendurchmesser 1 [mm] / Inner Diameter 1 [mm]: 14 Innendurchmesser 2 [mm] / Inner Diameter 2 [mm]: 50		(7) (72) (73)			**35244 01** 57774-4A000
2.4, 82 kW	10.97 -				
2.4 4WD	10.97 -				
2.5 D	10.97 -				
2.5 TD, 59 kW	10.97 -				
2.5 TD	10.99 - 11.01				
2.5 TD, 74 kW	11.01 -				
2.6 TDiC	10.97 - 10.02				
2.5 CRDi, 103 kW	12.02 -		->09.2006		
Trag-/Führungsgelenk / Ball Joint		(32)			**11852 01** 54417-47000
2.4, 107 kW	11.01 -				
2.5 CRDi 4WD	12.02 -				
2.6 TDiC	10.97 - 10.02				
Trag-/Führungsgelenk / Ball Joint		(32)			**31250 01** 54530-4AA00
2.4, 107 kW	11.01 -				
2.4, 82 kW	10.97 -				
2.4 4WD	10.97 -				
2.5 D	10.97 -				
2.5 TD, 59 kW	10.97 -				
2.5 TD	10.99 - 11.01				
2.5 TD, 74 kW	11.01 -				
2.5 CRDi, 103 kW	12.02 -				
2.6 TDiC	10.97 - 10.02				

HYUNDAI

H-1 Kasten/Box/Furgón/Van 03.00 -

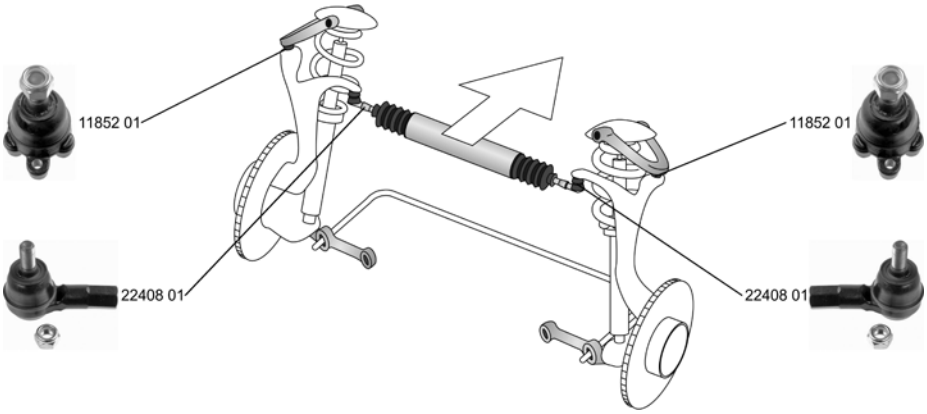

Spurstangenkopf / Tie Rod End Innengewinde [mm] / Inner Thread [mm]: M14x1,5	(28) (75)			**22408 01** **56872-43000**
ALL TYPES ausser/except for : 2.5 CRDi, 81 kW 01.07 - 2.6 CRDi 08.05 -				
Faltenbalg, Lenkung / Bellow, steering Innendurchmesser 1 [mm] / Inner Diameter 1 [mm]: 14 Innendurchmesser 2 [mm] / Inner Diameter 2 [mm]: 50	(7) (72) (73)			**35244 01** **57774-4A000**
2.4, 82 kW 03.00 - 2.5 TD, 59 kW 03.00 - 09.00 2.5 TD, 73 kW 03.00 - 2.5 CRDi, 103 kW 08.03 -				
Trag-/Führungsgelenk / Ball Joint	(32)			**11852 01** **54417-47000**
2.4 03.00 - . 2.4, 107 kW 11.01 -				
Trag-/Führungsgelenk / Ball Joint	(32)			**31250 01** **54530-4AA00**
ALL TYPES ausser/except for : 2.5 CRDi, 81 kW 01.07 - 2.6 CRDi 08.05 -				

H-1 Pritsche/Fahrgestell 06.00 - 10.05

Spurstangenkopf / Tie Rod End Innengewinde [mm] / Inner Thread [mm]: M14x1,5	(28) (75)			**22408 01** **56872-43000**
ALL TYPES				
Trag-/Führungsgelenk / Ball Joint	(32)			**11852 01** **54417-47000**
2.5 D 06.00 - 10.05				
Trag-/Führungsgelenk / Ball Joint	(32)			**31250 01** **54530-4AA00**
ALL TYPES				

HYUNDAI

H-1 Travel 02.08 -

	Spurstangenkopf / Tie Rod End Innengewinde [mm] / Inner Thread [mm]: M14x1,5 2.5 CRDi 05.08 -	(28) (75)			**22408 01** **56872-43000**

HIGHWAY VAN 03.00 -

	Spurstangenkopf / Tie Rod End mit Rechtsgewinde / with right-hand thread Innengewinde [mm] / Inner Thread [mm]: M14x1,5 ALL TYPES	(28) (206) (75)			**30357 01** **56820-3B000**
	Axialgelenk, Spurstange / Tie Rod Axle Joint Gewindemaß 1 / Thread Measurement 1: M16x1,5 Gewindemaß 2 / Thread Measurement 2: M14x1,5 ALL TYPES	(5) (64) (65)			**22412 01** **57716-34000**
	Trag-/Führungsgelenk / Ball Joint ALL TYPES	(32)			**30359 01** **54530-2B000**

i10 10.07 -

	Trag-/Führungsgelenk / Ball Joint ALL TYPES	(32)			**34505 01** **54530-07000**

i20 08.08 -

	Trag-/Führungsgelenk / Ball Joint ALL TYPES ausser/except for : 1.4 CRDi, 55 kW 08.09 -	(32)			**29666 01** **54503-25A00**

i30 10.07 -

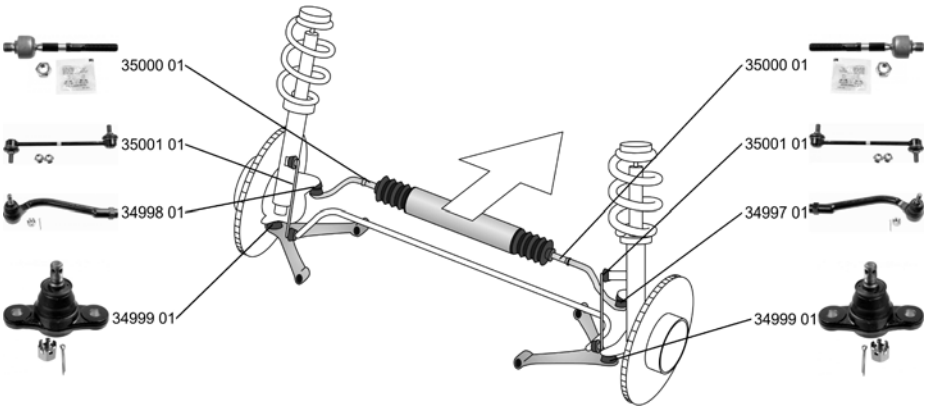

	Spurstangenkopf / Tie Rod End Aussengewinde [mm] / Outer Thread [mm]: M10x1,25 Innengewinde [mm] / Inner Thread [mm]: M14x1,5 ALL TYPES	(28) (41) (75)			**34997 01** **56820-2H090**

HYUNDAI

i30 10.07 -

Spurstangenkopf / Tie Rod End Aussengewinde [mm] / Outer Thread [mm]: M10x1,25 Innengewinde [mm] / Inner Thread [mm]: M14x1,5 ALL TYPES	(28) (41) (75)			**34998 01**	**56820-2H000**
Axialgelenk, Spurstange / Tie Rod Axle Joint Aussengewinde 1 [mm] / Outer Thread 1 [mm]: M16x1,5 getriebes. Aussengewinde [mm] / Outer Thread [mm]: M14x1,5 ALL TYPES	(5) (40) (41)			**35000 01**	**56540-2H000**
Faltenbalg, Lenkung / Bellow, steering Innendurchmesser 1 [mm] / Inner Diameter 1 [mm]: 12 Innendurchmesser 2 [mm] / Inner Diameter 2 [mm]: 48 ALL TYPES	(7) (72) (73)			**35238 01**	**57740-1H000**
Trag-/Führungsgelenk / Ball Joint ALL TYPES	(32)			**34999 01**	**51760-2H000**
Stange/Strebe, Stabilisator / Link Stabiliser Pendelstange / Suspension Rod Aussengewinde [mm] / Outer Thread [mm]: M12x1,25 ALL TYPES	(31) (95) (41)			**35001 01**	**54830-2H100**
Stange/Strebe, Stabilisator / Link Stabiliser Pendelstange / Suspension Rod Aussengewinde [mm] / Outer Thread [mm]: M10x1,25 ALL TYPES	(31) (95) (41)			**35002 01**	**55530-2H000**

i30 CW Kombi 02.08 -

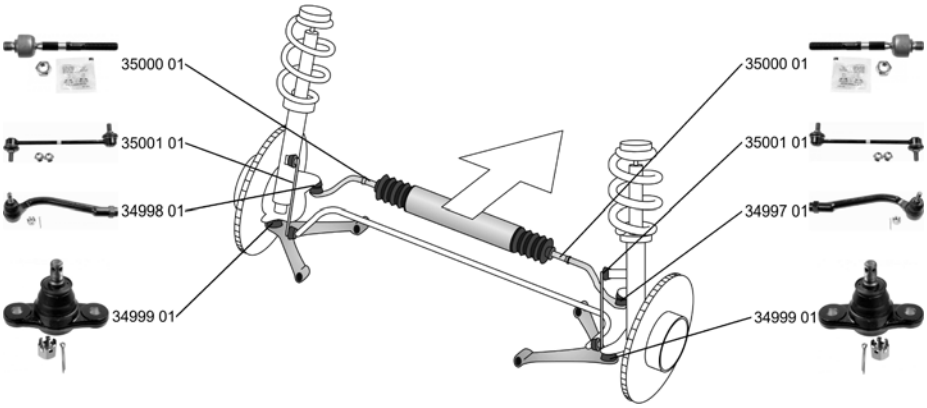

Spurstangenkopf / Tie Rod End Aussengewinde [mm] / Outer Thread [mm]: M10x1,25 Innengewinde [mm] / Inner Thread [mm]: M14x1,5 ALL TYPES	(28) (41) (75)			**34997 01**	**56820-2H090**
Spurstangenkopf / Tie Rod End Aussengewinde [mm] / Outer Thread [mm]: M10x1,25 Innengewinde [mm] / Inner Thread [mm]: M14x1,5 ALL TYPES	(28) (41) (75)			**34998 01**	**56820-2H000**
Axialgelenk, Spurstange / Tie Rod Axle Joint Aussengewinde 1 [mm] / Outer Thread 1 [mm]: M16x1,5 getriebes. Aussengewinde [mm] / Outer Thread [mm]: M14x1,5 ALL TYPES	(5) (40) (41)			**35000 01**	**56540-2H000**

HYUNDAI

i30 CW Kombi 02.08 -

Faltenbalg, Lenkung / Bellow, steering Innendurchmesser 1 [mm] / Inner Diameter 1 [mm]: 12 Innendurchmesser 2 [mm] / Inner Diameter 2 [mm]: 48	(7) (72) (73)			**35238 01**	**57740-1H000**
1.4 11.09 - 1.6, 85 kW 02.08 -					
Trag-/Führungsgelenk / Ball Joint	(32)			**34999 01**	**51760-2H000**
ALL TYPES					
Stange/Strebe, Stabilisator / Link Stabiliser Pendelstange / Suspension Rod Aussengewinde [mm] / Outer Thread [mm]: M12x1,25	(31) (95) (41)			**35001 01**	**54830-2H100**
ALL TYPES					
Stange/Strebe, Stabilisator / Link Stabiliser Pendelstange / Suspension Rod Aussengewinde [mm] / Outer Thread [mm]: M10x1,25	(31) (95) (41)			**35002 01**	**55530-2H000**
ALL TYPES					

LANTRA II (J-2) 11.95 - 10.00

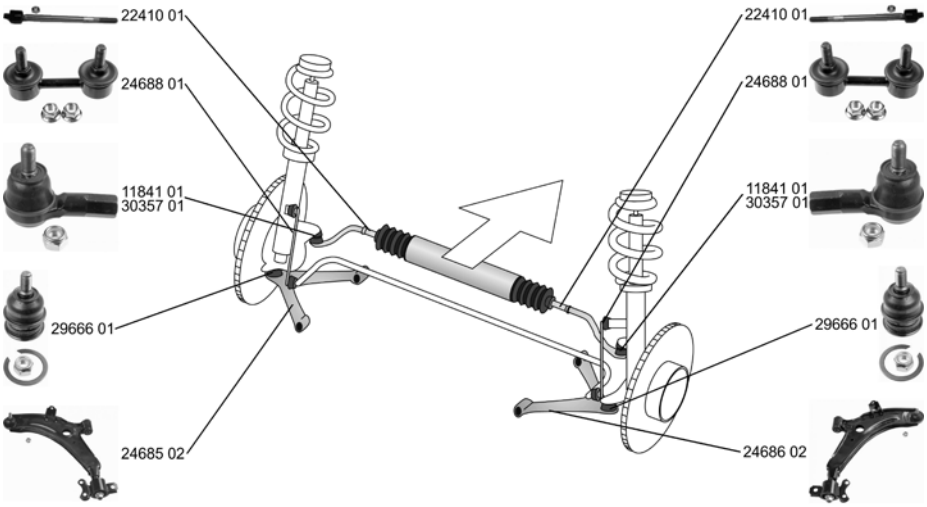

Spurstangenkopf / Tie Rod End mit Rechtsgewinde / with right-hand thread Innengewinde [mm] / Inner Thread [mm]: M14x1,5 Gewindemaß / Thread Size: M10x1,25	(28) (206) (75) (63)			**11841 01**	**56820-36000**
ALL TYPES ausser/except for : 2.0 04.97 - 05.00					
Spurstangenkopf / Tie Rod End mit Rechtsgewinde / with right-hand thread Innengewinde [mm] / Inner Thread [mm]: M14x1,5	(28) (206) (75)			**30357 01**	**56820-3B000**
2.0 04.97 - 05.00			->07.1998		
Axialgelenk, Spurstange / Tie Rod Axle Joint	(5)			**22410 01**	**57730-29000**
1.5 12V 12.96 - 09.00 1.6 i 11.95 - 09.00 1.6 16V 11.95 - 09.00 1.8 16V 11.95 - 09.00 2.0 16V 08.96 - 09.00 1.9 D 03.98 - 09.00					
2.0 04.97 - 05.00			->07.1998		

HYUNDAI

LANTRA II (J-2) 11.95 - 10.00

	Faltenbalg, Lenkung / Bellow, steering Innendurchmesser 1 [mm] / Inner Diameter 1 [mm]: 15 Innendurchmesser 2 [mm] / Inner Diameter 2 [mm]: 48 ALL TYPES	(7) (72) (73)			**30228 01** **56528-24000**
	Lenker, Radaufhängung / Track Control Arm Querlenker / Control Arm ALL TYPES	(15) (96)			**24685 02** **54500-29500**
	Lenker, Radaufhängung / Track Control Arm Querlenker / Control Arm ALL TYPES	(15) (96)			**24686 02** **54501-29500**
	Trag-/Führungsgelenk / Ball Joint ALL TYPES	(32)			**29666 01** **54503-25A00**
	Stange/Strebe, Stabilisator / Link Stabiliser Pendelstange / Suspension Rod ALL TYPES	(31) (95)			**24688 01** **54830-29500**

	Stange/Strebe, Stabilisator / Link Stabiliser Pendelstange / Suspension Rod ALL TYPES ausser/except for : 2.0 04.97 - 05.00	(31) (95)			**24689 01** **55530-29500**

LANTRA II Wagon/Estate/Break (J2) 02.96 -

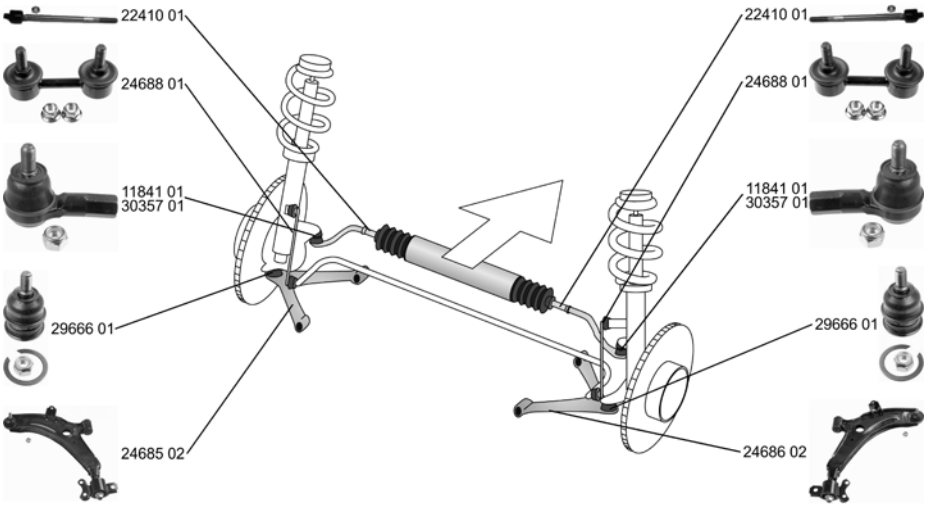

	Spurstangenkopf / Tie Rod End mit Rechtsgewinde / with right-hand thread Innengewinde [mm] / Inner Thread [mm]: M14x1,5 Gewindemaß / Thread Size: M10x1,25 ALL TYPES ausser/except for : 2.0 04.97 - 05.00	(28) (206) (75) (63)			**11841 01** **56820-36000**

HYUNDAI

LANTRA II Wagon/Estate/Break (J2) 02.96 -

Spurstangenkopf / Tie Rod End mit Rechtsgewinde / with right-hand thread Innengewinde [mm] / Inner Thread [mm]: M14x1,5		(28) (206) (75)			**30357 01** **56820-3B000**
2.0	04.97 - 05.00		->07.1998		
Axialgelenk, Spurstange / Tie Rod Axle Joint		(5)			**22410 01** **57730-29000**
1.5 12V	04.97 -				
1.6 i	02.96 -				
1.6 16V	02.96 -				
1.8 16V	02.96 -				
2.0 16V	12.96 -				
1.9 D	03.98 -				
2.0	04.97 - 05.00		->04.1998		
Faltenbalg, Lenkung / Bellow, steering Innendurchmesser 1 [mm] / Inner Diameter 1 [mm]: 15 Innendurchmesser 2 [mm] / Inner Diameter 2 [mm]: 48		(7) (72) (73)			**30228 01** **56528-24000**
ALL TYPES					
Lenker, Radaufhängung / Track Control Arm Querlenker / Control Arm		(15) (96)			**24685 02** **54500-29500**
ALL TYPES					
Lenker, Radaufhängung / Track Control Arm Querlenker / Control Arm		(15) (96)			**24686 02** **54501-29500**
ALL TYPES					
Trag-/Führungsgelenk / Ball Joint		(32)			**29666 01** **54503-25A00**
ALL TYPES ausser/except for :					
1.5 12V	04.97 -				
1.9 D	03.98 -				
Stange/Strebe, Stabilisator / Link Stabiliser Pendelstange / Suspension Rod		(31) (95)			**24688 01** **54830-29500**
ALL TYPES					

Stange/Strebe, Stabilisator / Link Stabiliser Pendelstange / Suspension Rod		(31) (95)			**24689 01** **55530-29500**
ALL TYPES					

HYUNDAI

MATRIX (FC) 06.01 - 12.05

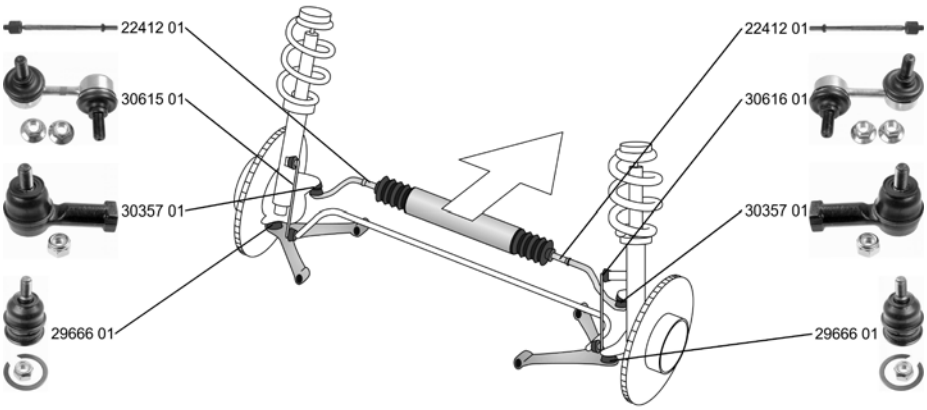

Spurstangenkopf / Tie Rod End mit Rechtsgewinde / with right-hand thread Innengewinde [mm] / Inner Thread [mm]: M14x1,5 ALL TYPES	(28) (206) (75)			**30357 01** 56820-3B000
Axialgelenk, Spurstange / Tie Rod Axle Joint Gewindemaß 1 / Thread Measurement 1: M16x1,5 Gewindemaß 2 / Thread Measurement 2: M14x1,5 ALL TYPES	(5) (64) (65)			**22412 01** 57716-34000
Faltenbalg, Lenkung / Bellow, steering Innendurchmesser 1 [mm] / Inner Diameter 1 [mm]: 14 Innendurchmesser 2 [mm] / Inner Diameter 2 [mm]: 47 1.6, 76 kW 06.01 - 1.5 CRDi, 75 kW 12.04 - 1.5 CRDi VGT 08.05 -	(7) (72) (73)			**33622 01** 57728-17000
Trag-/Führungsgelenk / Ball Joint ALL TYPES	(32)			**29666 01** 54503-25A00
Stange/Strebe, Stabilisator / Link Stabiliser Pendelstange / Suspension Rod ALL TYPES	(31) (95)			**30615 01** 54830-25010
Stange/Strebe, Stabilisator / Link Stabiliser Pendelstange / Suspension Rod ALL TYPES	(31) (95)			**30616 01** 54830-25020
Stange/Strebe, Stabilisator / Link Stabiliser Pendelstange / Suspension Rod ALL TYPES	(31) (95)			**24689 01** 55530-29500

HYUNDAI

PONY, EXCEL 01.90 - 01.95
Stufenheck/Saloon/avec coffre (X-2)

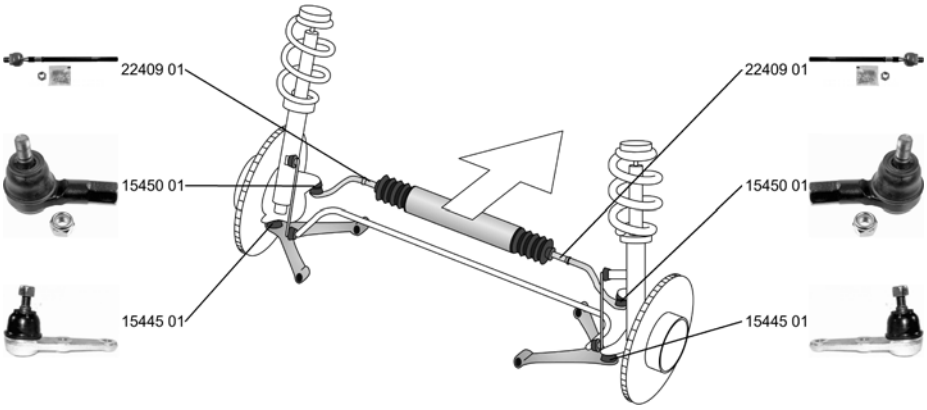

Spurstangenkopf / Tie Rod End mit Rechtsgewinde / with right-hand thread		(28) (206)		**15450 01** 56820-21100
1.3, 49 kW	01.90 - 01.95			
1.5	01.90 - 01.95			
1.5 i, 61 kW	01.90 - 01.95			
1.5 i, 62 kW	01.90 - 01.95			
Axialgelenk, Spurstange / Tie Rod Axle Joint		(5)		**22409 01** 57730-43010
1.3, 49 kW	01.90 - 01.95		01.1993->	
1.5	01.90 - 01.95			
1.5 i, 61 kW	01.90 - 01.95			
1.5 i, 62 kW	01.90 - 01.95			
Faltenbalg, Lenkung / Bellow, steering Innendurchmesser 1 [mm] / Inner Diameter 1 [mm]: 37 Innendurchmesser 2 [mm] / Inner Diameter 2 [mm]: 51		(7) (72) (73)		**30138 01** 53534-634-020
1.5	01.90 - 01.95			
1.5 i, 61 kW	01.90 - 01.95			
1.5 i, 62 kW	01.90 - 01.95			
Trag-/Führungsgelenk / Ball Joint mit Zubehör / With accessories		(32) (209)		**15445 01** 54530-24A00
1.3, 49 kW	01.90 - 01.95			
1.5	01.90 - 01.95			
1.5 i, 61 kW	01.90 - 01.95			
1.5 i, 62 kW	01.90 - 01.95			

S COUPE (SLC) 02.90 - 05.96

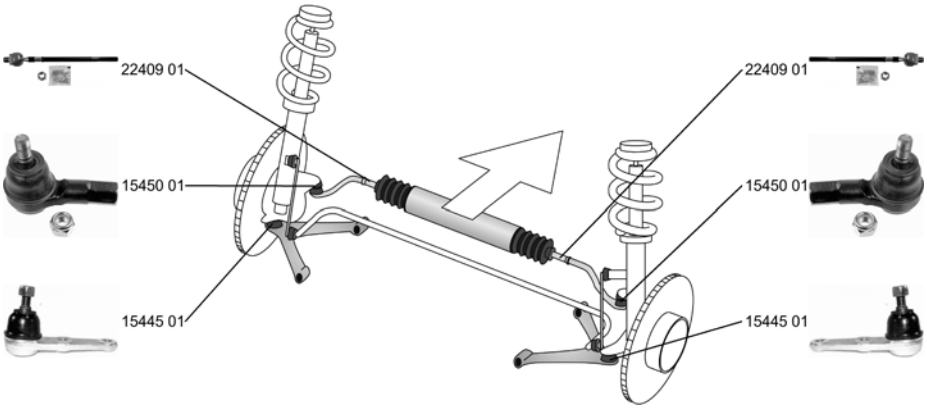

Spurstangenkopf / Tie Rod End mit Rechtsgewinde / with right-hand thread		(28) (206)		**15450 01** 56820-21100
1.5 i	02.90 - 05.96			
1.5 i, 65 kW	04.92 - 05.96			
1.5 i Turbo	04.91 - 05.96			

HYUNDAI

S COUPE (SLC) 02.90 - 05.96

Axialgelenk, Spurstange / Tie Rod Axle Joint		(5)			**22409 01** **57730-43010**
1.5 i, 62 kW	02.90 - 05.96				
1.5 i Turbo	04.91 - 05.96		07.1991->		
1.5 i, 65 kW	04.92 - 05.96				
Faltenbalg, Lenkung / Bellow, steering Innendurchmesser 1 [mm] / Inner Diameter 1 [mm]: 15 Innendurchmesser 2 [mm] / Inner Diameter 2 [mm]: 48		(7) (72) (73)			**30228 01** **56528-24000**
1.5 i	02.90 - 05.96				
1.5 i, 65 kW	04.92 - 05.96				
1.5 i Turbo	04.91 - 05.96				
Trag-/Führungsgelenk / Ball Joint mit Zubehör / With accessories		(32) (209)			**15445 01** **54530-24A00**
1.5 i	02.90 - 05.96				
1.5 i, 65 kW	04.92 - 05.96				
1.5 i Turbo	04.91 - 05.96				

SANTA FÉ (SM) 11.00 - 03.06

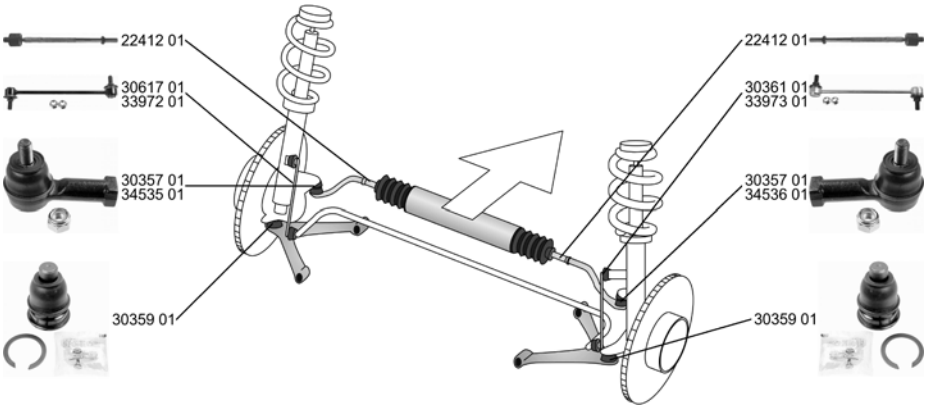

Spurstangenkopf / Tie Rod End mit Rechtsgewinde / with right-hand thread Innengewinde [mm] / Inner Thread [mm]: M14x1,5		(28) (206) (75)			**30357 01** **56820-3B000**
2.0	08.01 -				
2.4 16V	02.01 - .				
2.4 16V 4x4, 100 kW	02.01 -				
2.4 16V, 107 kW	02.01 -				
2.4 16V 4x4, 107 kW	02.01 -				
2.7 V6 4x4	02.01 -				
2.0 CRDi	08.01 -				
2.0 CRDi 4x4, 83 kW	04.01 -				
2.0 CRDi 4x4, 92 kW	08.03 -				
2.0 CRDi Allrad	11.03 - 02.06				
Spurstangenkopf / Tie Rod End Aussengewinde [mm] / Outer Thread [mm]: M12x1,25 Innengewinde [mm] / Inner Thread [mm]: M16x1,5		(28) (41) (75)			**34535 01** **56820-2B000**
2.7	10.05 -				
2.7 4x4, 139 kW	10.05 -				
2.2 CRDi	10.05 -				
2.2 CRDi 4x4	10.05 -				
Spurstangenkopf / Tie Rod End Aussengewinde [mm] / Outer Thread [mm]: M12x1,25 Innengewinde [mm] / Inner Thread [mm]: M16x1,5		(28) (41) (75)			**34536 01** **56820-2B900**
2.7	10.05 -				
2.7 4x4, 139 kW	10.05 -				
2.2 CRDi	10.05 -				
2.2 CRDi 4x4	10.05 -				

HYUNDAI

SANTA FÉ (SM) 11.00 - 03.06

Axialgelenk, Spurstange / Tie Rod Axle Joint Gewindemaß 1 / Thread Measurement 1: M16x1,5 Gewindemaß 2 / Thread Measurement 2: M14x1,5		(5) (64) (65)			**22412 01** **57716-34000**
2.0	08.01 -				
2.4 16V	02.01 - .				
2.4 16V 4x4, 100 kW	02.01 -				
2.4 16V, 107 kW	02.01 -				
2.4 16V 4x4, 107 kW	02.01 -				
2.7 V6 4x4	02.01 -				
2.0 CRDi	08.01 -				
2.0 CRDi 4x4, 83 kW	04.01 -				
2.0 CRDi 4x4, 92 kW	08.03 -				
2.0 CRDi Allrad	11.03 - 02.06				
Faltenbalg, Lenkung / Bellow, steering Innendurchmesser 1 [mm] / Inner Diameter 1 [mm]: 13,5 Innendurchmesser 2 [mm] / Inner Diameter 2 [mm]: 51		(7) (72) (73)			**35255 01** **57740-26000**
2.0	08.01 -				
2.4 16V	02.01 - .				
2.4 16V 4x4, 100 kW	02.01 -				
2.4 16V, 107 kW	02.01 -				
2.4 16V 4x4, 107 kW	02.01 -				
2.7 V6 4x4	02.01 -				
2.0 CRDi	08.01 -				
2.0 CRDi 4x4, 83 kW	04.01 -				
2.0 CRDi 4x4, 92 kW	08.03 -				
2.0 CRDi Allrad	11.03 - 02.06				
Faltenbalg, Lenkung / Bellow, steering Innendurchmesser 1 [mm] / Inner Diameter 1 [mm]: 15,5 Innendurchmesser 2 [mm] / Inner Diameter 2 [mm]: 52		(7) (72) (73)			**35285 01** **57740-2B000**
2.7	10.05 -				
2.7 4x4, 139 kW	10.05 -				
2.2 CRDi	10.05 -				
2.2 CRDi 4x4	10.05 -				
Trag-/Führungsgelenk / Ball Joint		(32)			**30359 01** **54530-2B000**
2.0	08.01 -				
2.4 16V	02.01 - .				
2.4 16V 4x4, 100 kW	02.01 -				
2.4 16V, 107 kW	02.01 -				
2.4 16V 4x4, 107 kW	02.01 -				
2.7 V6 4x4	02.01 -				
2.7	10.05 -				
2.7 4x4, 139 kW	10.05 -				
2.0 CRDi	08.01 -				
2.0 CRDi 4x4, 83 kW	04.01 -				
2.0 CRDi 4x4, 92 kW	08.03 -				
2.0 CRDi Allrad	11.03 - 02.06				
2.2 CRDi	10.05 -				
2.2 CRDi 4x4	10.05 -				
Stange/Strebe, Stabilisator / Link Stabiliser Pendelstange / Suspension Rod		(31) (95)			**30361 01** **54840-26100**
2.0	08.01 -				
2.4 16V	02.01 - .				
2.4 16V 4x4, 100 kW	02.01 -				
2.4 16V, 107 kW	02.01 -				
2.4 16V 4x4, 107 kW	02.01 -				
2.7 V6 4x4	02.01 -				
2.0 CRDi	08.01 -				
2.0 CRDi 4x4, 83 kW	04.01 -				
2.0 CRDi 4x4, 92 kW	08.03 -				
2.0 CRDi Allrad	11.03 - 02.06				
Stange/Strebe, Stabilisator / Link Stabiliser Pendelstange / Suspension Rod		(31) (95)			**30617 01** **54830-26100**
2.0	08.01 -				
2.4 16V	02.01 - .				
2.4 16V 4x4, 100 kW	02.01 -				
2.4 16V, 107 kW	02.01 -				
2.4 16V 4x4, 107 kW	02.01 -				
2.7 V6 4x4	02.01 -				
2.0 CRDi	08.01 -				
2.0 CRDi 4x4, 83 kW	04.01 -				
2.0 CRDi 4x4, 92 kW	08.03 -				
2.0 CRDi Allrad	11.03 - 02.06				

HYUNDAI

SANTA FÉ (SM) 11.00 - 03.06

Stange/Strebe, Stabilisator / Link Stabiliser Pendelstange / Suspension Rod Aussengewinde [mm] / Outer Thread [mm]: M12x1,25		(31) (95) (41)			**33972 01** **54830-2B000**
2.7	10.05 -				
2.7 4x4, 139 kW	10.05 -				
2.2 CRDi	10.05 -				
2.2 CRDi 4x4	10.05 -				
Stange/Strebe, Stabilisator / Link Stabiliser Pendelstange / Suspension Rod Aussengewinde [mm] / Outer Thread [mm]: M12x1,25		(31) (95) (41)			**33973 01** **54840-2B000**
2.7	10.05 -				
2.7 4x4, 139 kW	10.05 -				
2.2 CRDi	10.05 -				
2.2 CRDi 4x4	10.05 -				

Stange/Strebe, Stabilisator / Link Stabiliser Pendelstange / Suspension Rod Aussengewinde [mm] / Outer Thread [mm]: M12x1,25		(31) (95) (41)			**33974 01** **55530-2B000**
2.7	10.05 -				
2.7 4x4, 139 kW	10.05 -				
2.2 CRDi	10.05 -				
2.2 CRDi 4x4	10.05 -				
Stange/Strebe, Stabilisator / Link Stabiliser Pendelstange / Suspension Rod Aussengewinde [mm] / Outer Thread [mm]: M10x1,25		(31) (95) (41)			**34483 01** **55530-26700**
2.4 16V	02.01 - .				
2.4 16V 4x4, 100 kW	02.01 -				
2.4 16V, 107 kW	02.01 -				
2.0 CRDi 4x4, 83 kW	04.01 -				
2.0	08.01 -		->12.2005		
2.4 16V 4x4, 107 kW	02.01 -				
2.7 V6 4x4	02.01 -				
2.0 CRDi Allrad	11.03 - 02.06				
2.0 CRDi	08.01 -		->07.2003		
2.0 CRDi 4x4, 92 kW	08.03 -		->11.2005		
Stange/Strebe, Stabilisator / Link Stabiliser Pendelstange / Suspension Rod Aussengewinde [mm] / Outer Thread [mm]: M10x1,25		(31) (95) (41)			**34484 01** **55540-26700**
2.4 16V	02.01 - .				
2.4 16V 4x4, 100 kW	02.01 -				
2.4 16V, 107 kW	02.01 -				
2.0 CRDi 4x4, 83 kW	04.01 -				
2.0	08.01 -		->12.2005		
2.4 16V 4x4, 107 kW	02.01 -				
2.7 V6 4x4	02.01 -				
2.0 CRDi 4x4, 92 kW	08.03 -				
2.0 CRDi Allrad	11.03 - 02.06				
2.0 CRDi	08.01 -		->07.2003		

HYUNDAI

SANTA FÉ (CM) 03.06 -

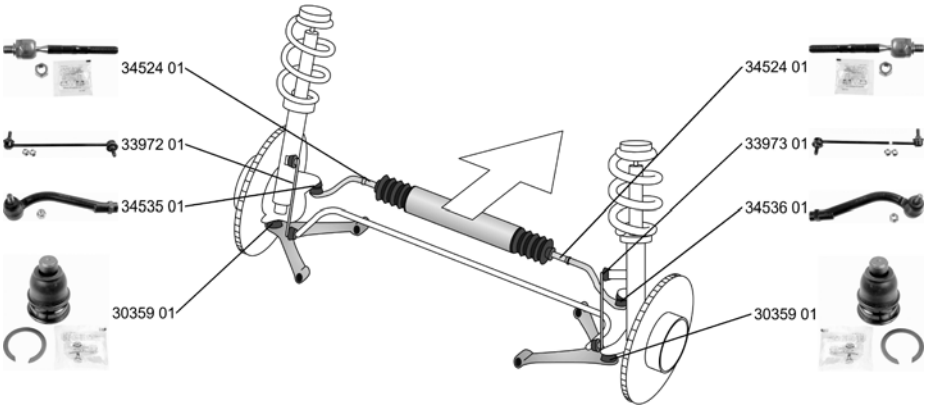

Spurstangenkopf / Tie Rod End Aussengewinde [mm] / Outer Thread [mm]: M12x1,25 Innengewinde [mm] / Inner Thread [mm]: M16x1,5		(28) (41) (75)			**34535 01** **56820-2B000**
2.7 V6 GLS	03.06 -				
2.7 V6 GLS 4x4	03.06 -				
2.2 CRDi GLS	03.06 -				
2.2 CRDi GLS 4x4	03.06 -				
2.2 CRDi, 114 kW	03.06 -				
2.2 CRDi 4x4, 114 kW	03.06 -				
Spurstangenkopf / Tie Rod End Aussengewinde [mm] / Outer Thread [mm]: M12x1,25 Innengewinde [mm] / Inner Thread [mm]: M16x1,5		(28) (41) (75)			**34536 01** **56820-2B900**
2.7 V6 GLS	03.06 -				
2.7 V6 GLS 4x4	03.06 -				
2.2 CRDi GLS	03.06 -				
2.2 CRDi GLS 4x4	03.06 -				
2.2 CRDi, 114 kW	03.06 -				
2.2 CRDi 4x4, 114 kW	03.06 -				
Axialgelenk, Spurstange / Tie Rod Axle Joint Aussengewinde [mm] / Outer Thread [mm]: M16x1,5		(5) (41)			**34524 01** **57724-2B000**
2.7	03.06 -				
2.7 4x4	03.06 -				
2.7 V6 GLS	03.06 -				
2.7 V6 GLS 4x4	03.06 -				
2.2 CRDi, 102 kW	03.06 -				
2.2 CRDi 4x4, 102 kW	03.06 -				
2.2 CRDi GLS	03.06 -				
2.2 CRDi GLS 4x4	03.06 -				
2.2 CRDi, 114 kW	03.06 -				
2.2 CRDi 4x4, 114 kW	03.06 -				
Faltenbalg, Lenkung / Bellow, steering Innendurchmesser 1 [mm] / Inner Diameter 1 [mm]: 15,5 Innendurchmesser 2 [mm] / Inner Diameter 2 [mm]: 52		(7) (72) (73)			**35285 01** **57740-2B000**
2.7 V6 GLS	03.06 -				
2.7 V6 GLS 4x4	03.06 -				
2.2 CRDi GLS	03.06 -				
2.2 CRDi GLS 4x4	03.06 -				
2.2 CRDi, 114 kW	03.06 -				
2.2 CRDi 4x4, 114 kW	03.06 -				
Trag-/Führungsgelenk / Ball Joint		(32)			**30359 01** **54530-2B000**
2.7	03.06 -				
2.7 4x4	03.06 -				
2.7 V6 GLS	03.06 -				
2.7 V6 GLS 4x4	03.06 -				
2.2 CRDi, 102 kW	03.06 -				
2.2 CRDi 4x4, 102 kW	03.06 -				
2.2 CRDi GLS	03.06 -				
2.2 CRDi GLS 4x4	03.06 -				
2.2 CRDi, 114 kW	03.06 -				
2.2 CRDi 4x4, 114 kW	03.06 -				

HYUNDAI

SANTA FÉ (CM) 03.06 -

Stange/Strebe, Stabilisator / Link Stabiliser
Pendelstange / Suspension Rod
Aussengewinde [mm] / Outer Thread [mm]: M12x1,25

(31) (95) (41)

33972 01 **54830-2B000**

2.7	03.06 -
2.7 4x4	03.06 -
2.7 V6 GLS	03.06 -
2.7 V6 GLS 4x4	03.06 -
2.2 CRDi, 102 kW	03.06 -
2.2 CRDi 4x4, 102 kW	03.06 -
2.2 CRDi GLS	03.06 -
2.2 CRDi GLS 4x4	03.06 -
2.2 CRDi, 114 kW	03.06 -
2.2 CRDi 4x4, 114 kW	03.06 -

Stange/Strebe, Stabilisator / Link Stabiliser
Pendelstange / Suspension Rod
Aussengewinde [mm] / Outer Thread [mm]: M12x1,25

(31) (95) (41)

33973 01 **54840-2B000**

2.7	03.06 -
2.7 4x4	03.06 -
2.7 V6 GLS	03.06 -
2.7 V6 GLS 4x4	03.06 -
2.2 CRDi, 102 kW	03.06 -
2.2 CRDi 4x4, 102 kW	03.06 -
2.2 CRDi GLS	03.06 -
2.2 CRDi GLS 4x4	03.06 -
2.2 CRDi, 114 kW	03.06 -
2.2 CRDi 4x4, 114 kW	03.06 -

Stange/Strebe, Stabilisator / Link Stabiliser
Pendelstange / Suspension Rod
Aussengewinde [mm] / Outer Thread [mm]: M12x1,25

(31) (95) (41)

33974 01 **55530-2B000**

2.7	03.06 -
2.7 4x4	03.06 -
2.7 V6 GLS	03.06 -
2.7 V6 GLS 4x4	03.06 -
2.2 CRDi, 102 kW	03.06 -
2.2 CRDi 4x4, 102 kW	03.06 -
2.2 CRDi GLS	03.06 -
2.2 CRDi GLS 4x4	03.06 -
2.2 CRDi, 114 kW	03.06 -
2.2 CRDi 4x4, 114 kW	03.06 -

SONATA III (Y-3) 05.93 - 08.98

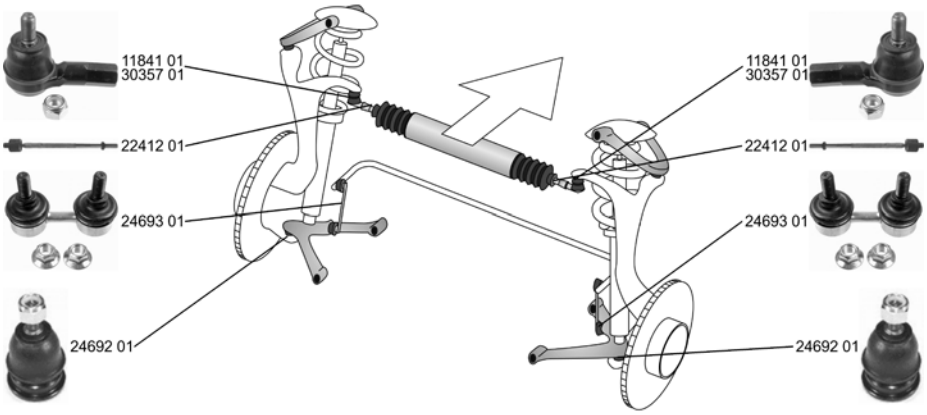

Spurstangenkopf / Tie Rod End
mit Rechtsgewinde / with right-hand thread
Innengewinde [mm] / Inner Thread [mm]: M14x1,5
Gewindemaß / Thread Size: M10x1,25

(28) (206) (75) (63)

11841 01 **56820-36000**

ALL TYPES ausser/except for :

2.0	07.94 - 10.94
1.8 GLS	07.96 - 05.98

HYUNDAI

SONATA III (Y-3) 05.93 - 08.98

Spurstangenkopf / Tie Rod End mit Rechtsgewinde / with right-hand thread Innengewinde [mm] / Inner Thread [mm]: M14x1,5	(28) (206) (75)			**30357 01**	**56820-3B000**
1.8 GLS 07.96 - 05.98					
Axialgelenk, Spurstange / Tie Rod Axle Joint Gewindemaß 1 / Thread Measurement 1: M16x1,5 Gewindemaß 2 / Thread Measurement 2: M14x1,5	(5) (64) (65)			**22412 01**	**57716-34000**
ALL TYPES ausser/except for : 2.0 07.94 - 10.94					
Trag-/Führungsgelenk / Ball Joint	(32)			**24692 01**	**54503-34A01**
1.8 GLS 07.96 - 05.98 2.0 i, 70 kW 08.96 - 06.98 2.0 i 06.94 - 08.96 2.0 i 16V, 92 kW 06.96 - 06.98					
2.0 i 16V, 102 kW 05.93 - 06.98 3.0 i V6 05.93 - 06.98		01.1994->			
Stange/Strebe, Stabilisator / Link Stabiliser Pendelstange / Suspension Rod	(31) (95)			**24693 01**	**54830-34500**
ALL TYPES ausser/except for : 2.0 07.94 - 10.94					

Trag-/Führungsgelenk / Ball Joint	(32)			**24697 01**	**55130-37000**
ALL TYPES ausser/except for : 1.8 i 05.93 - 06.98 2.0 07.94 - 10.94					
Stange/Strebe, Stabilisator / Link Stabiliser Pendelstange / Suspension Rod	(31) (95)			**24696 01**	**55580-37020**
ALL TYPES ausser/except for : 2.0 07.94 - 10.94					

SONATA IV (EF) 03.98 - 05.05

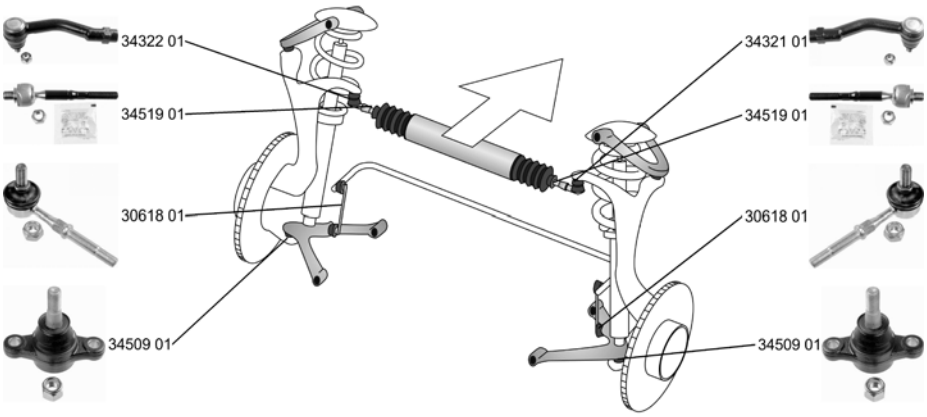

Spurstangenkopf / Tie Rod End Aussengewinde [mm] / Outer Thread [mm]: M12x1,25 Innengewinde [mm] / Inner Thread [mm]: M14x1,5	(28) (41) (75)			**34321 01**	**57780-38010**
2.0 16V, 96 kW 10.01 - 11.04 2.0 16V, 100 kW 06.98 - 10.01 2.4 16V 03.98 - 10.01 2.5 V6 24V 06.98 - 10.01 2.7 V6, 127 kW 10.01 - 11.04 2.7 V6, 129 kW 11.02 - 11.04					

HYUNDAI

SONATA IV (EF) 03.98 - 05.05

Spurstangenkopf / Tie Rod End Aussengewinde [mm] / Outer Thread [mm]: M12x1,25 Innengewinde [mm] / Inner Thread [mm]: M14x1,5		(28) (41) (75)			**34322 01** **57780-38000**
2.0 16V, 96 kW	10.01 - 11.04				
2.0 16V, 100 kW	06.98 - 10.01				
2.4 16V	03.98 - 10.01				
2.5 V6 24V	06.98 - 10.01				
2.7 V6, 127 kW	10.01 - 11.04				
2.7 V6, 129 kW	11.02 - 11.04				
Axialgelenk, Spurstange / Tie Rod Axle Joint Aussengewinde 1 [mm] / Outer Thread 1 [mm]: M16x1,5 getriebes. Aussengewinde [mm] / Outer Thread [mm]: M14x1,5		(5) (40) (41)			**34519 01** **57724-38000**
2.0 16V, 96 kW	10.01 - 11.04				
2.0 16V, 100 kW	06.98 - 10.01				
2.4 16V	03.98 - 10.01				
2.5 V6 24V	06.98 - 10.01				
2.7 V6, 127 kW	10.01 - 11.04				
2.7 V6, 129 kW	11.02 - 11.04				
Faltenbalg, Lenkung / Bellow, steering Innendurchmesser 1 [mm] / Inner Diameter 1 [mm]: 14 Innendurchmesser 2 [mm] / Inner Diameter 2 [mm]: 48		(7) (72) (73)			**30195 01** **57740-38000**
2.0 16V, 96 kW	10.01 - 11.04				
2.0 16V, 100 kW	06.98 - 10.01				
2.4 16V	03.98 - 10.01				
2.5 V6 24V	06.98 - 10.01				
2.7 V6, 127 kW	10.01 - 11.04				
2.7 V6, 129 kW	11.02 - 11.04				
Trag-/Führungsgelenk / Ball Joint		(32)			**34509 01** **51760-3K000**
2.2 CRDi	06.02 - 11.04				
Stange/Strebe, Stabilisator / Link Stabiliser Pendelstange / Suspension Rod		(31) (95)			**30618 01** **54830-38100**
2.0 16V, 96 kW	10.01 - 11.04				
2.0 16V, 100 kW	06.98 - 10.01				
2.4 16V	03.98 - 10.01				
2.5 V6 24V	06.98 - 10.01				
2.7 V6, 127 kW	10.01 - 11.04				
2.7 V6, 129 kW	11.02 - 11.04				
Stabilisatorlager / Anti-roll Bar Bush Kit Bohrung-Ø [mm] / Bore Ø [mm]: 25		(29) (44)	(x2)		**34063 01** **54813-39001**
2.0 16V, 96 kW	10.01 - 11.04		01.2002 - 12.2003		
2.0 16V, 106 kW	10.01 - 11.04				
2.7 V6, 127 kW	10.01 - 11.04				
2.0 CRDi Dynamic	10.01 - 11.04				
2.7 V6, 129 kW	11.02 - 11.04		->12.2003		
2.2 CRDi	06.02 - 11.04				

Stange/Strebe, Stabilisator / Link Stabiliser Pendelstange / Suspension Rod Aussengewinde [mm] / Outer Thread [mm]: M10x1,25		(31) (95) (41)			**30454 01** **55530-38010**
2.0 16V, 100 kW	06.98 - 10.01				
2.4 16V	03.98 - 10.01				
2.5 V6 24V	06.98 - 10.01				
Stange/Strebe, Stabilisator / Link Stabiliser Pendelstange / Suspension Rod Aussengewinde [mm] / Outer Thread [mm]: M10x1,25		(31) (95) (41)			**30455 01** **55530-38600**
2.0 16V, 96 kW	10.01 - 11.04				
2.7 V6, 127 kW	10.01 - 11.04				
2.7 V6, 129 kW	11.02 - 11.04				
Stabilisatorlager / Anti-roll Bar Bush Kit Bohrung-Ø [mm] / Bore Ø [mm]: 11		(29) (44)	(x2)		**34064 01** **55577-38600**
2.0 16V, 96 kW	10.01 - 11.04				
2.0 16V, 106 kW	10.01 - 11.04				
2.7 V6, 127 kW	10.01 - 11.04				
2.7 V6, 129 kW	11.02 - 11.04				
2.0 CRDi Dynamic	10.01 - 11.04				
2.2 CRDi	06.02 - 11.04				

HYUNDAI

SONATA V (NF) 01.05 -

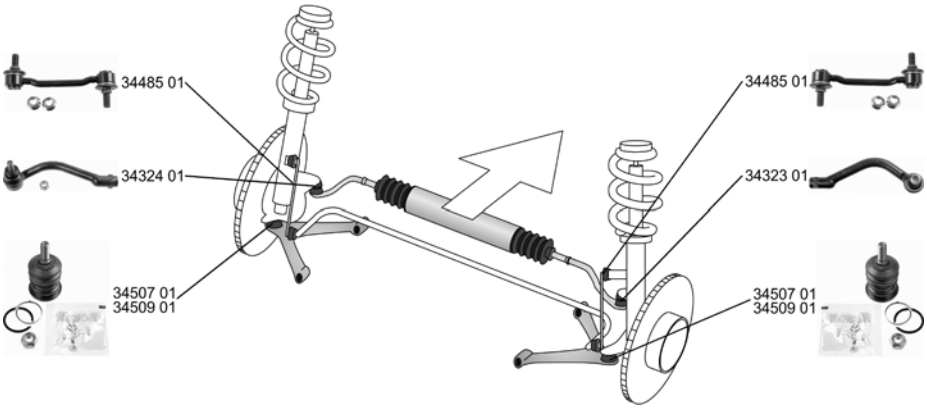

Spurstangenkopf / Tie Rod End Aussengewinde [mm] / Outer Thread [mm]: M12x1,25 Innengewinde [mm] / Inner Thread [mm]: M16x1,5	(28) (41) (75)			**34323 01** **56820-3K010**
2.0 VVTi GLS, 106 kW 05.05 - 2.0 CRDi, 100 kW 02.06 - 2.0 CRDi, 103 kW 02.06 - 2.2 CRDi GLS 02.06 -		->09.2006		
Spurstangenkopf / Tie Rod End Aussengewinde [mm] / Outer Thread [mm]: M12x1,25 Innengewinde [mm] / Inner Thread [mm]: M16x1,5	(28) (41) (75)			**34324 01** **56820-3K000**
2.0 VVTi GLS, 106 kW 05.05 - 2.0 CRDi, 100 kW 02.06 - 2.0 CRDi, 103 kW 02.06 - 2.2 CRDi GLS 02.06 -		->09.2006		
Trag-/Führungsgelenk / Ball Joint	(32)			**34507 01** **54430-3K000**
2.4, 119 kW 01.05 - 3.3, 173 kW 06.05 -				
Trag-/Führungsgelenk / Ball Joint	(32)			**34509 01** **51760-3K000**
ALL TYPES ausser/except for : 2.4, 127 kW 06.08 -				
Stange/Strebe, Stabilisator / Link Stabiliser Pendelstange / Suspension Rod Aussengewinde [mm] / Outer Thread [mm]: M12x1,25	(31) (95) (41)			**34485 01** **54830-3L000**
2.4, 119 kW 01.05 - 3.3, 173 kW 06.05 -				
Stange/Strebe, Stabilisator / Link Stabiliser Pendelstange / Suspension Rod Aussengewinde [mm] / Outer Thread [mm]: M10x1,25	(31) (95) (41)			**34486 01** **55530-3K001**
2.4, 119 kW 01.05 -				

HYUNDAI

STAREX (H1) 06.97 -

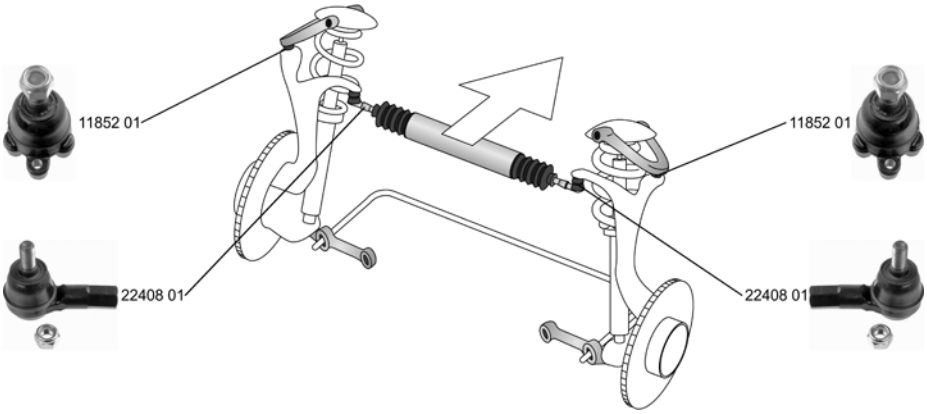

Spurstangenkopf / Tie Rod End Innengewinde [mm] / Inner Thread [mm]: M14x1,5	(28) (75)			**22408 01** **56872-43000**
ALL TYPES				
Faltenbalg, Lenkung / Bellow, steering Innendurchmesser 1 [mm] / Inner Diameter 1 [mm]: 14 Innendurchmesser 2 [mm] / Inner Diameter 2 [mm]: 50	(7) (72) (73)			**35244 01** **57774-4A000**
2.4, 82 kW 06.97 - 2.4 4WD 02.98 - 2.5 TD 06.97 - 2.5 TD 4WD 02.98 - 2.5 TCi, 73 kW 10.97 - 04.04				
2.5 CRDi 12.02 -		->09.2006		
Trag-/Führungsgelenk / Ball Joint	(32)			**11852 01** **54417-47000**
2.4, 101 kW 02.03 - 04.04 2.5 TCi, 74 kW 05.04 - 2.5 CRDi 12.02 -				
Trag-/Führungsgelenk / Ball Joint	(32)			**31250 01** **54530-4AA00**
ALL TYPES				

HYUNDAI

TIBURON Coupe 10.06 -

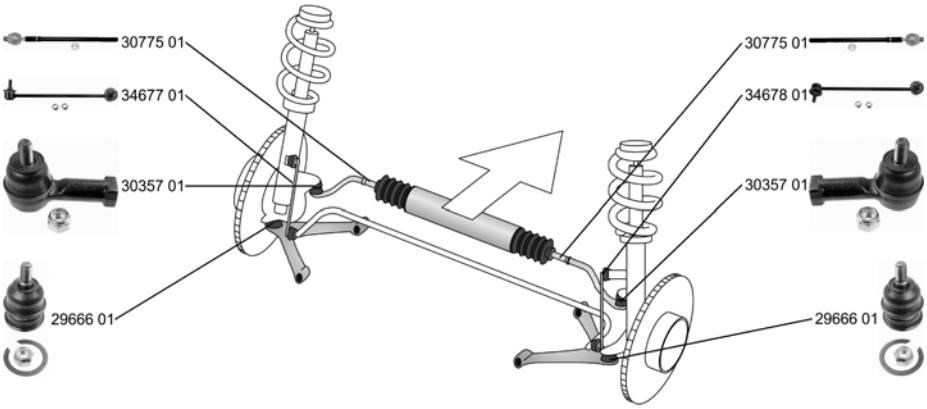

Spurstangenkopf / Tie Rod End mit Rechtsgewinde / with right-hand thread Innengewinde [mm] / Inner Thread [mm]: M14x1,5 ALL TYPES	(28) (206) (75)			**30357 01** **56820-3B000**
Axialgelenk, Spurstange / Tie Rod Axle Joint ALL TYPES	(5)			**30775 01** **57724-2D000**
Trag-/Führungsgelenk / Ball Joint ALL TYPES	(32)			**29666 01** **54503-25A00**
Stange/Strebe, Stabilisator / Link Stabiliser Pendelstange / Suspension Rod Aussengewinde [mm] / Outer Thread [mm]: M10x1,25 ALL TYPES	(31) (95) (41)			**34677 01** **54830-2C000**
Stange/Strebe, Stabilisator / Link Stabiliser Pendelstange / Suspension Rod Aussengewinde [mm] / Outer Thread [mm]: M10x1,25 ALL TYPES	(31) (95) (41)			**34678 01** **54840-2C000**
Stange/Strebe, Stabilisator / Link Stabiliser Pendelstange / Suspension Rod ALL TYPES	(31) (95)			**24689 01** **55530-29500**

TRAJET (FO) 03.00 -

Spurstangenkopf / Tie Rod End mit Rechtsgewinde / with right-hand thread Innengewinde [mm] / Inner Thread [mm]: M14x1,5 ALL TYPES	(28) (206) (75)			**30357 01** **56820-3B000**
Axialgelenk, Spurstange / Tie Rod Axle Joint Gewindemaß 1 / Thread Measurement 1: M16x1,5 Gewindemaß 2 / Thread Measurement 2: M14x1,5 ALL TYPES ausser/except for : 2.0, 104 kW 11.03 -	(5) (64) (65)			**22412 01** **57716-34000**
Trag-/Führungsgelenk / Ball Joint ALL TYPES	(32)			**30359 01** **54530-2B000**

HYUNDAI

TUCSON (JM) 08.04 -

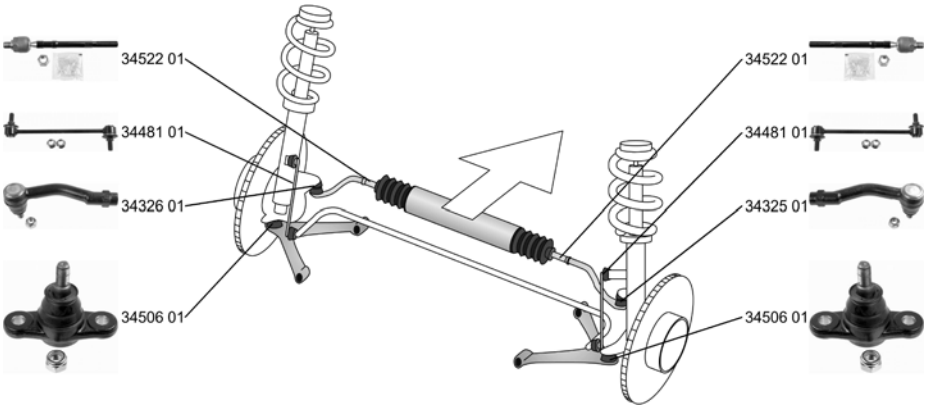

Spurstangenkopf / Tie Rod End Aussengewinde [mm] / Outer Thread [mm]: M12x1,25 Innengewinde [mm] / Inner Thread [mm]: M16x1,5	(28) (41) (75)			**34325 01** 56820-2E900
2.0 08.04 - 2.0 Allrad 08.04 - 2.7 Allrad 08.04 - 2.0 CRDi, 83 kW 08.04 - 2.0 CRDi Allrad, 83 kW 08.04 - 2.0 CRDi, 88 kW 01.07 - 2.0 CRDi Allrad, 88 kW 01.07 - 2.0 CRDi, 103 kW 01.06 - 2.0 CRDi Allrad, 103 kW 01.06 -				
Spurstangenkopf / Tie Rod End Aussengewinde [mm] / Outer Thread [mm]: M12x1,25 Innengewinde [mm] / Inner Thread [mm]: M16x1,5	(28) (41) (75)			**34326 01** 56820-2E000
2.0 08.04 - 2.0 Allrad 08.04 - 2.7 Allrad 08.04 - 2.0 CRDi, 83 kW 08.04 - 2.0 CRDi Allrad, 83 kW 08.04 - 2.0 CRDi, 88 kW 01.07 - 2.0 CRDi Allrad, 88 kW 01.07 - 2.0 CRDi, 103 kW 01.06 - 2.0 CRDi Allrad, 103 kW 01.06 -				
Axialgelenk, Spurstange / Tie Rod Axle Joint Aussengewinde 1 [mm] / Outer Thread 1 [mm]: M16x1,5 getriebes. Aussengewinde [mm] / Outer Thread [mm]: M16x1,5	(5) (40) (41)			**34522 01** 57724-2E000
2.0 08.04 - 2.0 Allrad 08.04 - 2.7 Allrad 08.04 - 2.0 CRDi, 83 kW 08.04 - 2.0 CRDi Allrad, 83 kW 08.04 - 2.0 CRDi, 88 kW 01.07 - 2.0 CRDi Allrad, 88 kW 01.07 - 2.0 CRDi, 103 kW 01.06 - 2.0 CRDi Allrad, 103 kW 01.06 -				
Faltenbalg, Lenkung / Bellow, steering Innendurchmesser 1 [mm] / Inner Diameter 1 [mm]: 16 Innendurchmesser 2 [mm] / Inner Diameter 2 [mm]: 51	(7) (72) (73)			**35252 01** 57740-2E000
ALL TYPES				
Trag-/Führungsgelenk / Ball Joint	(32)			**34506 01** 51760-2E000
2.0 08.04 - 2.0 Allrad 08.04 - 2.7 Allrad 08.04 - 2.0 CRDi, 83 kW 08.04 - 2.0 CRDi Allrad, 83 kW 08.04 - 2.0 CRDi, 100 kW 01.06 - 2.0 CRDi Allrad, 100 kW 01.06 - 2.0 CRDi, 103 kW 01.06 - 2.0 CRDi Allrad, 103 kW 01.06 -				

HYUNDAI

TUCSON (JM) 08.04 -

Stange/Strebe, Stabilisator / Link Stabiliser Pendelstange / Suspension Rod Aussengewinde [mm] / Outer Thread [mm]: M12x1,25 ALL TYPES	(31) (95) (41)				**34481 01** **54830-2E100**
Stange/Strebe, Stabilisator / Link Stabiliser Pendelstange / Suspension Rod Aussengewinde [mm] / Outer Thread [mm]: M12x1,25 2.0 08.04 - 2.0 Allrad 08.04 - 2.7 Allrad 08.04 - 2.0 CRDi, 83 kW 08.04 - 2.0 CRDi Allrad, 83 kW 08.04 - 2.0 CRDi, 88 kW 01.07 - 2.0 CRDi Allrad, 88 kW 01.07 - 2.0 CRDi, 103 kW 01.06 - 2.0 CRDi Allrad, 103 kW 01.06 -	(31) (95) (41)				**34482 01** **55530-2E100**

VISTO 11.97 - 10.00

Spurstangenkopf / Tie Rod End Aussengewinde [mm] / Outer Thread [mm]: M12x1,25 Innengewinde [mm] / Inner Thread [mm]: M12x1,25 ALL TYPES	(28) (41) (75)				**29662 01** **56820-02500**
Faltenbalg, Lenkung / Bellow, steering ALL TYPES	(7)				**30920 01** **56528-02000**
Trag-/Führungsgelenk / Ball Joint ALL TYPES	(32)				**30358 01** **54530-02050**

XG (XG) 12.98 -

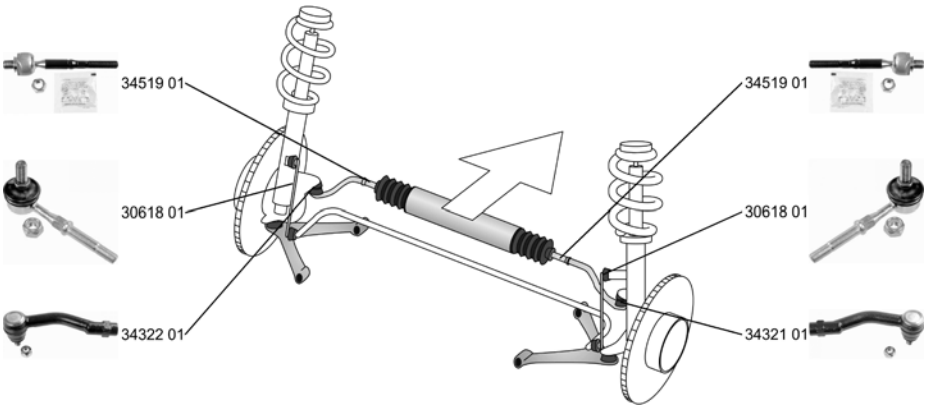

Spurstangenkopf / Tie Rod End Aussengewinde [mm] / Outer Thread [mm]: M12x1,25 Innengewinde [mm] / Inner Thread [mm]: M14x1,5 ALL TYPES	(28) (41) (75)				**34321 01** **57780-38010**
Spurstangenkopf / Tie Rod End Aussengewinde [mm] / Outer Thread [mm]: M12x1,25 Innengewinde [mm] / Inner Thread [mm]: M14x1,5 ALL TYPES	(28) (41) (75)				**34322 01** **57780-38000**

HYUNDAI

XG (XG) 12.98 -

Axialgelenk, Spurstange / Tie Rod Axle Joint Aussengewinde 1 [mm] / Outer Thread 1 [mm]: M16x1,5 getriebes. Aussengewinde [mm] / Outer Thread [mm]: M14x1,5	(5) (40) (41)			**34519 01**	**57724-38000**
ALL TYPES					
Faltenbalg, Lenkung / Bellow, steering Innendurchmesser 1 [mm] / Inner Diameter 1 [mm]: 14 Innendurchmesser 2 [mm] / Inner Diameter 2 [mm]: 48	(7) (72) (73)			**30195 01**	**57740-38000**
ALL TYPES					
Stange/Strebe, Stabilisator / Link Stabiliser Pendelstange / Suspension Rod	(31) (95)			**30618 01**	**54830-38100**
ALL TYPES					

Stange/Strebe, Stabilisator / Link Stabiliser Pendelstange / Suspension Rod Aussengewinde [mm] / Outer Thread [mm]: M10x1,25	(31) (95) (41)			**30454 01**	**55530-38010**
25 12.98 - 30/300 12.98 - 3.0 09.99 - 09.03			->04.2000		
Stange/Strebe, Stabilisator / Link Stabiliser Pendelstange / Suspension Rod Aussengewinde [mm] / Outer Thread [mm]: M10x1,25	(31) (95) (41)			**30455 01**	**55530-38600**
25 12.98 - 30/300 12.98 -			04.2000->		
350 04.03 -					
3.0 09.99 - 09.03			05.2000->		

HYUNDAI - BEIJING HYUNDAI

SONATA (EF) 12.02 - 07.07

	Spurstangenkopf / Tie Rod End Aussengewinde [mm] / Outer Thread [mm]: M12x1,25 Innengewinde [mm] / Inner Thread [mm]: M14x1,5 2.5 12.02 - 07.07 2.7 12.02 - 07.07	(28) (41) (75)			**34321 01** **56820-38900**
	Spurstangenkopf / Tie Rod End Aussengewinde [mm] / Outer Thread [mm]: M12x1,25 Innengewinde [mm] / Inner Thread [mm]: M14x1,5 2.7 12.02 - 07.07	(28) (41) (75)			**34322 01** **56820-38000**
	Axialgelenk, Spurstange / Tie Rod Axle Joint Aussengewinde 1 [mm] / Outer Thread 1 [mm]: M16x1,5 getriebes. Aussengewinde [mm] / Outer Thread [mm]: M14x1,5 2.5 12.02 - 07.07 2.7 12.02 - 07.07	(5) (40) (41)			**34519 01** **57724-38010**
	Faltenbalg, Lenkung / Bellow, steering Innendurchmesser 1 [mm] / Inner Diameter 1 [mm]: 14 Innendurchmesser 2 [mm] / Inner Diameter 2 [mm]: 48 ALL TYPES	(7) (72) (73)			**30195 01** **57740-38000**

	Stange/Strebe, Stabilisator / Link Stabiliser Pendelstange / Suspension Rod Aussengewinde [mm] / Outer Thread [mm]: M10x1,25 ALL TYPES	(31) (95) (41)			**30455 01** **55530-38600**
	Stabilisatorlager / Anti-roll Bar Bush Kit Bohrung-Ø [mm] / Bore Ø [mm]: 11 ALL TYPES	(29) (44)	(x2)		**34064 01** **55577-38600**

SONATA (NF) 09.05 -

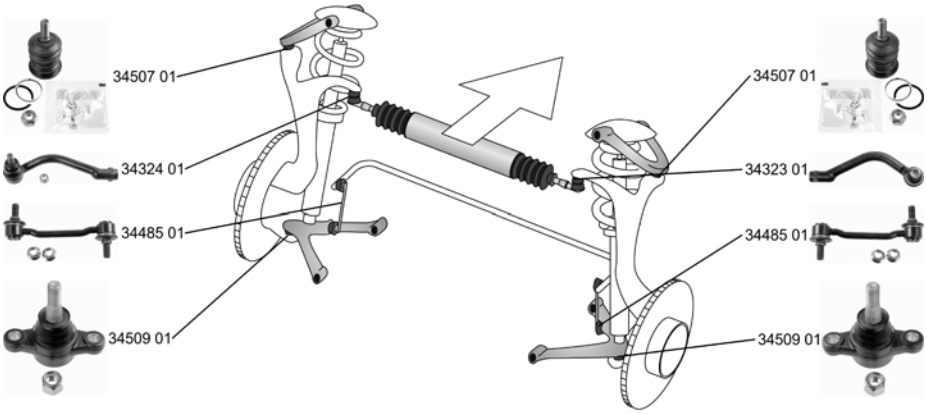

	Spurstangenkopf / Tie Rod End Aussengewinde [mm] / Outer Thread [mm]: M12x1,25 Innengewinde [mm] / Inner Thread [mm]: M16x1,5 ALL TYPES	(28) (41) (75)			**34323 01** **56820-3K010**
	Spurstangenkopf / Tie Rod End Aussengewinde [mm] / Outer Thread [mm]: M12x1,25 Innengewinde [mm] / Inner Thread [mm]: M16x1,5 ALL TYPES	(28) (41) (75)			**34324 01** **56820-3K000**
	Trag-/Führungsgelenk / Ball Joint ALL TYPES	(32)			**34507 01** **54430-3K000**

HYUNDAI - BEIJING HYUNDAI

SONATA (NF) 09.05 -

Trag-/Führungsgelenk / Ball Joint 2.4 09.05 -	(32)			34509 01	51760-3K000
Stange/Strebe, Stabilisator / Link Stabiliser Pendelstange / Suspension Rod Aussengewinde [mm] / Outer Thread [mm]: M12x1,25 ALL TYPES	(31) (95) (41)			34485 01	54830-3L000
Stange/Strebe, Stabilisator / Link Stabiliser Pendelstange / Suspension Rod Aussengewinde [mm] / Outer Thread [mm]: M10x1,25 ALL TYPES	(31) (95) (41)			34486 01	55530-3K000

ISUZU

TROOPER (UB) 08.91 - 04.00

Trag-/Führungsgelenk / Ball Joint ALL TYPES	(32)			34402 01	8-94374424-0

TROOPER Soft Top (UB) 08.91 - 07.98

Trag-/Führungsgelenk / Ball Joint ALL TYPES	(32)			34402 01	8-94374424-0

TROOPER 04.00 -

Trag-/Führungsgelenk / Ball Joint ALL TYPES	(32)			34402 01	8-94374424-0

TROOPER Soft Top 04.00 -

Trag-/Führungsgelenk / Ball Joint ALL TYPES	(32)			34402 01	8-94374424-0

JAGUAR

S-TYPE (CCX) 01.99 -

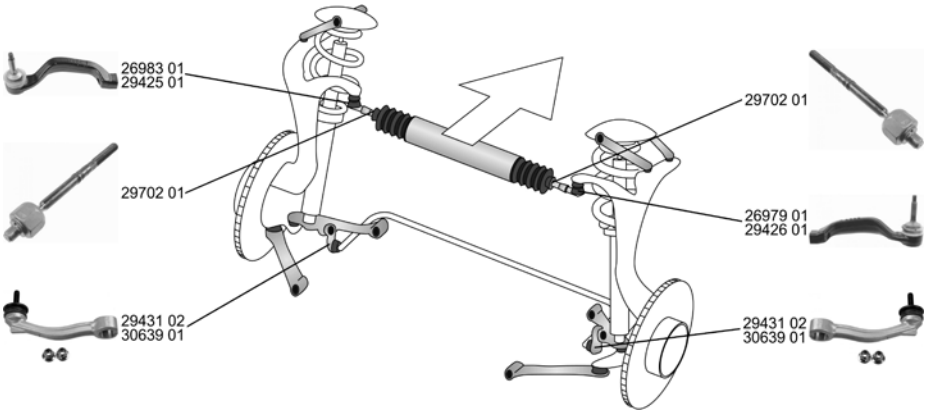

Spurstangenkopf / Tie Rod End		(28)			**26979 01** XR8 1770
ALL TYPES			->Chass. M45254		
Spurstangenkopf / Tie Rod End		(28)			**26983 01** XR8 1771
ALL TYPES			->Chass. M45254		
Spurstangenkopf / Tie Rod End radseitig / Wheel Side Innengewinde [mm] / Inner Thread [mm]: M14x1,5 Gewindemaß / Thread Size: M12x1,75		(28) (233) (75) (63)			**29425 01** C2C 35783
ALL TYPES			Chass. M45255->		
Spurstangenkopf / Tie Rod End radseitig / Wheel Side Innengewinde [mm] / Inner Thread [mm]: M14x1,5 Gewindemaß / Thread Size: M12x1,75		(28) (233) (75) (63)			**29426 01** C2C 20176
ALL TYPES			Chass. M45255->		
Axialgelenk, Spurstange / Tie Rod Axle Joint radseitig / Wheel Side Gewindemaß / Thread Size: M16x1,5 Gewindemaß / Thread Size: M14x1,5		(5) (233) (63) (63)			**29702 01** C2C 29620 C2C 38669
3.0 V6	01.99 -		04.2002->		
2.5 V6	04.02 -				
4.2 V8	04.02 -				
R 4,2 V8	04.02 -				
2.7 D	06.04 -				
Faltenbalg, Lenkung / Bellow, steering Innendurchmesser 1 [mm] / Inner Diameter 1 [mm]: 13 Innendurchmesser 2 [mm] / Inner Diameter 2 [mm]: 56		(7) (72) (73)			**34340 01** XR8 14991
ALL TYPES			->Chass. L86901		
Faltenbalg, Lenkung / Bellow, steering Innendurchmesser 1 [mm] / Inner Diameter 1 [mm]: 13 Innendurchmesser 2 [mm] / Inner Diameter 2 [mm]: 63		(7) (72) (73)			**34341 01** XR8 30015
ALL TYPES			Chass. L86902->		
Faltenbalg, Lenkung / Bellow, steering Durchmesser 1 [mm] / Diameter 1 [mm]: 13 Durchmesser 2 [mm] / Diameter 2 [mm]: 75		(7) (50) (52)			**35015 01** XR8 7398
ALL TYPES			->Chass. L86901		

JAGUAR

S-TYPE (CCX) 01.99 -

Lenker, Radaufhängung / Track Control Arm Querlenker / Control Arm ALL TYPES	(15) (96)	->Chass. (V) M45254		**30631 01**	**XR8 56013**
Lenker, Radaufhängung / Track Control Arm Querlenker / Control Arm ALL TYPES	(15) (96)	->Chass. (V) M45254		**30632 01**	**XR8 56012**
Lenker, Radaufhängung / Track Control Arm Querlenker / Control Arm ALL TYPES	(15) (96)	->Chass. (V) M45254		**30635 01**	**XR8 51825**
Lenker, Radaufhängung / Track Control Arm Querlenker / Control Arm ALL TYPES	(15) (96)	->Chass. (V) M45254		**30636 01**	**XR8 51824**
Lenker, Radaufhängung / Track Control Arm Querlenker / Control Arm ALL TYPES	(15) (96)	Chass. M45255->		**33746 01**	**XR8 57653**
Lenker, Radaufhängung / Track Control Arm Querlenker / Control Arm ALL TYPES	(15) (96)	Chass. M45255->		**33747 01**	**XR8 57652**
Lagerung, Lenker / Control Arm-/Trailing Arm Bush für Querlenker / For control arm ALL TYPES	(11) (180)			**29783 01**	**C2C 36029**
Lagerung, Lenker / Control Arm-/Trailing Arm Bush für Querlenker / For control arm ALL TYPES	(11) (180)	Chass. M45255->		**29784 01**	**C2C 4437**
Lagerung, Lenker / Control Arm-/Trailing Arm Bush für Querlenker / For control arm ALL TYPES	(11) (180)	Chass. (V) M45255->		**29785 01**	**C2C 4438**
Stange/Strebe, Stabilisator / Link Stabiliser ohne Zubehör / Without accessories Koppelstange / Coupling Rod ALL TYPES	(31) (231) (79)	Chass. M45255->		**29431 02**	**C2C 39468**
Stange/Strebe, Stabilisator / Link Stabiliser Pendelstange / Suspension Rod ALL TYPES	(31) (95)	->Chass. (V) M45254		**30639 01**	**XR8 55185**

JAGUAR

S-TYPE (CCX) 01.99 -

	Lagerung, Radlagergehäuse **Bearing, wheel bearing housing** Querlenker / Control Arm Bohrung-Ø [mm] / Bore Ø [mm]: 14	(12) (96) (44)			**35353 01** C2C 36866
	ALL TYPES		Chass. M45255->		
	Spurstange / Rod Assembly	(27)			**33589 01** XR8 25750
	ALL TYPES		->Chass. M45254		
	Spurstange / Rod Assembly	(27)			**33590 01** C2C 36985
	ALL TYPES		Chass. M45255->		
	Lenker, Radaufhängung / Track Control Arm Querlenker / Control Arm	(15) (96)			**30633 01** C2P 13877
	ALL TYPES				
	Lenker, Radaufhängung / Track Control Arm Querlenker / Control Arm	(15) (96)			**30634 01** C2P 13876
	ALL TYPES				
	Lenker, Radaufhängung / Track Control Arm Querlenker / Control Arm	(15) (96)			**30637 01** XR8 8760
	ALL TYPES		->Chass. (V) M45254		
	Lenker, Radaufhängung / Track Control Arm Querlenker / Control Arm	(15) (96)			**30638 01** XR8 8759
	ALL TYPES		->Chass. (V) M45254		
	Stange/Strebe, Stabilisator / Link Stabiliser Pendelstange / Suspension Rod	(31) (95)			**29427 01** C2C 18572
	ALL TYPES				
	Stange/Strebe, Stabilisator / Link Stabiliser Pendelstange / Suspension Rod	(31) (95)			**29428 01** C2C 18571
	ALL TYPES				

JAGUAR

X-TYPE (CF1) 06.01 -

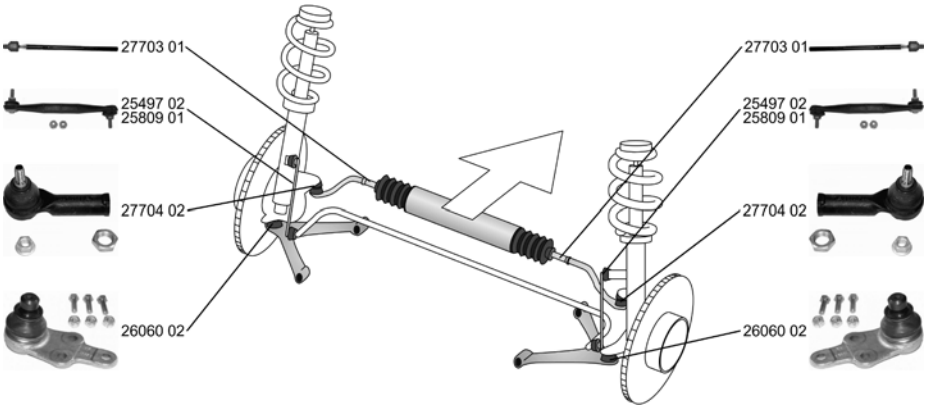

Spurstangenkopf / Tie Rod End Konusmaß [mm] / Cone Size [mm]: 15 Gewindemaß 1 / Thread Measurement 1: M16x1,5 Gewindemaß 2 / Thread Measurement 2: M10x1,5 mit Zubehör / With accessories	(28) (77) (64) (65) (209)			**27704 02** C2S 47357
ALL TYPES				
Axialgelenk, Spurstange / Tie Rod Axle Joint Gewindemaß / Thread Size: M16x1,5	(5) (63)			**27703 01** 2X43 3200 BE
ALL TYPES		für Lenkgetriebe-ID / For steering gear ID:ZF 7831 974 179 für Lenkgetriebe-ID / For steering gear ID:ZF 7831 974 180 für Lenkgetriebe-ID / For steering gear ID:ZF 7831 993 105 für Lenkgetriebe-ID / For steering gear ID:ZF 7831 993 106	(172) (172) (172) (172)	
Faltenbalg, Lenkung / Bellow, steering Innendurchmesser 1 [mm] / Inner Diameter 1 [mm]: 16 Innendurchmesser 2 [mm] / Inner Diameter 2 [mm]: 49	(7) (72) (73)			**34938 01** C2S 12019
ALL TYPES				
Trag-/Führungsgelenk / Ball Joint mit Zubehör / With accessories	(32) (209)			**26060 02** 1X43 3395 AB
ALL TYPES				
Stange/Strebe, Stabilisator / Link Stabiliser Pendelstange / Suspension Rod mit Zubehör / With accessories	(31) (95) (209)			**25497 02** C2S 39552
2.0 V6 03.02 - 10.05 2.5 V6 06.01 - 3.0 V6 06.01 - 2.0 D 07.03 - 10.05 2.2 D, 107 kW 01.07 -		Chass. D14966->		
2.2 D, 114 kW 10.05 -				
Stange/Strebe, Stabilisator / Link Stabiliser Pendelstange / Suspension Rod	(31) (95)			**25809 01** C2S 3248
2.0 V6 03.02 - 10.05 2.5 V6 06.01 - 3.0 V6 06.01 - 2.2 D, 107 kW 01.07 -		->Chass. D14965		

Lagerung, Lenker / Control Arm-/Trailing Arm Bush Aussendurchmesser [mm] / Outer Diameter [mm]: 36,5 Innendurchmesser [mm] / Inner Diameter [mm]: 35 für Querlenker / For control arm	(11) (39) (74) (180)			**33780 01** 1X43 5B713 AA
ALL TYPES				

JAGUAR

X-TYPE (CF1) 06.01 -

Stange/Strebe, Stabilisator / Link Stabiliser Länge innen [mm] / Inner Length [mm]: 58 Koppelstange / Coupling Rod	(31) (85) (79)			**29573 01** C2S 45009
ALL TYPES				
Lagerung, Radlagergehäuse **Bearing, wheel bearing housing** für Querlenker / For control arm	(12) (180)			**33779 01** 1X43 5K743 A
ALL TYPES				

X-TYPE Estate 11.03 -

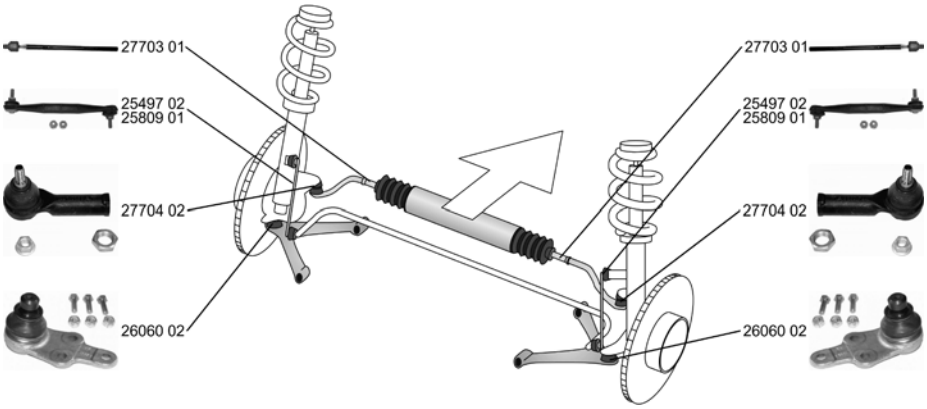

Spurstangenkopf / Tie Rod End Konusmaß [mm] / Cone Size [mm]: 15 Gewindemaß 1 / Thread Measurement 1: M16x1,5 Gewindemaß 2 / Thread Measurement 2: M10x1,5 mit Zubehör / With accessories	(28) (77) (64) (65) (209)			**27704 02** C2S 47357
ALL TYPES				
Axialgelenk, Spurstange / Tie Rod Axle Joint Gewindemaß / Thread Size: M16x1,5	(5) (63)			**27703 01** 2X43 3200 BE
ALL TYPES			für Lenkgetriebe-ID / For steering gear ID:ZF 7831 974 179 für Lenkgetriebe-ID / For steering gear ID:ZF 7831 974 180 für Lenkgetriebe-ID / For steering gear ID:ZF 7831 993 105 für Lenkgetriebe-ID / For steering gear ID:ZF 7831 993 106	(172) (172) (172) (172)	
Faltenbalg, Lenkung / Bellow, steering Innendurchmesser 1 [mm] / Inner Diameter 1 [mm]: 16 Innendurchmesser 2 [mm] / Inner Diameter 2 [mm]: 49	(7) (72) (73)			**34938 01** C2S 12019
ALL TYPES				
Trag-/Führungsgelenk / Ball Joint mit Zubehör / With accessories	(32) (209)			**26060 02** 1X43 3395 AB
ALL TYPES				
Stange/Strebe, Stabilisator / Link Stabiliser Pendelstange / Suspension Rod mit Zubehör / With accessories	(31) (95) (209)			**25497 02** C2S 39552
2.0 V6 11.03 - 2.5 02.04 - 3.0 02.04 - 2.0 D 02.04 - 10.05 2.2 D, 114 kW 10.05 -				
2.2 D, 107 kW 01.07 -			Chass. D14966->	

JAGUAR

X-TYPE Estate 11.03 -

Stange/Strebe, Stabilisator / Link Stabiliser Pendelstange / Suspension Rod	(31) (95)			**25809 01** C2S 3248
2.2 D, 107 kW 01.07 -		->Chass. D14965		
Lagerung, Lenker / Control Arm-/Trailing Arm Bush Aussendurchmesser [mm] / Outer Diameter [mm]: 36,5 Innendurchmesser [mm] / Inner Diameter [mm]: 35 für Querlenker / For control arm	(11) (39) (74) (180)			**33780 01** 1X43 5B713 AA
ALL TYPES				
Stange/Strebe, Stabilisator / Link Stabiliser Länge innen [mm] / Inner Length [mm]: 58 Koppelstange / Coupling Rod	(31) (85) (79)			**29573 01** C2S 45009
ALL TYPES				
Lagerung, Radlagergehäuse **Bearing, wheel bearing housing** für Querlenker / For control arm	(12) (180)			**33779 01** 1X43 5K743 A
ALL TYPES				

XF 03.08 -

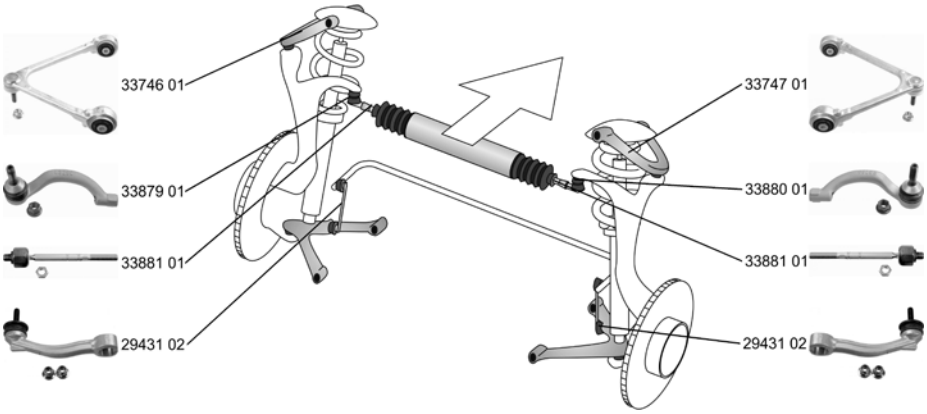

Spurstangenkopf / Tie Rod End Innengewinde [mm] / Inner Thread [mm]: M14x1,5 Aussengewinde [mm] / Outer Thread [mm]: M14x2	(28) (75) (41)			**33879 01** C2Z 5518
3.0 03.08 - 4.2 03.08 - 4.2 Kompressor 03.08 - 2.7 D 03.08 -				
Spurstangenkopf / Tie Rod End Innengewinde [mm] / Inner Thread [mm]: M14x1,5 Aussengewinde [mm] / Outer Thread [mm]: M14x1,5	(28) (75) (41)			**33880 01** C2Z 5517
3.0 03.08 - 4.2 03.08 - 4.2 Kompressor 03.08 - 2.7 D 03.08 -				
Axialgelenk, Spurstange / Tie Rod Axle Joint Gewindemaß 1 / Thread Measurement 1: M16x1,5 Gewindemaß 2 / Thread Measurement 2: M14x1,5	(5) (64) (65)			**33881 01** C2Z 2214 C2Z 2215
3.0 03.08 - 4.2 03.08 - 4.2 Kompressor 03.08 - 2.7 D 03.08 -				

JAGUAR

XF 03.08 -

Faltenbalg, Lenkung / Bellow, steering Innendurchmesser 1 [mm] / Inner Diameter 1 [mm]: 13 Innendurchmesser 2 [mm] / Inner Diameter 2 [mm]: 63	(7) (72) (73)			**34341 01**	**XR8 30015**
ALL TYPES ausser/except for : 3.0 D, 155 kW 03.09 -					
Lenker, Radaufhängung / Track Control Arm Querlenker / Control Arm	(15) (96)			**33746 01**	**XR8 57653**
3.0 03.08 - 4.2 03.08 - 4.2 Kompressor 03.08 - 2.7 D 03.08 -					
Lenker, Radaufhängung / Track Control Arm Querlenker / Control Arm	(15) (96)			**33747 01**	**XR8 57652**
3.0 03.08 - 4.2 03.08 - 4.2 Kompressor 03.08 - 2.7 D 03.08 -					
Stange/Strebe, Stabilisator / Link Stabiliser ohne Zubehör / Without accessories Koppelstange / Coupling Rod	(31) (231) (79)			**29431 02**	**C2C 39468**
3.0 03.08 - 4.2 03.08 - 4.2 Kompressor 03.08 - 2.7 D 03.08 -					
Lagerung, Radlagergehäuse **Bearing, wheel bearing housing** Querlenker / Control Arm Bohrung-Ø [mm] / Bore Ø [mm]: 14	(12) (96) (44)			**35353 01**	**C2C 36866**
ALL TYPES ausser/except for : 3.0 D, 155 kW 03.09 -					
Stange/Strebe, Stabilisator / Link Stabiliser Pendelstange / Suspension Rod	(31) (95)			**29427 01**	**C2C 18572**
3.0 03.08 - 4.2 03.08 - 4.2 Kompressor 03.08 - 2.7 D 03.08 -					
Stange/Strebe, Stabilisator / Link Stabiliser Pendelstange / Suspension Rod	(31) (95)			**29428 01**	**C2C 18571**
3.0 03.08 - 4.2 03.08 - 4.2 Kompressor 03.08 - 2.7 D 03.08 -					

JAGUAR

XJ (X300) 11.94 - 07.97

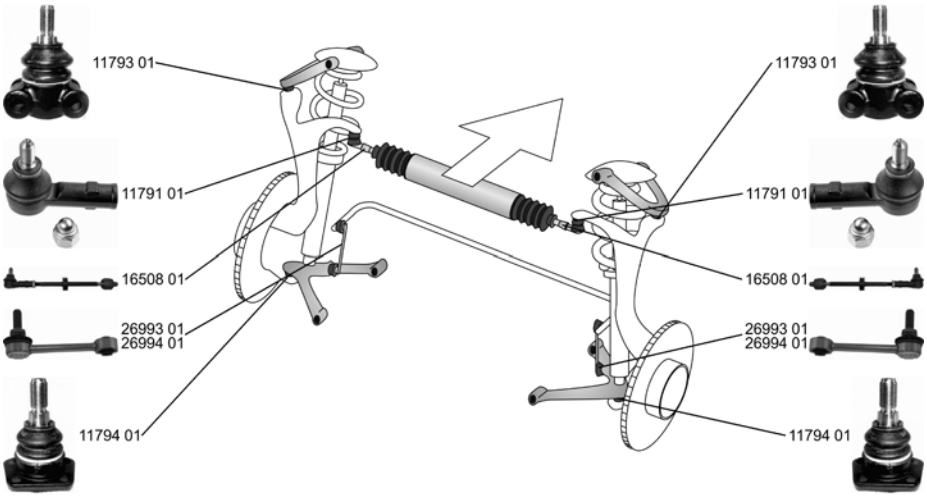

	Spurstange / Rod Assembly für / for: ZF ALL TYPES	(27) (116)			**16508 01** JLM 409
	Spurstangenkopf / Tie Rod End mit Rechtsgewinde / with right-hand thread Gewindemaß / Thread Size: M14x1,5 ALL TYPES	(28) (206) (63)			**11791 01** JLM 9660
	Trag-/Führungsgelenk / Ball Joint ALL TYPES	(32)			**11793 01** CAC 9938
	Trag-/Führungsgelenk / Ball Joint ALL TYPES	(32)			**11794 01** JLM 11860
	Stange/Strebe, Stabilisator / Link Stabiliser Koppelstange / Coupling Rod ALL TYPES	(31) (79)	->Chass. 853935		**26993 01** MJA 2105AG
	Stange/Strebe, Stabilisator / Link Stabiliser Koppelstange / Coupling Rod ALL TYPES	(31) (79)	Chass. 853936->		**26994 01** MNC 2105AA

JAGUAR

XJ (NAW, NBW) 07.97 - 05.03

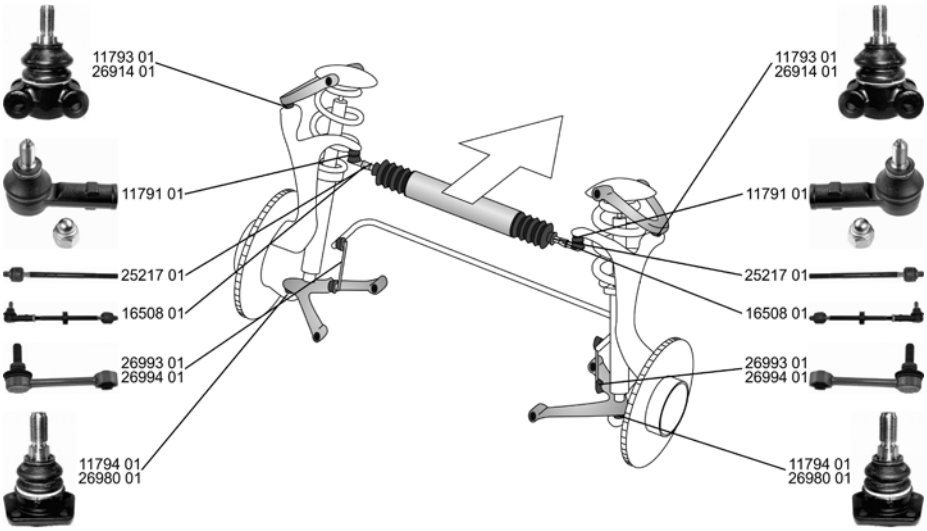

	Spurstange / Rod Assembly für / for: ZF ALL TYPES	(27) (116)			**16508 01** **JLM 409**
	Spurstangenkopf / Tie Rod End mit Rechtsgewinde / with right-hand thread Gewindemaß / Thread Size: M14x1,5 ALL TYPES	(28) (206) (63)			**11791 01** **JLM 9660**
	Axialgelenk, Spurstange / Tie Rod Axle Joint mit Rechtsgewinde / with right-hand thread Gewindemaß / Thread Size: M14x1,5 ALL TYPES	(5) (206) (63)			**25217 01** **JLM 409**
	Faltenbalg, Lenkung / Bellow, steering Innendurchmesser 1 [mm] / Inner Diameter 1 [mm]: 13 Innendurchmesser 2 [mm] / Inner Diameter 2 [mm]: 57 ALL TYPES	(7) (72) (73)			**34939 01** **JLM 20683**
	Trag-/Führungsgelenk / Ball Joint ALL TYPES	(32)			**11793 01** **CAC 9938**
	Trag-/Führungsgelenk / Ball Joint ALL TYPES	(32)			**11794 01** **JLM 11860**
	Trag-/Führungsgelenk / Ball Joint Konusmaß [mm] / Cone Size [mm]: 16 ohne Befestigungsmaterial / Without fastening material ALL TYPES	(32) (77) (225)	Chass. 812317 - Chass. F59525		**26914 01** **JLM 21380**
	Trag-/Führungsgelenk / Ball Joint ALL TYPES	(32)	Chass. 812317 - Chass. F59525		**26980 01** **MNC 1350AA**

ZF Friedrichshafen AG | ZF Services | Obere Weiden 12 | 97424 Schweinfurt | Germany | info.zf-services@zf.com | www.zf.com

JAGUAR

XJ (NAW, NBW) 07.97 - 05.03

	Stange/Strebe, Stabilisator / Link Stabiliser Koppelstange / Coupling Rod	(31) (79)			**26993 01** MJA 2105AG
	ALL TYPES		->Chass. 853935		
	Stange/Strebe, Stabilisator / Link Stabiliser Koppelstange / Coupling Rod	(31) (79)			**26994 01** MNC 2105AA
	ALL TYPES		Chass. 853936->		

XJ (X350, X358) 05.03 -

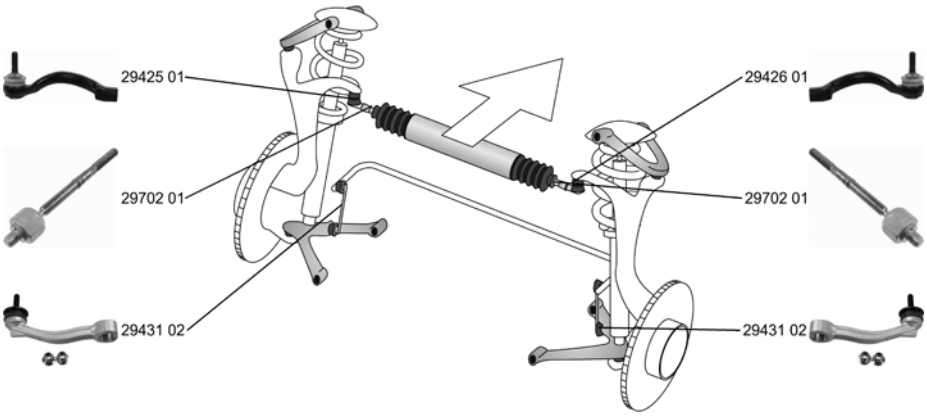

	Spurstangenkopf / Tie Rod End radseitig / Wheel Side Innengewinde [mm] / Inner Thread [mm]: M14x1,5 Gewindemaß / Thread Size: M12x1,75	(28) (233) (75) (63)			**29425 01** C2C 35783
	ALL TYPES				
	Spurstangenkopf / Tie Rod End radseitig / Wheel Side Innengewinde [mm] / Inner Thread [mm]: M14x1,5 Gewindemaß / Thread Size: M12x1,75	(28) (233) (75) (63)			**29426 01** C2C 20176
	ALL TYPES				
	Axialgelenk, Spurstange / Tie Rod Axle Joint radseitig / Wheel Side Gewindemaß / Thread Size: M16x1,5 Gewindemaß / Thread Size: M14x1,5	(5) (233) (63) (63)			**29702 01** C2C 29620 C2C 38669
	ALL TYPES				
	Lagerung, Lenker / Control Arm-/Trailing Arm Bush für Querlenker / For control arm	(11) (180)			**29783 01** C2C 36029
	ALL TYPES		Chass. G00442->		
	Lagerung, Lenker / Control Arm-/Trailing Arm Bush für Querlenker / For control arm	(11) (180)			**29784 01** C2C 4437
	ALL TYPES		Chass. G00442->		
	Lagerung, Lenker / Control Arm-/Trailing Arm Bush für Querlenker / For control arm	(11) (180)			**29785 01** C2C 4438
	ALL TYPES		Chass. G00442->		

JAGUAR

XJ (X350, X358) 05.03 -

	Stange/Strebe, Stabilisator / Link Stabiliser ohne Zubehör / Without accessories Koppelstange / Coupling Rod ALL TYPES	(31) (231) (79)			**29431 02** C2C 39468
	Achskörperlager / Hub Carrier Bush ALL TYPES	(1)	Chass. G00442->		**29781 01** C2C 2941
	Achskörperlager / Hub Carrier Bush ALL TYPES	(1)	Chass. G00442->		**29782 01** C2C 2942
	Spurstange / Rod Assembly ALL TYPES	(27)	Chass. G00442->		**33590 01** C2C 36985
	Stange/Strebe, Stabilisator / Link Stabiliser Pendelstange / Suspension Rod ALL TYPES	(31) (95)	Chass. G00442->		**29427 01** C2C 18572
	Stange/Strebe, Stabilisator / Link Stabiliser Pendelstange / Suspension Rod ALL TYPES	(31) (95)	Chass. G00442->		**29428 01** C2C 18571

XK Coupe 03.06 -

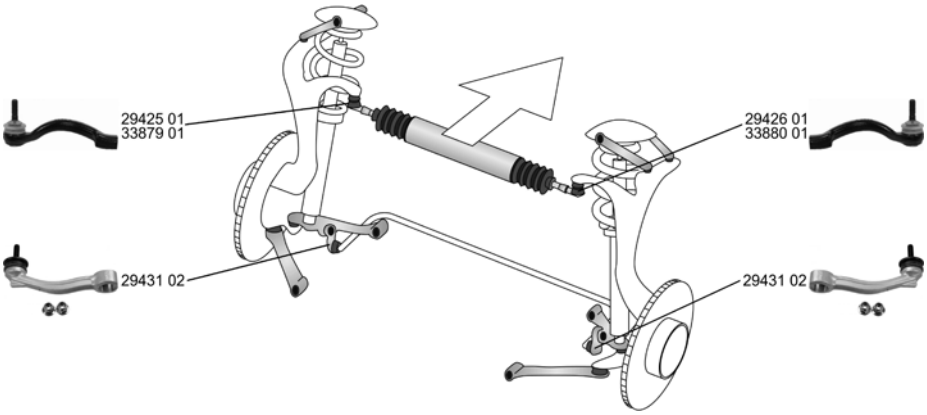

	Spurstangenkopf / Tie Rod End radseitig / Wheel Side Innengewinde [mm] / Inner Thread [mm]: M14x1,5 Gewindemaß / Thread Size: M12x1,75 3.5 XK 07.07 - 4.2 XK8 03.06 - 4.2 XKR, 291 kW 03.06 - 4.2 XKR, 306 kW 03.06 - 5.0 V8 01.09 -	(28) (233) (75) (63)	->Chass. B32752		**29425 01** C2C 35783

JAGUAR

XK Coupe 03.06 -

Spurstangenkopf / Tie Rod End radseitig / Wheel Side Innengewinde [mm] / Inner Thread [mm]: M14x1,5 Gewindemaß / Thread Size: M12x1,75		(28) (233) (75) (63)			**29426 01** C2C 20176
3.5 XK 4.2 XK8 4.2 XKR, 291 kW 4.2 XKR, 306 kW 5.0 V8	07.07 - 03.06 - 03.06 - 03.06 - 01.09 -		->Chass. B32752		
Spurstangenkopf / Tie Rod End Innengewinde [mm] / Inner Thread [mm]: M14x1,5 Aussengewinde [mm] / Outer Thread [mm]: M14x2		(28) (75) (41)			**33879 01** C2Z 5518
3.5 XK 4.2 XK8 4.2 XKR, 291 kW 4.2 XKR, 306 kW 5.0 V8	07.07 - 03.06 - 03.06 - 03.06 - 01.09 -		Chass. B32753->		
Spurstangenkopf / Tie Rod End Innengewinde [mm] / Inner Thread [mm]: M14x1,5 Aussengewinde [mm] / Outer Thread [mm]: M14x1,5		(28) (75) (41)			**33880 01** C2Z 5517
3.5 XK 4.2 XK8 4.2 XKR, 291 kW 4.2 XKR, 306 kW 5.0 V8	07.07 - 03.06 - 03.06 - 03.06 - 01.09 -		Chass. B32753->		
Lagerung, Lenker / Control Arm-/Trailing Arm Bush für Querlenker / For control arm		(11) (180)			**29785 01** C2C 4438
3.5 XK 4.2 XK8 4.2 XKR, 291 kW 4.2 XKR, 306 kW 5.0 V8	07.07 - 03.06 - 03.06 - 03.06 - 01.09 -				
Stange/Strebe, Stabilisator / Link Stabiliser ohne Zubehör / Without accessories Koppelstange / Coupling Rod		(31) (231) (79)			**29431 02** C2C 39468
3.5 XK 4.2 XK8 4.2 XKR, 291 kW 4.2 XKR, 306 kW 5.0 V8	07.07 - 03.06 - 03.06 - 03.06 - 01.09 -				
Lagerung, Radlagergehäuse **Bearing, wheel bearing housing** Querlenker / Control Arm Bohrung-Ø [mm] / Bore Ø [mm]: 14		(12) (96) (44)			**35353 01** C2C 36866
ALL TYPES ausser/except for : 5.0 XKR, 390 kW 5.0 XKR-S	 09.10 - 01.11 -		Chass. B08196 - Chass. B37833		
Spurstange / Rod Assembly		(27)			**33590 01** C2C 36985
3.5 XK 4.2 XK8 4.2 XKR, 291 kW 4.2 XKR, 306 kW 5.0 V8	07.07 - 03.06 - 03.06 - 03.06 - 01.09 -		Chass. B00379->		
Lenker, Radaufhängung / Track Control Arm Querlenker / Control Arm		(15) (96)			**30633 01** C2P 13877
3.5 XK 4.2 XK8 4.2 XKR, 291 kW 4.2 XKR, 306 kW 5.0 V8	07.07 - 03.06 - 03.06 - 03.06 - 01.09 -				
Lenker, Radaufhängung / Track Control Arm Querlenker / Control Arm		(15) (96)			**30634 01** C2P 13876
3.5 XK 4.2 XK8 4.2 XKR, 291 kW 4.2 XKR, 306 kW 5.0 V8	07.07 - 03.06 - 03.06 - 03.06 - 01.09 -				

JAGUAR

XK Coupe 03.06 -

Stange/Strebe, Stabilisator / Link Stabiliser Pendelstange / Suspension Rod		(31) (95)			**29427 01** C2C 18572
3.5 XK 4.2 XK8 4.2 XKR, 291 kW 4.2 XKR, 306 kW 5.0 V8	07.07 - 03.06 - 03.06 - 03.06 - 01.09 -				
Stange/Strebe, Stabilisator / Link Stabiliser Pendelstange / Suspension Rod		(31) (95)			**29428 01** C2C 18571
3.5 XK 4.2 XK8 4.2 XKR, 291 kW 4.2 XKR, 306 kW 5.0 V8	07.07 - 03.06 - 03.06 - 03.06 - 01.09 -				

XK Cabriolet 03.06 -

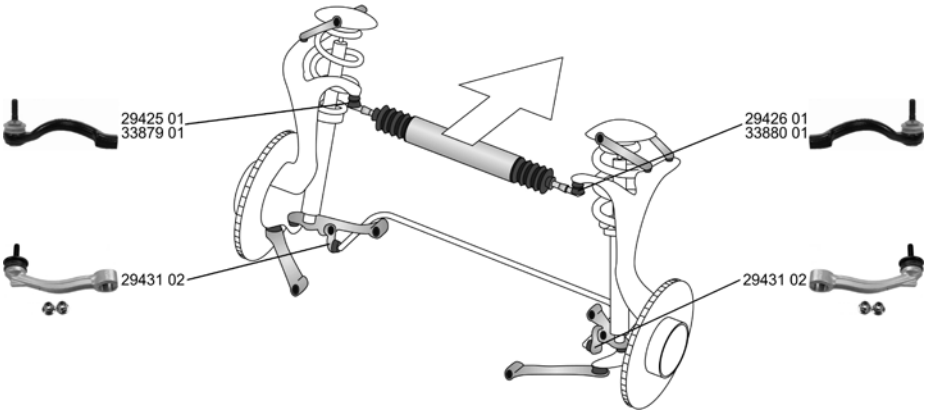

Spurstangenkopf / Tie Rod End radseitig / Wheel Side Innengewinde [mm] / Inner Thread [mm]: M14x1,5 Gewindemaß / Thread Size: M12x1,75		(28) (233) (75) (63)			**29425 01** C2C 35783
3.6 4.2 XK8 4.2 XKR 5.0 V8	10.07 - 03.06 - 03.06 - 01.09 -		->Chass. B32752		
Spurstangenkopf / Tie Rod End radseitig / Wheel Side Innengewinde [mm] / Inner Thread [mm]: M14x1,5 Gewindemaß / Thread Size: M12x1,75		(28) (233) (75) (63)			**29426 01** C2C 20176
3.6 4.2 XK8 4.2 XKR 5.0 V8	10.07 - 03.06 - 03.06 - 01.09 -		->Chass. B32752		
Spurstangenkopf / Tie Rod End Innengewinde [mm] / Inner Thread [mm]: M14x1,5 Aussengewinde [mm] / Outer Thread [mm]: M14x2		(28) (75) (41)			**33879 01** C2Z 5518
3.6 4.2 XK8 4.2 XKR 5.0 V8	10.07 - 03.06 - 03.06 - 01.09 -		Chass. B32753->		
Spurstangenkopf / Tie Rod End Innengewinde [mm] / Inner Thread [mm]: M14x1,5 Aussengewinde [mm] / Outer Thread [mm]: M14x1,5		(28) (75) (41)			**33880 01** C2Z 5517
3.6 4.2 XK8 4.2 XKR 5.0 V8	10.07 - 03.06 - 03.06 - 01.09 -		Chass. B32753->		
Lagerung, Lenker / Control Arm-/Trailing Arm Bush für Querlenker / For control arm		(11) (180)			**29785 01** C2C 4438
3.6 4.2 XK8 4.2 XKR 5.0 V8	10.07 - 03.06 - 03.06 - 01.09 -				

JAGUAR

XK Cabriolet 03.06 -

Stange/Strebe, Stabilisator / Link Stabiliser ohne Zubehör / Without accessories Koppelstange / Coupling Rod		(31) (231) (79)			**29431 02** C2C 39468
3.6 4.2 XK8 4.2 XKR 5.0 V8	10.07 - 03.06 - 03.06 - 01.09 -				
Lagerung, Radlagergehäuse **Bearing, wheel bearing housing** Querlenker / Control Arm Bohrung-Ø [mm] / Bore Ø [mm]: 14		(12) (96) (44)			**35353 01** C2C 36866
ALL TYPES			Chass. B08196 - Chass. B37833		

Spurstange / Rod Assembly		(27)			**33590 01** C2C 36985
3.6 4.2 XK8 4.2 XKR 5.0 V8	10.07 - 03.06 - 03.06 - 01.09 -		Chass. B00379->		
Lenker, Radaufhängung / Track Control Arm Querlenker / Control Arm		(15) (96)			**30633 01** C2P 13877
3.6 4.2 XK8 4.2 XKR 5.0 V8	10.07 - 03.06 - 03.06 - 01.09 -				
Lenker, Radaufhängung / Track Control Arm Querlenker / Control Arm		(15) (96)			**30634 01** C2P 13876
3.6 4.2 XK8 4.2 XKR 5.0 V8	10.07 - 03.06 - 03.06 - 01.09 -				
Stange/Strebe, Stabilisator / Link Stabiliser Pendelstange / Suspension Rod		(31) (95)			**29427 01** C2C 18572
3.6 4.2 XK8 4.2 XKR 5.0 V8	10.07 - 03.06 - 03.06 - 01.09 -				
Stange/Strebe, Stabilisator / Link Stabiliser Pendelstange / Suspension Rod		(31) (95)			**29428 01** C2C 18571
3.6 4.2 XK8 4.2 XKR 5.0 V8	10.07 - 03.06 - 03.06 - 01.09 -				

JAGUAR

XK 8 Coupe (QEV) 03.96 -

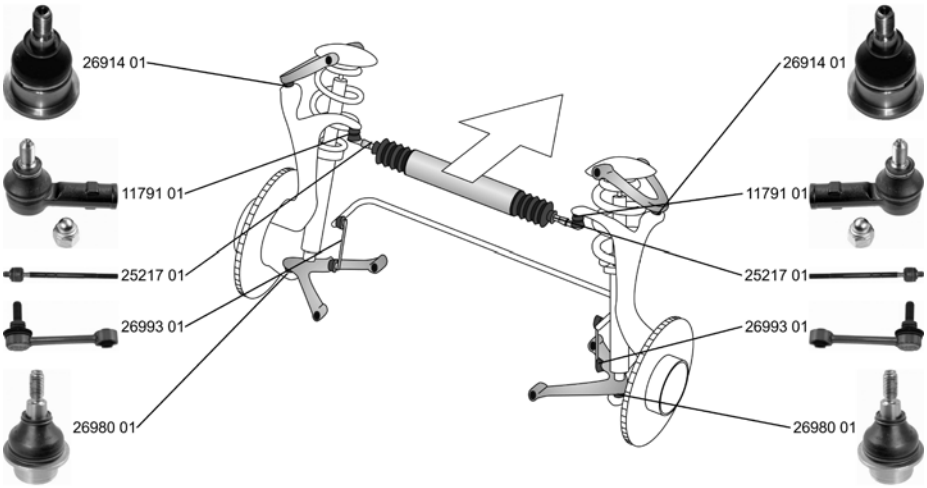

Spurstangenkopf / Tie Rod End mit Rechtsgewinde / with right-hand thread Gewindemaß / Thread Size: M14x1,5	(28) (206) (63)			**11791 01** **JLM 9660**
4.0, 209 kW 03.96 - 4.0, 267 kW 02.98 - 4.2 08.02 - R 4,2 08.02 -				
Axialgelenk, Spurstange / Tie Rod Axle Joint mit Rechtsgewinde / with right-hand thread Gewindemaß / Thread Size: M14x1,5	(5) (206) (63)			**25217 01** **JLM 409**
4.0, 209 kW 03.96 - 4.0, 267 kW 02.98 - 4.2 08.02 - R 4,2 08.02 -				
Faltenbalg, Lenkung / Bellow, steering Innendurchmesser 1 [mm] / Inner Diameter 1 [mm]: 13 Innendurchmesser 2 [mm] / Inner Diameter 2 [mm]: 57	(7) (72) (73)			**34939 01** **JLM 20683**
ALL TYPES		Chass. A00083->		
Trag-/Führungsgelenk / Ball Joint Konusmaß [mm] / Cone Size [mm]: 16 ohne Befestigungsmaterial / Without fastening material	(32) (77) (225)			**26914 01** **JLM 21380**
4.0, 209 kW 03.96 - 4.0, 267 kW 02.98 - 4.2 08.02 - R 4,2 08.02 -				
Trag-/Führungsgelenk / Ball Joint	(32)			**26980 01** **MNC 1350AA**
ALL TYPES				
Stange/Strebe, Stabilisator / Link Stabiliser Koppelstange / Coupling Rod	(31) (79)			**26993 01** **MJA 2105AG**
4.0, 209 kW 03.96 - 4.0, 267 kW 02.98 - 4.2 08.02 - R 4,2 08.02 -				

JAGUAR

XK 8 Convertible (QDV) 03.96 -

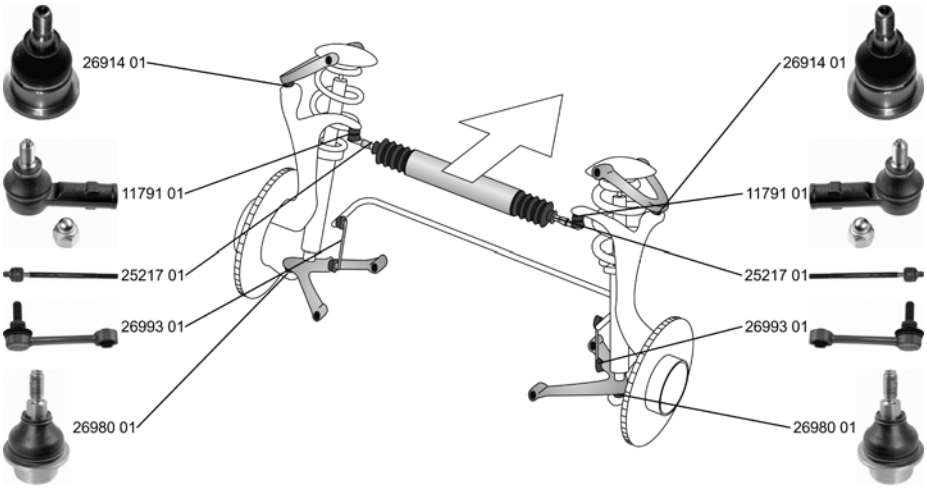

Spurstangenkopf / Tie Rod End mit Rechtsgewinde / with right-hand thread Gewindemaß / Thread Size: M14x1,5	(28) (206) (63)			**11791 01** JLM 9660
4.0, 209 kW 03.96 - 4.0, 267 kW 02.98 - 4.2 08.02 - R 4,2 08.02 -				
Axialgelenk, Spurstange / Tie Rod Axle Joint mit Rechtsgewinde / with right-hand thread Gewindemaß / Thread Size: M14x1,5	(5) (206) (63)			**25217 01** JLM 409
4.0, 209 kW 03.96 - 4.0, 267 kW 02.98 - 4.2 08.02 - R 4,2 08.02 -				
Faltenbalg, Lenkung / Bellow, steering Innendurchmesser 1 [mm] / Inner Diameter 1 [mm]: 13 Innendurchmesser 2 [mm] / Inner Diameter 2 [mm]: 57	(7) (72) (73)			**34939 01** JLM 20683
ALL TYPES		Chass. A00083->		
Trag-/Führungsgelenk / Ball Joint Konusmaß [mm] / Cone Size [mm]: 16 ohne Befestigungsmaterial / Without fastening material	(32) (77) (225)			**26914 01** JLM 21380
4.0, 209 kW 03.96 - 4.0, 267 kW 02.98 - 4.2 08.02 - R 4,2 08.02 -				
Trag-/Führungsgelenk / Ball Joint	(32)			**26980 01** MNC 1350AA
ALL TYPES				
Stange/Strebe, Stabilisator / Link Stabiliser Koppelstange / Coupling Rod	(31) (79)			**26993 01** MJA 2105AG
4.0, 209 kW 03.96 - 4.0, 267 kW 02.98 - 4.2 08.02 - R 4,2 08.02 -				

KIA

CARENS I (FC) 11.00 - 10.02

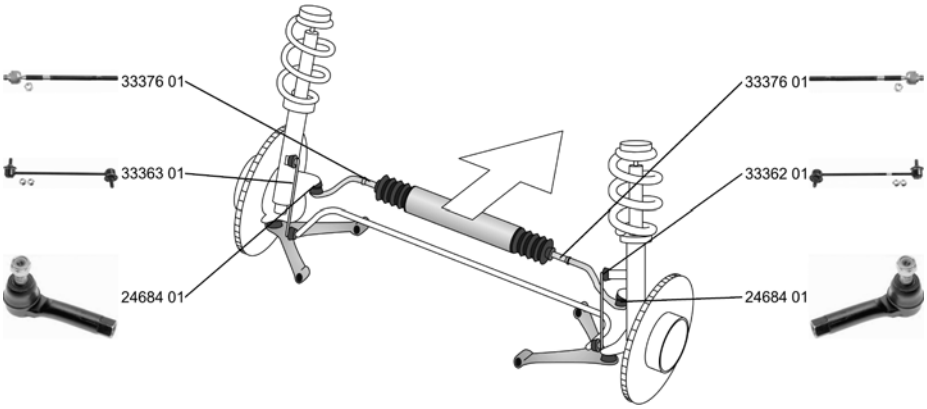

Spurstangenkopf / Tie Rod End Gewindemaß / Thread Size: M12x1,5 Innengewinde [mm] / Inner Thread [mm]: M14x1,5 ALL TYPES	(28) (63) (75)			**24684 01** OK9A2-32-280
Axialgelenk, Spurstange / Tie Rod Axle Joint Aussengewinde 1 [mm] / Outer Thread 1 [mm]: M16x1,5 getriebes. Aussengewinde [mm] / Outer Thread [mm]: M14x1,5 ALL TYPES	(5) (40) (41)			**33376 01** 0K2A232240
Faltenbalg, Lenkung / Bellow, steering Innendurchmesser 1 [mm] / Inner Diameter 1 [mm]: 13 Innendurchmesser 2 [mm] / Inner Diameter 2 [mm]: 49 1.8 i 11.00 - 07.02	(7) (72) (73)			**30241 01** OK203-32-125
Stange/Strebe, Stabilisator / Link Stabiliser Pendelstange / Suspension Rod Aussengewinde [mm] / Outer Thread [mm]: M10x1,25 ALL TYPES	(31) (95) (41)			**33362 01** 0K2N134150A
Stange/Strebe, Stabilisator / Link Stabiliser Pendelstange / Suspension Rod Aussengewinde [mm] / Outer Thread [mm]: M10x1,25 ALL TYPES	(31) (95) (41)			**33363 01** 0K2N134170A

Stange/Strebe, Stabilisator / Link Stabiliser Pendelstange / Suspension Rod Aussengewinde [mm] / Outer Thread [mm]: M10x1,25 ALL TYPES	(31) (95) (41)			**33361 01** 0K2A134150B

KIA

CARENS II (FJ) 07.02 -

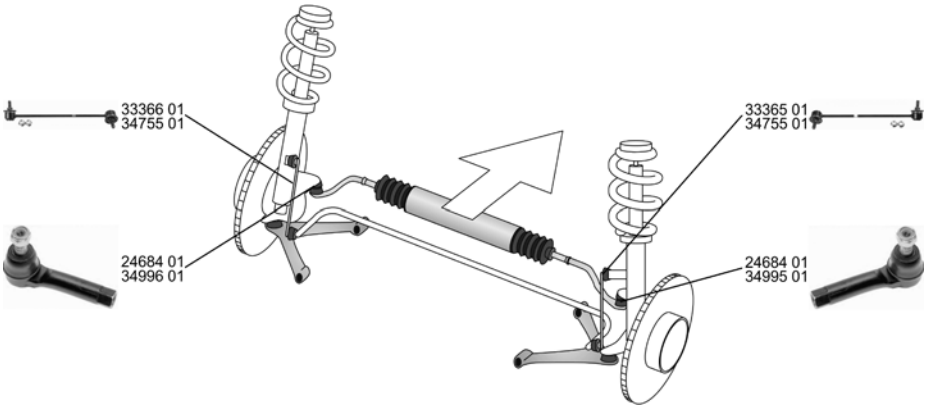

Spurstangenkopf / Tie Rod End Gewindemaß / Thread Size: M12x1,5 Innengewinde [mm] / Inner Thread [mm]: M14x1,5		(28) (63) (75)			**24684 01** OK9A2-32-280
1.6	07.02 -				
1.8	07.02 -				
2.0 CVVT	08.04 -				
2.0 CRDi, 83 kW	07.02 -		->04.2006		
Spurstangenkopf / Tie Rod End Aussengewinde [mm] / Outer Thread [mm]: M10x1,25 Innengewinde [mm] / Inner Thread [mm]: M16x1,5		(28) (41) (75)			**34995 01** 56820-2G900
2.0 CRDi, 83 kW	07.02 -		05.2006->		
2.0 CRDi, 103 kW	11.05 -				
Spurstangenkopf / Tie Rod End Aussengewinde [mm] / Outer Thread [mm]: M10x1,25 Innengewinde [mm] / Inner Thread [mm]: M16x1,5		(28) (41) (75)			**34996 01** 56820-2G000
2.0 CRDi, 83 kW	07.02 -		05.2006->		
2.0 CRDi, 103 kW	11.05 -				
Faltenbalg, Lenkung / Bellow, steering Innendurchmesser 1 [mm] / Inner Diameter 1 [mm]: 13 Innendurchmesser 2 [mm] / Inner Diameter 2 [mm]: 49		(7) (72) (73)			**30241 01** OK203-32-125
1.8	07.02 -				
2.0 CVVT	08.04 -				
2.0 CRDi, 83 kW	07.02 -				
2.0 CRDi, 103 kW	11.05 -				
Stange/Strebe, Stabilisator / Link Stabiliser Pendelstange / Suspension Rod Aussengewinde [mm] / Outer Thread [mm]: M10x1,25		(31) (95) (41)			**33365 01** 0K2FA34150
1.6	07.02 -				
1.8	07.02 -				
2.0 CVVT	08.04 -				
2.0 CRDi, 83 kW	07.02 -		->04.2006		
Stange/Strebe, Stabilisator / Link Stabiliser Pendelstange / Suspension Rod Aussengewinde [mm] / Outer Thread [mm]: M10x1,25		(31) (95) (41)			**33366 01** 0K2FA34170
1.6	07.02 -				
1.8	07.02 -				
2.0 CVVT	08.04 -				
2.0 CRDi, 83 kW	07.02 -		->04.2006		
Stange/Strebe, Stabilisator / Link Stabiliser Pendelstange / Suspension Rod Aussengewinde [mm] / Outer Thread [mm]: M12x1,25		(31) (95) (41)			**34755 01** 54830-2G000
2.0 CRDi, 83 kW	07.02 -		05.2006->		
2.0 CRDi, 103 kW	11.05 -				

Stange/Strebe, Stabilisator / Link Stabiliser Pendelstange / Suspension Rod Aussengewinde [mm] / Outer Thread [mm]: M10x1,25		(31) (95) (41)			**33361 01** 0K2A134150B
1.6	07.02 -				
1.8	07.02 -				
2.0 CVVT	08.04 -				
2.0 CRDi, 83 kW	07.02 -		->04.2006		

KIA

CARENS III (UN) 09.06 -

	Spurstangenkopf / Tie Rod End Aussengewinde [mm] / Outer Thread [mm]: M10x1,25 Innengewinde [mm] / Inner Thread [mm]: M16x1,5 2.0 CVVT 09.06 - 2.0 CRDi 140 09.06 -	(28) (41) (75)			**34995 01** **56820-2G900**
	Spurstangenkopf / Tie Rod End Aussengewinde [mm] / Outer Thread [mm]: M10x1,25 Innengewinde [mm] / Inner Thread [mm]: M16x1,5 2.0 CVVT 09.06 - 2.0 CRDi 140 09.06 -	(28) (41) (75)			**34996 01** **56820-2G000**
	Stange/Strebe, Stabilisator / Link Stabiliser Pendelstange / Suspension Rod Aussengewinde [mm] / Outer Thread [mm]: M12x1,25 2.0 CVVT 09.06 - 2.0 CRDi 140 09.06 -	(31) (95) (41)			**34755 01** **54830-2G000**

CARNIVAL (UP) 08.99 - 10.01

	Spurstangenkopf / Tie Rod End Aussengewinde [mm] / Outer Thread [mm]: M12x1,25 Innengewinde [mm] / Inner Thread [mm]: M14x1,5 2.5 V6 08.99 - 10.01 2.9 TD 08.99 - 10.01	(28) (41) (75)			**34327 01** **0K552-32-280**
	Spurstangenkopf / Tie Rod End Aussengewinde [mm] / Outer Thread [mm]: M12x1,25 Innengewinde [mm] / Inner Thread [mm]: M14x1,5 2.5 V6 08.99 - 10.01 2.9 TD 08.99 - 10.01	(28) (41) (75)			**34328 01** **0K552-32-240**

CARNIVAL II (GQ) 10.01 -

	Spurstangenkopf / Tie Rod End Aussengewinde [mm] / Outer Thread [mm]: M12x1,25 Innengewinde [mm] / Inner Thread [mm]: M14x1,5 2.5 V6 10.01 - 2.9 CRDi 10.01 -	(28) (41) (75)			**34327 01** **0K552-32-280**
	Spurstangenkopf / Tie Rod End Aussengewinde [mm] / Outer Thread [mm]: M12x1,25 Innengewinde [mm] / Inner Thread [mm]: M14x1,5 2.5 V6 10.01 - 2.9 CRDi 10.01 -	(28) (41) (75)			**34328 01** **0K552-32-240**

CEE'D Schrägheck (ED) 12.06 -

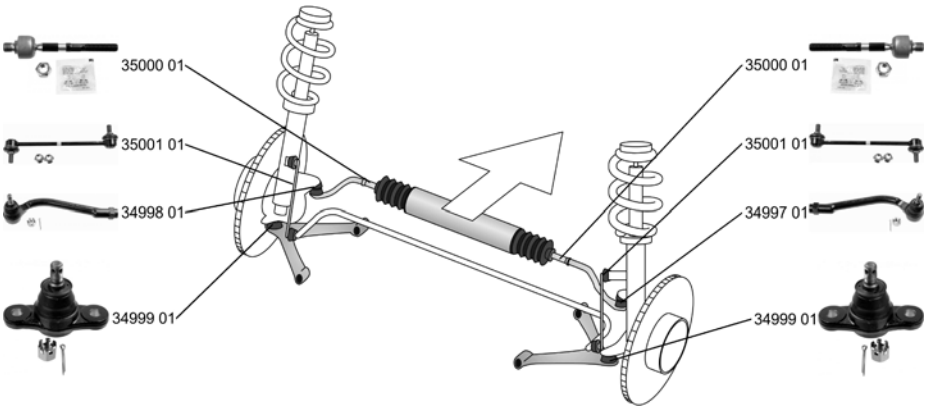

	Spurstangenkopf / Tie Rod End Aussengewinde [mm] / Outer Thread [mm]: M10x1,25 Innengewinde [mm] / Inner Thread [mm]: M14x1,5 ALL TYPES	(28) (41) (75)			**34997 01** **56820-2H090**

CEE'D Schrägheck (ED) 12.06 -

Spurstangenkopf / Tie Rod End Aussengewinde [mm] / Outer Thread [mm]: M10x1,25 Innengewinde [mm] / Inner Thread [mm]: M14x1,5 ALL TYPES	(28) (41) (75)			**34998 01**	**56820-2H000**
Axialgelenk, Spurstange / Tie Rod Axle Joint Aussengewinde 1 [mm] / Outer Thread 1 [mm]: M16x1,5 getriebes. Aussengewinde [mm] / Outer Thread [mm]: M14x1,5 ALL TYPES	(5) (40) (41)			**35000 01**	**56540-2H000**
Faltenbalg, Lenkung / Bellow, steering Innendurchmesser 1 [mm] / Inner Diameter 1 [mm]: 12 Innendurchmesser 2 [mm] / Inner Diameter 2 [mm]: 48 ALL TYPES	(7) (72) (73)			**35238 01**	**57740-1H000**
Trag-/Führungsgelenk / Ball Joint ALL TYPES	(32)			**34999 01**	**51760-2H000**
Stange/Strebe, Stabilisator / Link Stabiliser Pendelstange / Suspension Rod Aussengewinde [mm] / Outer Thread [mm]: M12x1,25 ALL TYPES	(31) (95) (41)			**35001 01**	**54830-2H100**
Stange/Strebe, Stabilisator / Link Stabiliser Pendelstange / Suspension Rod Aussengewinde [mm] / Outer Thread [mm]: M10x1,25 ALL TYPES	(31) (95) (41)			**35002 01**	**55530-2H000**

CEE'D Kombi (ED) 09.07 -

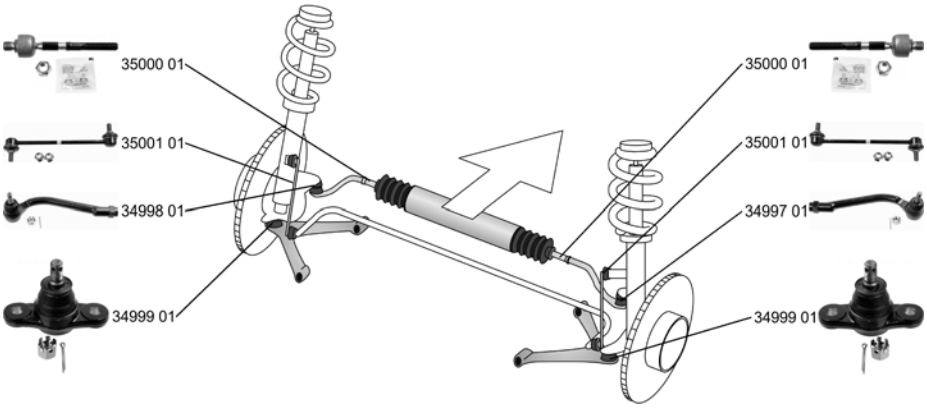

Spurstangenkopf / Tie Rod End Aussengewinde [mm] / Outer Thread [mm]: M10x1,25 Innengewinde [mm] / Inner Thread [mm]: M14x1,5 ALL TYPES	(28) (41) (75)			**34997 01**	**56820-2H090**
Spurstangenkopf / Tie Rod End Aussengewinde [mm] / Outer Thread [mm]: M10x1,25 Innengewinde [mm] / Inner Thread [mm]: M14x1,5 ALL TYPES	(28) (41) (75)			**34998 01**	**56820-2H000**
Axialgelenk, Spurstange / Tie Rod Axle Joint Aussengewinde 1 [mm] / Outer Thread 1 [mm]: M16x1,5 getriebes. Aussengewinde [mm] / Outer Thread [mm]: M14x1,5 ALL TYPES	(5) (40) (41)			**35000 01**	**56540-2H000**

KIA

CEE'D Kombi (ED) 09.07 -

Faltenbalg, Lenkung / Bellow, steering Innendurchmesser 1 [mm] / Inner Diameter 1 [mm]: 12 Innendurchmesser 2 [mm] / Inner Diameter 2 [mm]: 48 ALL TYPES	(7) (72) (73)			**35238 01**	**57740-1H000**
Trag-/Führungsgelenk / Ball Joint ALL TYPES	(32)			**34999 01**	**51760-2H000**
Stange/Strebe, Stabilisator / Link Stabiliser Pendelstange / Suspension Rod Aussengewinde [mm] / Outer Thread [mm]: M12x1,25 ALL TYPES	(31) (95) (41)			**35001 01**	**54830-2H100**
Stange/Strebe, Stabilisator / Link Stabiliser Pendelstange / Suspension Rod Aussengewinde [mm] / Outer Thread [mm]: M10x1,25 ALL TYPES	(31) (95) (41)			**35002 01**	**55530-2H000**

CERATO (LD) 03.04 -

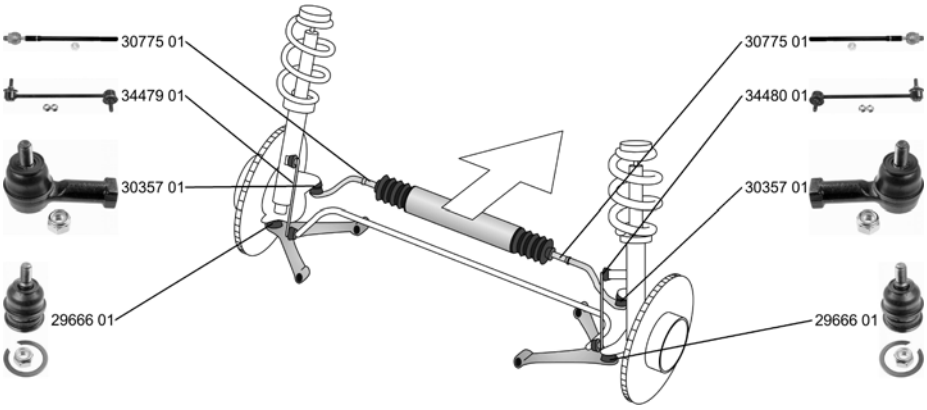

Spurstangenkopf / Tie Rod End mit Rechtsgewinde / with right-hand thread Innengewinde [mm] / Inner Thread [mm]: M14x1,5 ALL TYPES	(28) (206) (75)			**30357 01**	**56820-25000**
Axialgelenk, Spurstange / Tie Rod Axle Joint ALL TYPES	(5)			**30775 01**	**57724-2D000**
Trag-/Führungsgelenk / Ball Joint ALL TYPES	(32)			**29666 01**	**54530-31600**
Stange/Strebe, Stabilisator / Link Stabiliser Pendelstange / Suspension Rod Aussengewinde [mm] / Outer Thread [mm]: M10x1,25 ALL TYPES	(31) (95) (41)			**34479 01**	**54830-2F000**
Stange/Strebe, Stabilisator / Link Stabiliser Pendelstange / Suspension Rod Aussengewinde [mm] / Outer Thread [mm]: M10x1,25 ALL TYPES	(31) (95) (41)			**34480 01**	**54840-2F000**

CERATO (LD) 03.04 -

	Stange/Strebe, Stabilisator / Link Stabiliser Pendelstange / Suspension Rod ALL TYPES	(31) (95)			**24689 01** **55530-17010**

CERATO Stufenheck (LD) 04.04 -

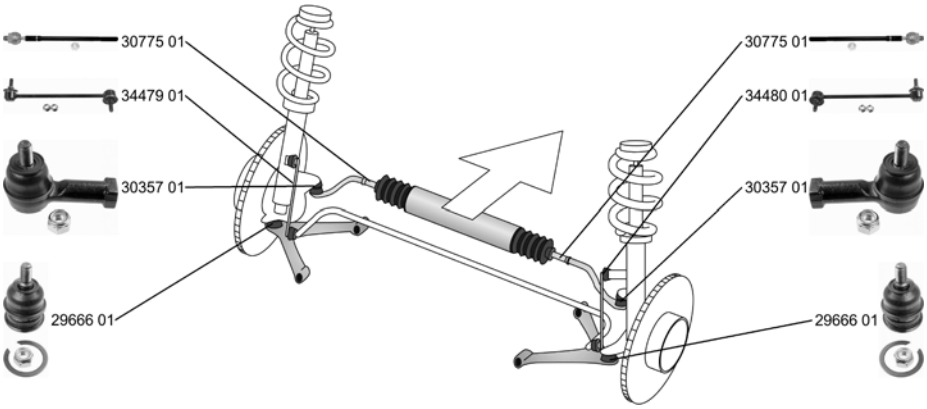

	Spurstangenkopf / Tie Rod End mit Rechtsgewinde / with right-hand thread Innengewinde [mm] / Inner Thread [mm]: M14x1,5 ALL TYPES	(28) (206) (75)			**30357 01** **56820-25000**
	Axialgelenk, Spurstange / Tie Rod Axle Joint ALL TYPES	(5)			**30775 01** **57724-2D000**
	Trag-/Führungsgelenk / Ball Joint ALL TYPES	(32)			**29666 01** **54530-31600**
	Stange/Strebe, Stabilisator / Link Stabiliser Pendelstange / Suspension Rod Aussengewinde [mm] / Outer Thread [mm]: M10x1,25 ALL TYPES	(31) (95) (41)			**34479 01** **54830-2F000**
	Stange/Strebe, Stabilisator / Link Stabiliser Pendelstange / Suspension Rod Aussengewinde [mm] / Outer Thread [mm]: M10x1,25 ALL TYPES	(31) (95) (41)			**34480 01** **54840-2F000**

	Stange/Strebe, Stabilisator / Link Stabiliser Pendelstange / Suspension Rod ALL TYPES	(31) (95)			**24689 01** **55530-17010**

KIA

CLARUS (K9A) 07.96 -

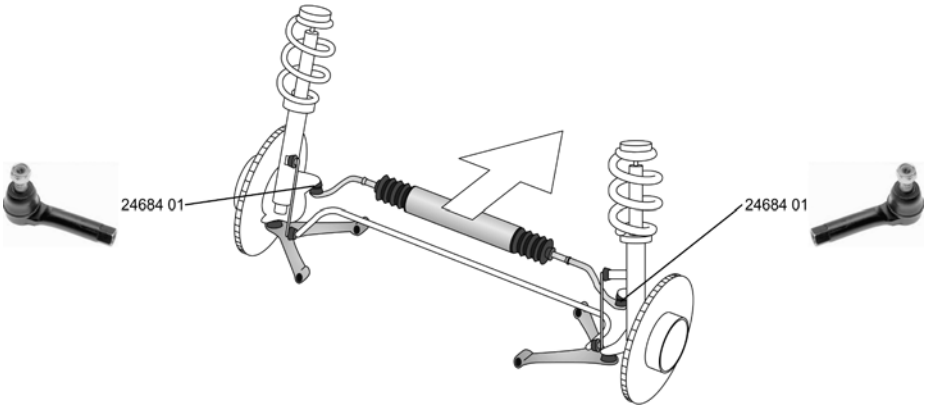

	Spurstangenkopf / Tie Rod End Gewindemaß / Thread Size: M12x1,5 Innengewinde [mm] / Inner Thread [mm]: M14x1,5	(28) (63) (75)			**24684 01** **OK9A2-32-280**
	ALL TYPES				
	Faltenbalg, Lenkung / Bellow, steering Innendurchmesser 1 [mm] / Inner Diameter 1 [mm]: 13 Innendurchmesser 2 [mm] / Inner Diameter 2 [mm]: 49	(7) (72) (73)			**30241 01** **OK203-32-125**
	ALL TYPES				

CLARUS Kombi/Estate/Break (GC) 05.98 -

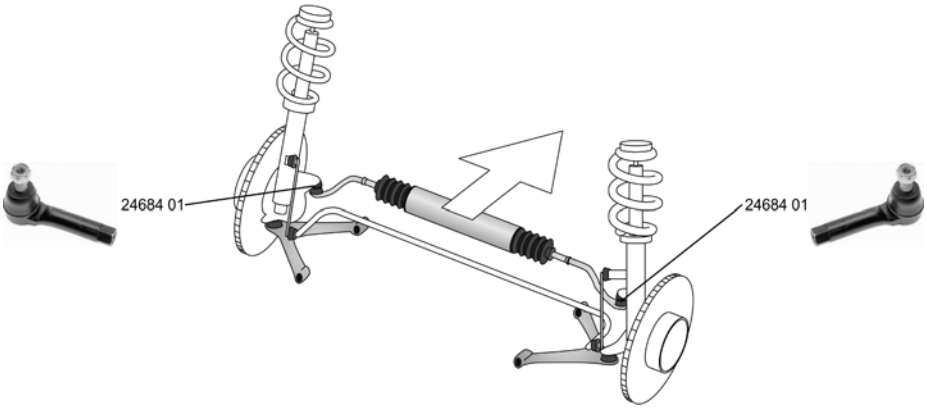

	Spurstangenkopf / Tie Rod End Gewindemaß / Thread Size: M12x1,5 Innengewinde [mm] / Inner Thread [mm]: M14x1,5	(28) (63) (75)			**24684 01** **OK9A2-32-280**
	ALL TYPES				
	Faltenbalg, Lenkung / Bellow, steering Innendurchmesser 1 [mm] / Inner Diameter 1 [mm]: 13 Innendurchmesser 2 [mm] / Inner Diameter 2 [mm]: 49	(7) (72) (73)			**30241 01** **OK203-32-125**
	ALL TYPES				

MAGENTIS (GD) 05.01 -

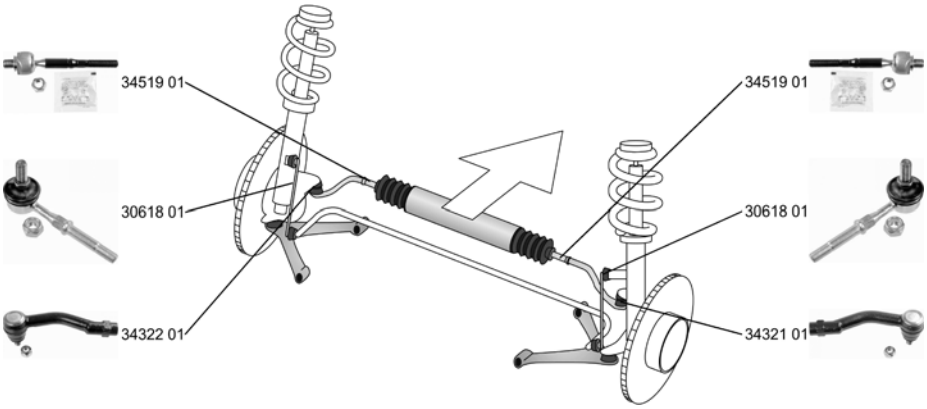

	Spurstangenkopf / Tie Rod End Aussengewinde [mm] / Outer Thread [mm]: M12x1,25 Innengewinde [mm] / Inner Thread [mm]: M14x1,5 2.0 05.01 - 2.5 V6 05.01 -	(28) (41) (75)			**34321 01** 56820-38900
	Spurstangenkopf / Tie Rod End Aussengewinde [mm] / Outer Thread [mm]: M12x1,25 Innengewinde [mm] / Inner Thread [mm]: M14x1,5 2.0 05.01 - 2.5 V6 05.01 -	(28) (41) (75)			**34322 01** 56820-38000
	Axialgelenk, Spurstange / Tie Rod Axle Joint Aussengewinde 1 [mm] / Outer Thread 1 [mm]: M16x1,5 getriebes. Aussengewinde [mm] / Outer Thread [mm]: M14x1,5 2.0 05.01 - 2.5 V6 05.01 -	(5) (40) (41)			**34519 01** 57724-38010
	Faltenbalg, Lenkung / Bellow, steering Innendurchmesser 1 [mm] / Inner Diameter 1 [mm]: 14 Innendurchmesser 2 [mm] / Inner Diameter 2 [mm]: 48 2.0 05.01 - 2.5 V6 05.01 -	(7) (72) (73)			**30195 01** 57740-38000
	Stange/Strebe, Stabilisator / Link Stabiliser Pendelstange / Suspension Rod 2.0 05.01 - 2.5 V6 05.01 -	(31) (95)			**30618 01** 54830-38110
	Stabilisatorlager / Anti-roll Bar Bush Kit Bohrung-Ø [mm] / Bore Ø [mm]: 25 2.0 05.01 - 2.5 V6 05.01 -	(29) (44)	(x2) ->12.2004		**34063 01** 54813-39001

	Stange/Strebe, Stabilisator / Link Stabiliser Pendelstange / Suspension Rod Aussengewinde [mm] / Outer Thread [mm]: M10x1,25 2.0 05.01 - 2.5 V6 05.01 -	(31) (95) (41)			**30455 01** 55530-38600
	Stabilisatorlager / Anti-roll Bar Bush Kit Bohrung-Ø [mm] / Bore Ø [mm]: 11 2.0 05.01 - 2.5 V6 05.01 -	(29) (44)	(x2)		**34064 01** 55577-38600

KIA

MAGENTIS (MG) 11.05 -

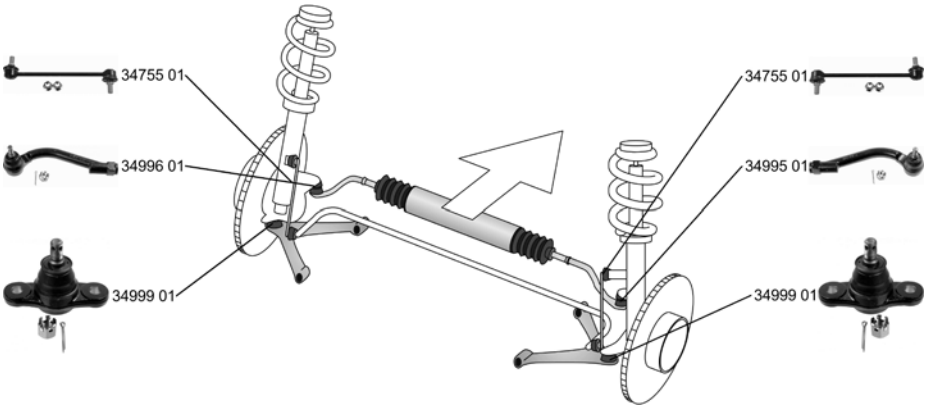

Spurstangenkopf / Tie Rod End Aussengewinde [mm] / Outer Thread [mm]: M10x1,25 Innengewinde [mm] / Inner Thread [mm]: M16x1,5	(28) (41) (75)			**34995 01** **56820-2G900**
2.0, 106 kW 11.05 - 2.7 11.05 - 2.0 CRDi, 103 kW 04.06 -				
Spurstangenkopf / Tie Rod End Aussengewinde [mm] / Outer Thread [mm]: M10x1,25 Innengewinde [mm] / Inner Thread [mm]: M16x1,5	(28) (41) (75)			**34996 01** **56820-2G000**
2.0, 106 kW 11.05 - 2.7 11.05 - 2.0 CRDi, 103 kW 04.06 -				
Trag-/Führungsgelenk / Ball Joint	(32)			**34999 01** **51760-2H000**
2.0, 106 kW 11.05 - 2.7 11.05 - 2.0 CRDi, 103 kW 04.06 -				
Stange/Strebe, Stabilisator / Link Stabiliser Pendelstange / Suspension Rod Aussengewinde [mm] / Outer Thread [mm]: M12x1,25	(31) (95) (41)			**34755 01** **54830-2G000**
2.0, 106 kW 11.05 - 2.7 11.05 - 2.0 CRDi, 103 kW 04.06 -				

Stabilisatorlager / Anti-roll Bar Bush Kit Bohrung-Ø [mm] / Bore Ø [mm]: 11	(29) (44)	(x2)		**34064 01** **55577-38600**
2.0, 106 kW 11.05 - 2.7 11.05 -		->12.2006		

KIA

OPIRUS (GH) 09.03 -

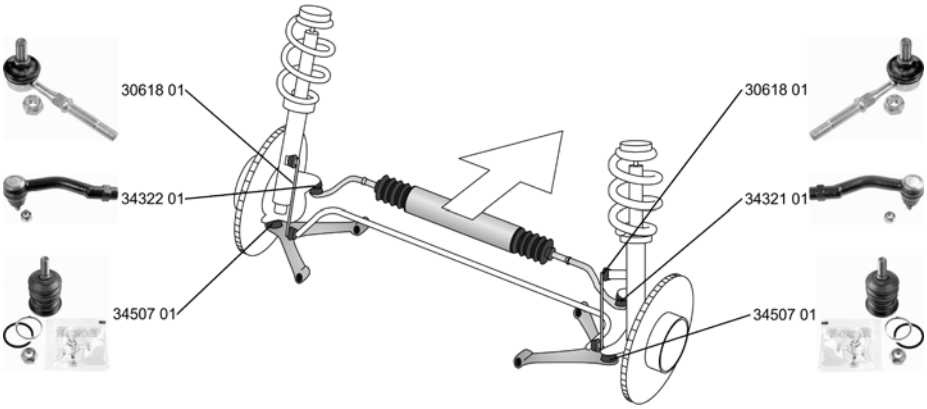

Spurstangenkopf / Tie Rod End Aussengewinde [mm] / Outer Thread [mm]: M12x1,25 Innengewinde [mm] / Inner Thread [mm]: M14x1,5 3.5 09.03 -	(28) (41) (75)			**34321 01** 56820-38900
Spurstangenkopf / Tie Rod End Aussengewinde [mm] / Outer Thread [mm]: M12x1,25 Innengewinde [mm] / Inner Thread [mm]: M14x1,5 3.5 09.03 -	(28) (41) (75)			**34322 01** 56820-38000
Trag-/Führungsgelenk / Ball Joint 3.5 09.03 -	(32)			**34507 01** 54403-38A00
Stange/Strebe, Stabilisator / Link Stabiliser Pendelstange / Suspension Rod 3.5 09.03 -	(31) (95)			**30618 01** 54830-38110

Stange/Strebe, Stabilisator / Link Stabiliser Pendelstange / Suspension Rod Aussengewinde [mm] / Outer Thread [mm]: M10x1,25 3.5 09.03 -	(31) (95) (41)			**30455 01** 55530-38600

PICANTO (BA) 04.04 -

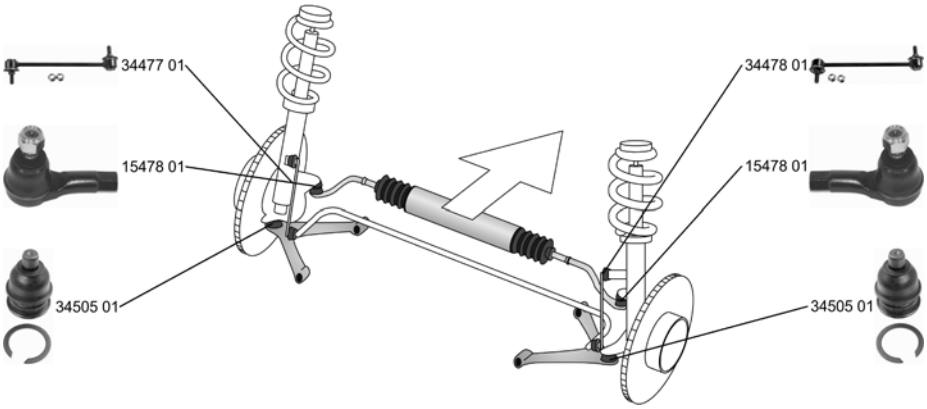

Spurstangenkopf / Tie Rod End mit Rechtsgewinde / with right-hand thread 1.0, 45 kW 09.05 - 1.1 04.04 - 1.1 CRDi 11.05 -	(28) (206)			**15478 01** 56820-07000

KIA

PICANTO (BA) 04.04 -

Faltenbalg, Lenkung / Bellow, steering Innendurchmesser 1 [mm] / Inner Diameter 1 [mm]: 13 Innendurchmesser 2 [mm] / Inner Diameter 2 [mm]: 48	(7) (72) (73)			**35251 01**	**57740-07000**
1.0, 45 kW 09.05 - 1.1 04.04 - 1.1 CRDi 11.05 -					
Trag-/Führungsgelenk / Ball Joint	(32)			**34505 01**	**54530-07000**
1.0, 45 kW 09.05 - 1.1 04.04 - 1.1 CRDi 11.05 -					
Stange/Strebe, Stabilisator / Link Stabiliser Pendelstange / Suspension Rod Aussengewinde [mm] / Outer Thread [mm]: M10x1,25	(31) (95) (41)			**34477 01**	**54830-07000**
1.0, 45 kW 09.05 - 1.1 04.04 -					
Stange/Strebe, Stabilisator / Link Stabiliser Pendelstange / Suspension Rod Aussengewinde [mm] / Outer Thread [mm]: M10x1,25	(31) (95) (41)			**34478 01**	**54840-07000**
1.0, 45 kW 09.05 - 1.1 04.04 -					

PRIDE (DA) 01.90 -

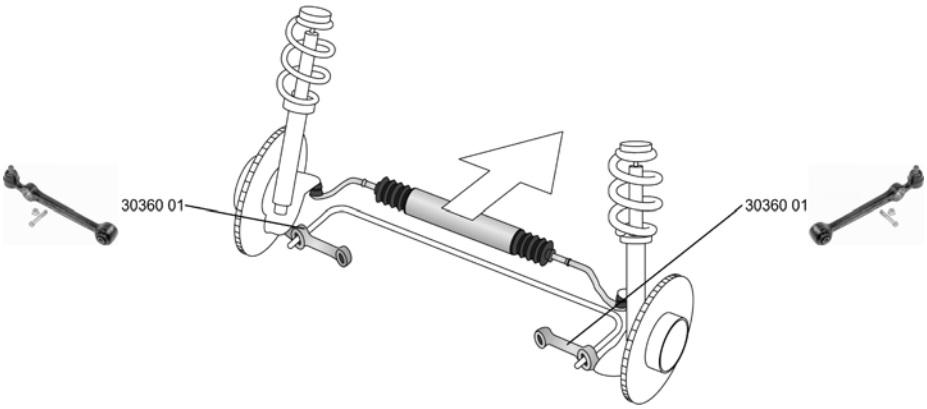

Faltenbalg, Lenkung / Bellow, steering Innendurchmesser 1 [mm] / Inner Diameter 1 [mm]: 12 Innendurchmesser 2 [mm] / Inner Diameter 2 [mm]: 37	(7) (72) (73)			**30193 01**	**KK150-32-125**
1.3 16V, 47 kW 10.96 - 1.3 16V, 53 kW 01.90 -					
Lenker, Radaufhängung / Track Control Arm Querlenker / Control Arm	(15) (96)			**30360 01**	**KKY0134390A**
1.1 i 01.91 - 1.3 16V 01.90 - . 1.3 16V, 47 kW 10.96 - 1.3 i 01.90 - 1.3 16V, 53 kW 01.90 -					

PRIDE Kombi/Estate/Break 08.99 -

Faltenbalg, Lenkung / Bellow, steering Innendurchmesser 1 [mm] / Inner Diameter 1 [mm]: 12 Innendurchmesser 2 [mm] / Inner Diameter 2 [mm]: 37	(7) (72) (73)			**30193 01**	**KK150-32-125**
ALL TYPES					

PRO CEE'D (ED) 02.08 -

	Faltenbalg, Lenkung / Bellow, steering Innendurchmesser 1 [mm] / Inner Diameter 1 [mm]: 12 Innendurchmesser 2 [mm] / Inner Diameter 2 [mm]: 48 ALL TYPES	(7) (72) (73)			**35238 01** **57740-1H000**
	Trag-/Führungsgelenk / Ball Joint ALL TYPES	(32)			**34999 01** **51760-2H000**

RETONA (CE) 06.99 -

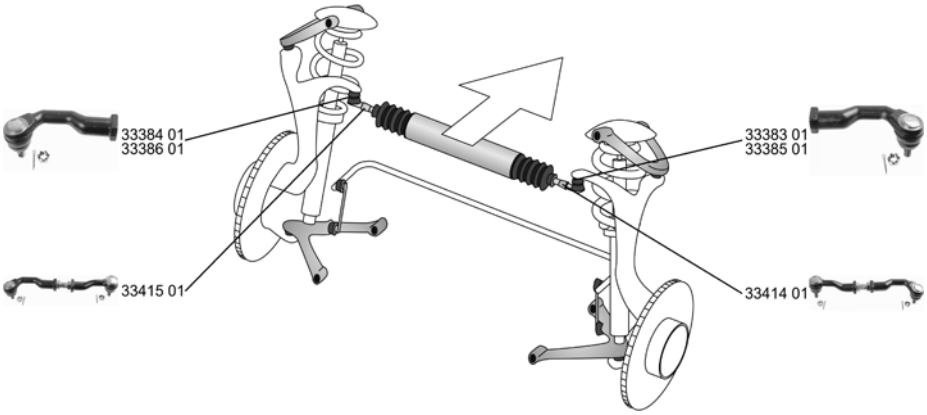

	Spurstange / Rod Assembly ALL TYPES	(27)			**33414 01** **0K01132290A**
	Spurstange / Rod Assembly ALL TYPES	(27)			**33415 01** **0K01132270A**
	Spurstangenkopf / Tie Rod End Aussengewinde [mm] / Outer Thread [mm]: M12x1,25 Innengewinde [mm] / Inner Thread [mm]: M18x1,5 ALL TYPES	(28) (41) (75)			**33383 01** **0K01132280**
	Spurstangenkopf / Tie Rod End Aussengewinde [mm] / Outer Thread [mm]: M12x1,25 Innengewinde [mm] / Inner Thread [mm]: M18x1,5 ALL TYPES	(28) (41) (75)			**33384 01** **0K01132230**
	Spurstangenkopf / Tie Rod End Aussengewinde [mm] / Outer Thread [mm]: M12x1,25 Innengewinde [mm] / Inner Thread [mm]: M18x1,5 ALL TYPES	(28) (41) (75)			**33385 01** **0K01132250A**
	Spurstangenkopf / Tie Rod End Aussengewinde [mm] / Outer Thread [mm]: M12x1,25 Innengewinde [mm] / Inner Thread [mm]: M18x1,5 ALL TYPES	(28) (41) (75)			**33386 01** **0K01132240A**

KIA

RIO (DC_) 09.00 - 02.05

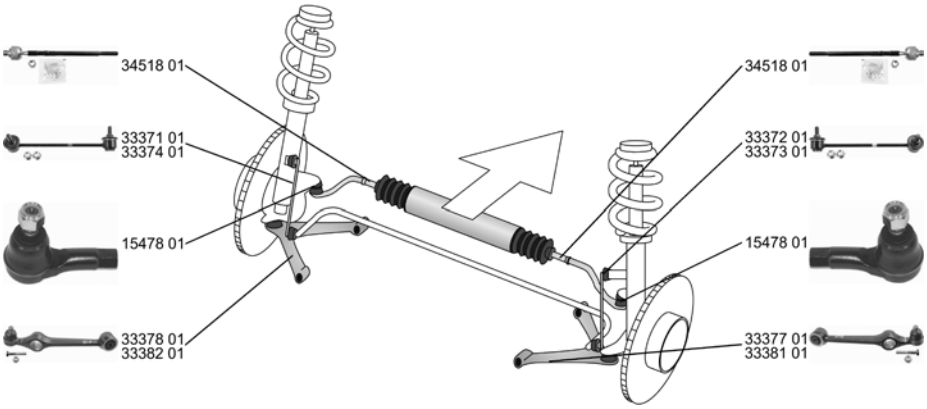

Spurstangenkopf / Tie Rod End mit Rechtsgewinde / with right-hand thread	(28) (206)			**15478 01** **56820-07000**
ALL TYPES				
Axialgelenk, Spurstange / Tie Rod Axle Joint Aussengewinde 1 [mm] / Outer Thread 1 [mm]: M16x1,5 getriebes. Aussengewinde [mm] / Outer Thread [mm]: M12x1,25	(5) (40) (41)			**34518 01** **KDX50-32-240C**
ALL TYPES				
Faltenbalg, Lenkung / Bellow, steering Innendurchmesser 1 [mm] / Inner Diameter 1 [mm]: 13,5 Innendurchmesser 2 [mm] / Inner Diameter 2 [mm]: 47	(7) (72) (73)			**35250 01** **0K30B-32-125**
1.3, 55 kW 09.00 - 02.05				
Lenker, Radaufhängung / Track Control Arm Querlenker / Control Arm	(15) (96)			**33377 01** **0K30B34300B**
1.5 16V 09.00 - 02.05			->07.2002	
1.3, 55 kW 09.00 - 02.05				
Lenker, Radaufhängung / Track Control Arm Querlenker / Control Arm	(15) (96)			**33378 01** **0K30B34350B**
1.5 16V 09.00 - 02.05			->07.2002	
1.3, 55 kW 09.00 - 02.05				
Lenker, Radaufhängung / Track Control Arm Querlenker / Control Arm	(15) (96)			**33381 01** **54501-FD000**
1.5 16V 09.00 - 02.05			08.2002->	
1.3, 60 kW 08.02 - 02.05				
Lenker, Radaufhängung / Track Control Arm Querlenker / Control Arm	(15) (96)			**33382 01** **54500-FD000**
1.5 16V 09.00 - 02.05			08.2002->	
1.3, 60 kW 08.02 - 02.05				
Stange/Strebe, Stabilisator / Link Stabiliser Pendelstange / Suspension Rod Aussengewinde [mm] / Outer Thread [mm]: M10x1,25	(31) (95) (41)			**33371 01** **54820-FD000**
1.3, 55 kW 09.00 - 02.05 1.5 16V 09.00 - 02.05			08.2002->	
1.3, 60 kW 08.02 - 02.05				
Stange/Strebe, Stabilisator / Link Stabiliser Pendelstange / Suspension Rod Aussengewinde [mm] / Outer Thread [mm]: M10x1,25	(31) (95) (41)			**33372 01** **54830-FD000**
1.3, 55 kW 09.00 - 02.05 1.5 16V 09.00 - 02.05			08.2002->	
1.3, 60 kW 08.02 - 02.05				

RIO (DC_) 09.00 - 02.05

Stange/Strebe, Stabilisator / Link Stabiliser Pendelstange / Suspension Rod Aussengewinde [mm] / Outer Thread [mm]: M10x1,25		(31) (95) (41)			**33373 01** **0K33C34150A**
1.3, 55 kW 1.5 16V	09.00 - 02.05 09.00 - 02.05		->07.2002		
Stange/Strebe, Stabilisator / Link Stabiliser Pendelstange / Suspension Rod Aussengewinde [mm] / Outer Thread [mm]: M10x1,25		(31) (95) (41)			**33374 01** **0K33C34160A**
1.3, 55 kW 1.5 16V	09.00 - 02.05 09.00 - 02.05		->07.2002		

RIO Kombi (DC) 08.00 - 02.05

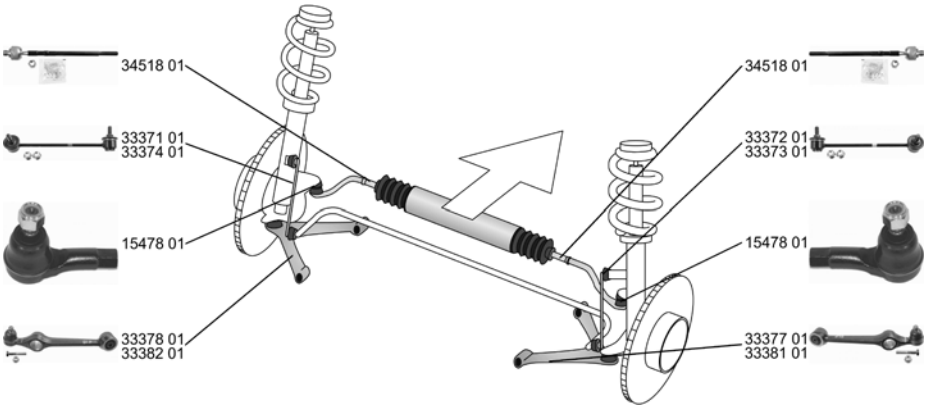

Spurstangenkopf / Tie Rod End mit Rechtsgewinde / with right-hand thread		(28) (206)			**15478 01** **56820-07000**
1.3, 55 kW 1.3 1.5 16V, 72 kW	08.00 - 02.05 08.00 - 02.05 08.00 - 02.05				
Axialgelenk, Spurstange / Tie Rod Axle Joint Aussengewinde 1 [mm] / Outer Thread 1 [mm]: M16x1,5 getriebes. Aussengewinde [mm] / Outer Thread [mm]: M12x1,25		(5) (40) (41)			**34518 01** **KDX50-32-240C**
1.3, 55 kW 1.3 1.5 16V, 72 kW	08.00 - 02.05 08.00 - 02.05 08.00 - 02.05				
Faltenbalg, Lenkung / Bellow, steering Innendurchmesser 1 [mm] / Inner Diameter 1 [mm]: 13,5 Innendurchmesser 2 [mm] / Inner Diameter 2 [mm]: 47		(7) (72) (73)			**35250 01** **0K30B-32-125**
1.3, 55 kW	08.00 - 02.05				
Lenker, Radaufhängung / Track Control Arm Querlenker / Control Arm		(15) (96)			**33377 01** **0K30B34300B**
1.5 16V, 71 kW 1.5 16V	09.02 - 02.05 08.00 - 02.05		->07.2002		
1.3, 55 kW	08.00 - 02.05				
Lenker, Radaufhängung / Track Control Arm Querlenker / Control Arm		(15) (96)			**33378 01** **0K30B34350B**
1.5 16V, 71 kW 1.5 16V	09.02 - 02.05 08.00 - 02.05		->07.2002		
1.3, 55 kW	08.00 - 02.05				
Lenker, Radaufhängung / Track Control Arm Querlenker / Control Arm		(15) (96)			**33381 01** **54501-FD000**
1.3, 60 kW	08.00 - 02.05				
1.5 16V, 71 kW 1.5 16V	09.02 - 02.05 08.00 - 02.05		08.2002->		

KIA

RIO Kombi (DC) 08.00 - 02.05

Lenker, Radaufhängung / Track Control Arm Querlenker / Control Arm		(15) (96)			**33382 01** **54500-FD000**
1.3, 60 kW	08.00 - 02.05				
1.5 16V, 71 kW	09.02 - 02.05		08.2002->		
1.5 16V	08.00 - 02.05				
Stange/Strebe, Stabilisator / Link Stabiliser Pendelstange / Suspension Rod Aussengewinde [mm] / Outer Thread [mm]: M10x1,25		(31) (95) (41)			**33371 01** **54820-FD000**
1.3, 55 kW	08.00 - 02.05		08.2002->		
1.3	08.00 - 02.05				
1.5 16V, 72 kW	08.00 - 02.05				
1.5 16V, 71 kW	09.02 - 02.05				
Stange/Strebe, Stabilisator / Link Stabiliser Pendelstange / Suspension Rod Aussengewinde [mm] / Outer Thread [mm]: M10x1,25		(31) (95) (41)			**33372 01** **54830-FD000**
1.3, 55 kW	08.00 - 02.05		08.2002->		
1.3	08.00 - 02.05				
1.5 16V, 72 kW	08.00 - 02.05				
1.5 16V, 71 kW	09.02 - 02.05				
Stange/Strebe, Stabilisator / Link Stabiliser Pendelstange / Suspension Rod Aussengewinde [mm] / Outer Thread [mm]: M10x1,25		(31) (95) (41)			**33373 01** **0K33C34150A**
1.3, 55 kW	08.00 - 02.05		->07.2002		
1.3	08.00 - 02.05				
1.5 16V, 72 kW	08.00 - 02.05				
Stange/Strebe, Stabilisator / Link Stabiliser Pendelstange / Suspension Rod Aussengewinde [mm] / Outer Thread [mm]: M10x1,25		(31) (95) (41)			**33374 01** **0K33C34160A**
1.3, 55 kW	08.00 - 02.05		->07.2002		
1.3	08.00 - 02.05				
1.5 16V, 72 kW	08.00 - 02.05				

RIO II (JB) 03.05 -

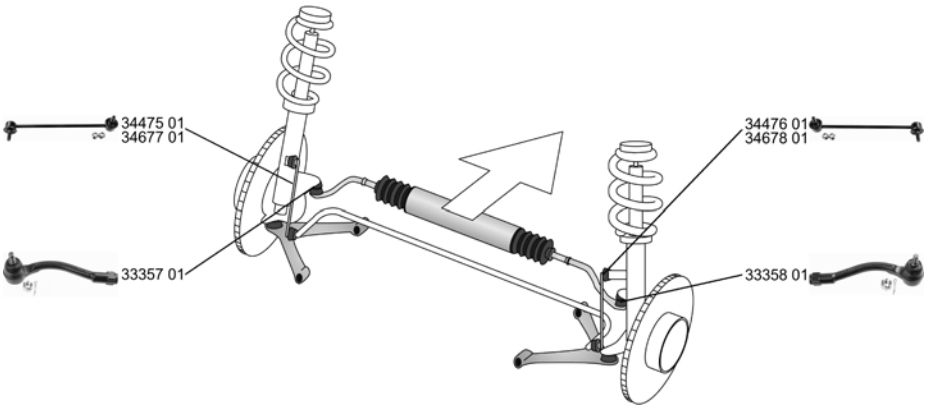

Spurstangenkopf / Tie Rod End Aussengewinde [mm] / Outer Thread [mm]: M10x1,25 Innengewinde [mm] / Inner Thread [mm]: M14x1,5		(28) (41) (75)			**33357 01** **56820-1G900**
ALL TYPES					
Spurstangenkopf / Tie Rod End Aussengewinde [mm] / Outer Thread [mm]: M10x1,25 Innengewinde [mm] / Inner Thread [mm]: M14x1,5		(28) (41) (75)			**33358 01** **56820-1G000**
ALL TYPES					
Stange/Strebe, Stabilisator / Link Stabiliser Pendelstange / Suspension Rod Aussengewinde [mm] / Outer Thread [mm]: M10x1,25		(31) (95) (41)			**34475 01** **54830-1G000**
ALL TYPES			->08.2006		
Stange/Strebe, Stabilisator / Link Stabiliser Pendelstange / Suspension Rod Aussengewinde [mm] / Outer Thread [mm]: M10x1,25		(31) (95) (41)			**34476 01** **54840-1G000**
ALL TYPES			->08.2006		

RIO II (JB) 03.05 -

	Stange/Strebe, Stabilisator / Link Stabiliser Pendelstange / Suspension Rod Aussengewinde [mm] / Outer Thread [mm]: M10x1,25	(31) (95) (41)			**34677 01** **54830-1E000**
	ALL TYPES		09.2006->		
	Stange/Strebe, Stabilisator / Link Stabiliser Pendelstange / Suspension Rod Aussengewinde [mm] / Outer Thread [mm]: M10x1,25	(31) (95) (41)			**34678 01** **54840-1E000**
	ALL TYPES		09.2006->		

RIO II Stufenheck (JB) 03.05 -

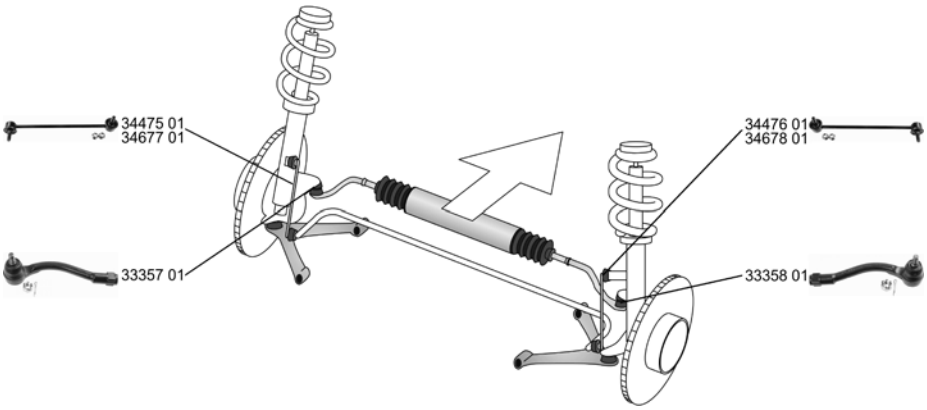

	Spurstangenkopf / Tie Rod End Aussengewinde [mm] / Outer Thread [mm]: M10x1,25 Innengewinde [mm] / Inner Thread [mm]: M14x1,5	(28) (41) (75)			**33357 01** **56820-1G900**
	ALL TYPES				
	Spurstangenkopf / Tie Rod End Aussengewinde [mm] / Outer Thread [mm]: M10x1,25 Innengewinde [mm] / Inner Thread [mm]: M14x1,5	(28) (41) (75)			**33358 01** **56820-1G000**
	ALL TYPES				
	Stange/Strebe, Stabilisator / Link Stabiliser Pendelstange / Suspension Rod Aussengewinde [mm] / Outer Thread [mm]: M10x1,25	(31) (95) (41)			**34475 01** **54830-1G000**
	ALL TYPES		->08.2006		
	Stange/Strebe, Stabilisator / Link Stabiliser Pendelstange / Suspension Rod Aussengewinde [mm] / Outer Thread [mm]: M10x1,25	(31) (95) (41)			**34476 01** **54840-1G000**
	ALL TYPES		->08.2006		
	Stange/Strebe, Stabilisator / Link Stabiliser Pendelstange / Suspension Rod Aussengewinde [mm] / Outer Thread [mm]: M10x1,25	(31) (95) (41)			**34677 01** **54830-1E000**
	ALL TYPES		09.2006->		
	Stange/Strebe, Stabilisator / Link Stabiliser Pendelstange / Suspension Rod Aussengewinde [mm] / Outer Thread [mm]: M10x1,25	(31) (95) (41)			**34678 01** **54840-1E000**
	ALL TYPES		09.2006->		

KIA

SEPHIA Stufenheck/Saloon/avec coffre (FA) 09.93 - 10.97

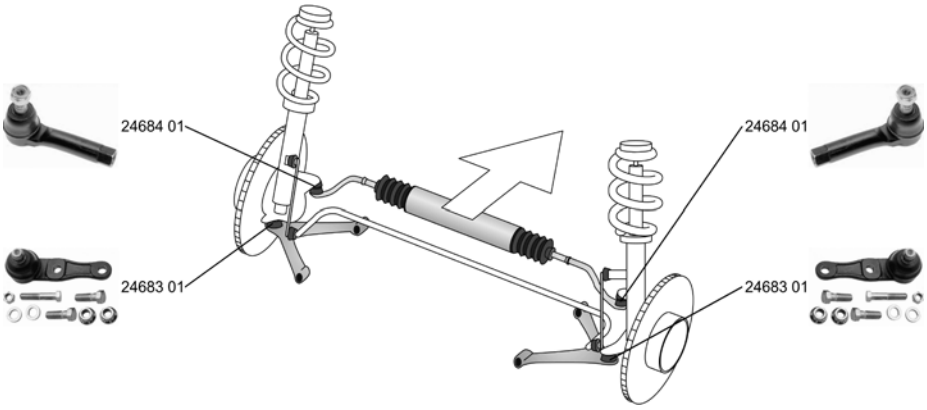

Spurstangenkopf / Tie Rod End Gewindemaß / Thread Size: M12x1,5 Innengewinde [mm] / Inner Thread [mm]: M14x1,5	(28) (63) (75)			**24684 01** OK9A2-32-280
ALL TYPES				
Faltenbalg, Lenkung / Bellow, steering Innendurchmesser 1 [mm] / Inner Diameter 1 [mm]: 13 Innendurchmesser 2 [mm] / Inner Diameter 2 [mm]: 49	(7) (72) (73)			**30241 01** OK203-32-125
1.6 i 09.93 -				
1.5 i 02.96 - 10.97 1.8 i 16V 01.95 -				
Trag-/Führungsgelenk / Ball Joint	(32)			**24683 01** 0K-201-34-550E
ALL TYPES				

SEPHIA (FA) 01.95 - 10.97

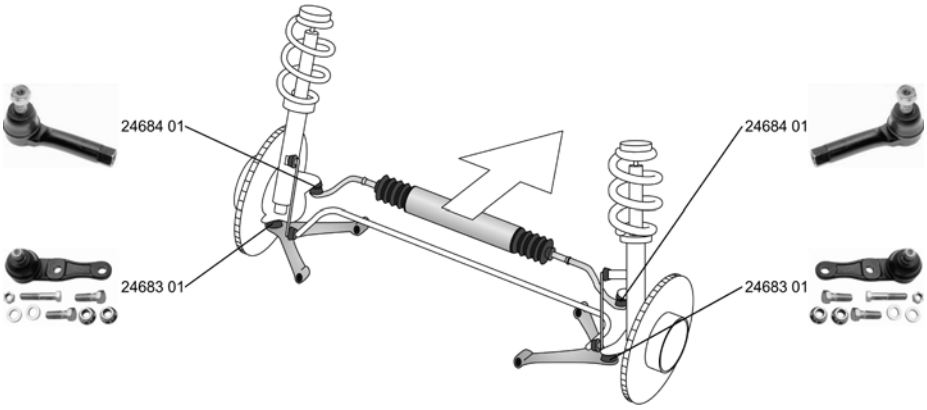

Spurstangenkopf / Tie Rod End Gewindemaß / Thread Size: M12x1,5 Innengewinde [mm] / Inner Thread [mm]: M14x1,5	(28) (63) (75)			**24684 01** OK9A2-32-280
ALL TYPES				
Faltenbalg, Lenkung / Bellow, steering Innendurchmesser 1 [mm] / Inner Diameter 1 [mm]: 13 Innendurchmesser 2 [mm] / Inner Diameter 2 [mm]: 49	(7) (72) (73)			**30241 01** OK203-32-125
1.5 i 02.96 - 1.8 i 16V 01.95 -				

KIA

SEPHIA (FA) 01.95 - 10.97

	Trag-/Führungsgelenk / Ball Joint ALL TYPES	(32)			**24683 01** **0K-201-34-550E**

SHUMA Stufenheck (FB) 03.96 - 10.01

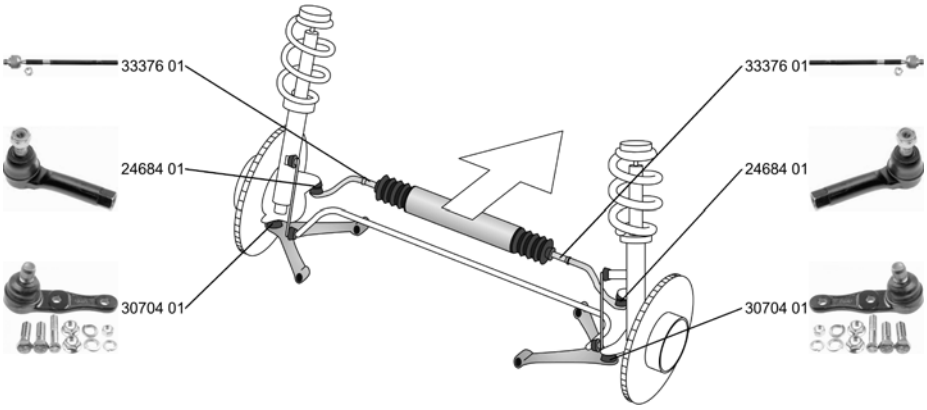

	Spurstangenkopf / Tie Rod End Gewindemaß / Thread Size: M12x1,5 Innengewinde [mm] / Inner Thread [mm]: M14x1,5 1.5 03.96 - 12.98 1.5 i 16V 10.97 - 10.01	(28) (63) (75)			**24684 01** **OK9A2-32-280**
	Axialgelenk, Spurstange / Tie Rod Axle Joint Aussengewinde 1 [mm] / Outer Thread 1 [mm]: M16x1,5 getriebes. Aussengewinde [mm] / Outer Thread [mm]: M14x1,5 1.5 i 16V 10.97 - 10.01	(5) (40) (41)			**33376 01** **0K2A232240**
	Faltenbalg, Lenkung / Bellow, steering Innendurchmesser 1 [mm] / Inner Diameter 1 [mm]: 13 Innendurchmesser 2 [mm] / Inner Diameter 2 [mm]: 49 1.5 i 16V 10.97 - 10.01 1.5 03.96 - 12.98	(7) (72) (73)			**30241 01** **OK203-32-125**
	Trag-/Führungsgelenk / Ball Joint 1.5 i 16V 10.97 - 10.01	(32)			**30704 01** **OK2A1-34-550A**

	Stange/Strebe, Stabilisator / Link Stabiliser Pendelstange / Suspension Rod Aussengewinde [mm] / Outer Thread [mm]: M10x1,25 1.5 i 16V 10.97 - 10.01	(31) (95) (41)			**33361 01** **0K2A134150B**

KIA

SHUMA (FB) 10.97 - 12.01

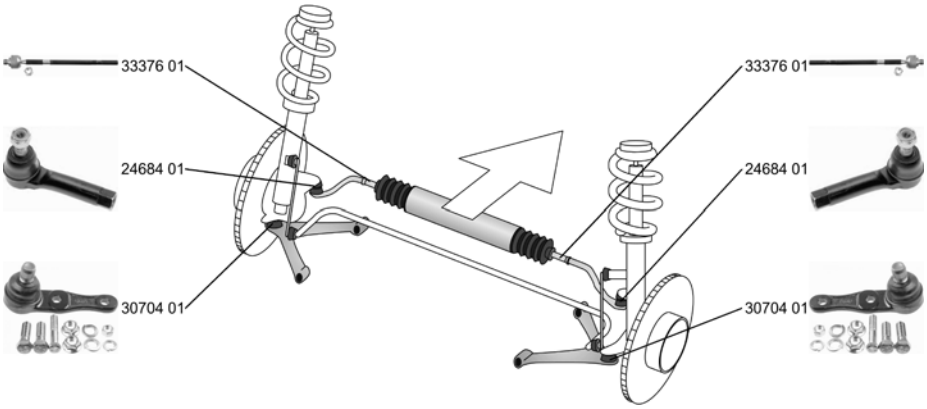

Spurstangenkopf / Tie Rod End Gewindemaß / Thread Size: M12x1,5 Innengewinde [mm] / Inner Thread [mm]: M14x1,5	(28) (63) (75)			**24684 01** OK9A2-32-280
1.5 i 16V 10.97 - 03.01 1.8 i 16V 10.97 - 03.01				
Axialgelenk, Spurstange / Tie Rod Axle Joint Aussengewinde 1 [mm] / Outer Thread 1 [mm]: M16x1,5 getriebes. Aussengewinde [mm] / Outer Thread [mm]: M14x1,5	(5) (40) (41)			**33376 01** 0K2A232240
1.5 i 16V 10.97 - 03.01 1.8 i 16V 10.97 - 03.01				
Faltenbalg, Lenkung / Bellow, steering Innendurchmesser 1 [mm] / Inner Diameter 1 [mm]: 13 Innendurchmesser 2 [mm] / Inner Diameter 2 [mm]: 49	(7) (72) (73)			**30241 01** OK203-32-125
1.5 i 16V 10.97 - 03.01 1.8 i 16V 10.97 - 03.01				
Trag-/Führungsgelenk / Ball Joint	(32)			**30704 01** OK2A1-34-550A
1.5 i 16V 10.97 - 03.01 1.8 i 16V 10.97 - 03.01				

Stange/Strebe, Stabilisator / Link Stabiliser Pendelstange / Suspension Rod Aussengewinde [mm] / Outer Thread [mm]: M10x1,25	(31) (95) (41)			**33361 01** 0K2A134150B
1.5 i 16V 10.97 - 03.01 1.8 i 16V 10.97 - 03.01				

KIA

SHUMA II Stufenheck (FB) 05.01 - 05.04

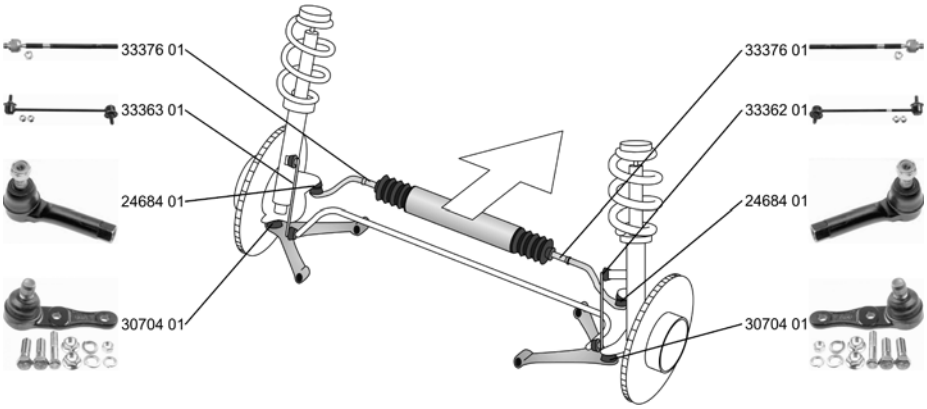

	Spurstangenkopf / Tie Rod End Gewindemaß / Thread Size: M12x1,5 Innengewinde [mm] / Inner Thread [mm]: M14x1,5 ALL TYPES	(28) (63) (75)			**24684 01** OK9A2-32-280
	Axialgelenk, Spurstange / Tie Rod Axle Joint Aussengewinde 1 [mm] / Outer Thread 1 [mm]: M16x1,5 getriebes. Aussengewinde [mm] / Outer Thread [mm]: M14x1,5 ALL TYPES	(5) (40) (41)			**33376 01** 0K2A232240
	Trag-/Führungsgelenk / Ball Joint ALL TYPES	(32)			**30704 01** OK2A1-34-550A
	Stange/Strebe, Stabilisator / Link Stabiliser Pendelstange / Suspension Rod Aussengewinde [mm] / Outer Thread [mm]: M10x1,25 ALL TYPES	(31) (95) (41)			**33362 01** 0K2N134150A
	Stange/Strebe, Stabilisator / Link Stabiliser Pendelstange / Suspension Rod Aussengewinde [mm] / Outer Thread [mm]: M10x1,25 ALL TYPES	(31) (95) (41)			**33363 01** 0K2N134170A

SHUMA II (FB) 05.01 - 08.04

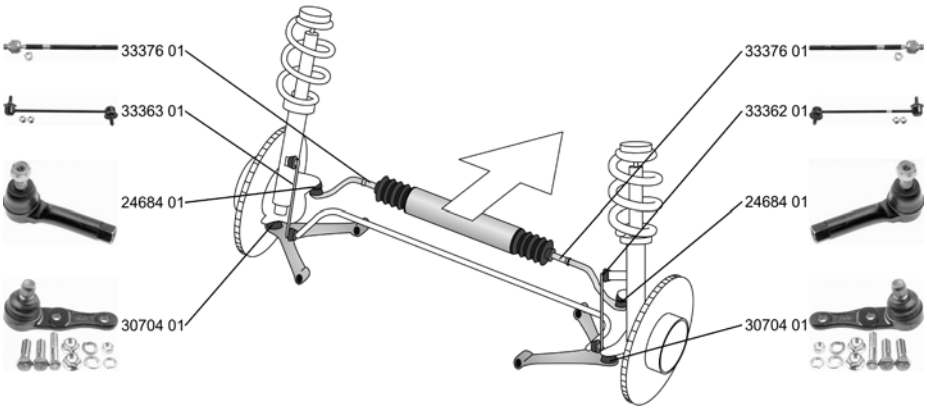

	Spurstangenkopf / Tie Rod End Gewindemaß / Thread Size: M12x1,5 Innengewinde [mm] / Inner Thread [mm]: M14x1,5 1.6 05.01 - 08.04 1.8, 84 kW 04.03 - 08.04	(28) (63) (75)			**24684 01** OK9A2-32-280

KIA

SHUMA II (FB) 05.01 - 08.04

Axialgelenk, Spurstange / Tie Rod Axle Joint Aussengewinde 1 [mm] / Outer Thread 1 [mm]: M16x1,5 getriebes. Aussengewinde [mm] / Outer Thread [mm]: M14x1,5	(5) (40) (41)			**33376 01**	**0K2A232240**
1.6 05.01 - 08.04 1.8, 84 kW 04.03 - 08.04					
Trag-/Führungsgelenk / Ball Joint	(32)			**30704 01**	**OK2A1-34-550A**
1.6 05.01 - 08.04 1.8, 84 kW 04.03 - 08.04					
Stange/Strebe, Stabilisator / Link Stabiliser Pendelstange / Suspension Rod Aussengewinde [mm] / Outer Thread [mm]: M10x1,25	(31) (95) (41)			**33362 01**	**0K2N134150A**
1.6 05.01 - 08.04 1.8, 84 kW 04.03 - 08.04					
Stange/Strebe, Stabilisator / Link Stabiliser Pendelstange / Suspension Rod Aussengewinde [mm] / Outer Thread [mm]: M10x1,25	(31) (95) (41)			**33363 01**	**0K2N134170A**
1.6 05.01 - 08.04 1.8, 84 kW 04.03 - 08.04					

SORENTO (JC) 08.02 -

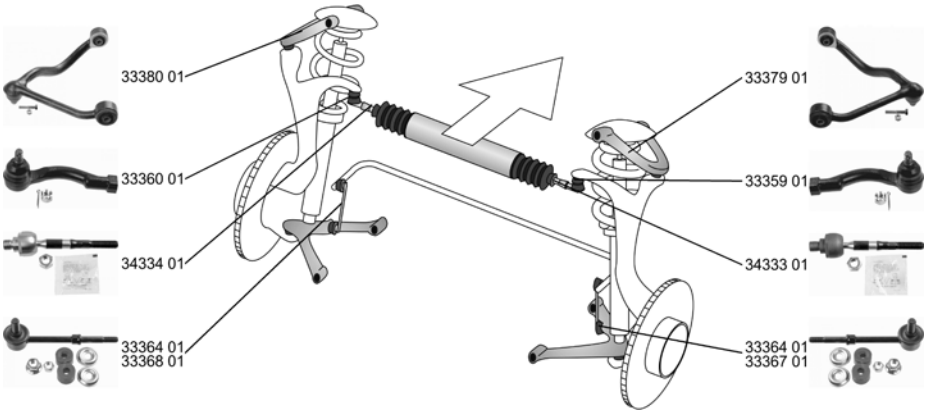

Spurstangenkopf / Tie Rod End Aussengewinde [mm] / Outer Thread [mm]: M12x1,25 Innengewinde [mm] / Inner Thread [mm]: M18x1,5	(28) (41) (75)			**33359 01**	**56820-3E900**
ALL TYPES					
Spurstangenkopf / Tie Rod End Aussengewinde [mm] / Outer Thread [mm]: M12x1,25 Innengewinde [mm] / Inner Thread [mm]: M18x1,5	(28) (41) (75)			**33360 01**	**56820-3E000**
ALL TYPES					
Axialgelenk, Spurstange / Tie Rod Axle Joint Aussengewinde 1 [mm] / Outer Thread 1 [mm]: M18x1,5 getriebes. Aussengewinde [mm] / Outer Thread [mm]: M14x1,5	(5) (40) (41)			**34333 01**	**57731-3E010**
2.4 08.02 - 3.5 V6 08.02 - 3.3 V6, 177 kW 12.06 - 2.5 CRDi, 103 kW 08.02 -					
Axialgelenk, Spurstange / Tie Rod Axle Joint Aussengewinde 1 [mm] / Outer Thread 1 [mm]: M18x1,5 getriebes. Aussengewinde [mm] / Outer Thread [mm]: M14x1,5	(5) (40) (41)			**34334 01**	**57732-3E010**
2.4 08.02 - 3.5 V6 08.02 - 3.3 V6, 177 kW 12.06 - 2.5 CRDi, 103 kW 08.02 -					

SORENTO (JC) 08.02 -

Faltenbalg, Lenkung / Bellow, steering Innendurchmesser 1 [mm] / Inner Diameter 1 [mm]: 12 Innendurchmesser 2 [mm] / Inner Diameter 2 [mm]: 36		(7) (72) (73)			**30246 01** 0K552-32-125
2.5 CRDi, 103 kW	08.02 -		04.2006->		
3.3 V6, 182 kW 2.5 CRDi, 125 kW	11.07 - 12.06 -				
Lenker, Radaufhängung / Track Control Arm Querlenker / Control Arm		(15) (96)			**33379 01** 544203E002
2.4 3.5 V6 2.5 CRDi, 103 kW	08.02 - 08.02 - 08.02 -				
Lenker, Radaufhängung / Track Control Arm Querlenker / Control Arm		(15) (96)			**33380 01** 544103E002
2.4 3.5 V6 3.3 V6, 177 kW 2.5 CRDi, 103 kW	08.02 - 08.02 - 12.06 - 08.02 -				
Stange/Strebe, Stabilisator / Link Stabiliser Pendelstange / Suspension Rod Aussengewinde [mm] / Outer Thread [mm]: M12x1,25		(31) (95) (41)			**33364 01** 54810-3E000
2.4 3.5 V6 2.5 CRDi, 103 kW	08.02 - 08.02 - 08.02 -		->02.2004		
Stange/Strebe, Stabilisator / Link Stabiliser Pendelstange / Suspension Rod Aussengewinde [mm] / Outer Thread [mm]: M12x1,25		(31) (95) (41)			**33367 01** 54811-3E060
2.4 3.5 V6	08.02 - 08.02 -		03.2004->		
2.5 CRDi, 103 kW	08.02 -		03.2004 - 03.2006		
3.3 V6, 177 kW	12.06 -				
Stange/Strebe, Stabilisator / Link Stabiliser Pendelstange / Suspension Rod Aussengewinde [mm] / Outer Thread [mm]: M12x1,25		(31) (95) (41)			**33368 01** 54811-3E010
2.4 3.5 V6	08.02 - 08.02 -		03.2004->		
2.5 CRDi, 103 kW	08.02 -		03.2004 - 03.2006		
3.3 V6, 177 kW	12.06 -				
Stange/Strebe, Stabilisator / Link Stabiliser Pendelstange / Suspension Rod Aussengewinde [mm] / Outer Thread [mm]: M12x1,25		(31) (95) (41)			**33369 01** 55580-3E050
3.3 V6, 182 kW 2.5 CRDi, 125 kW	11.07 - 12.06 -				
Stange/Strebe, Stabilisator / Link Stabiliser Pendelstange / Suspension Rod Aussengewinde [mm] / Outer Thread [mm]: M12x1,25		(31) (95) (41)			**33370 01** 55580-3E000
3.3 V6, 182 kW 2.5 CRDi, 125 kW	11.07 - 12.06 -				

KIA

SPORTAGE (K00) 04.94 - 04.04

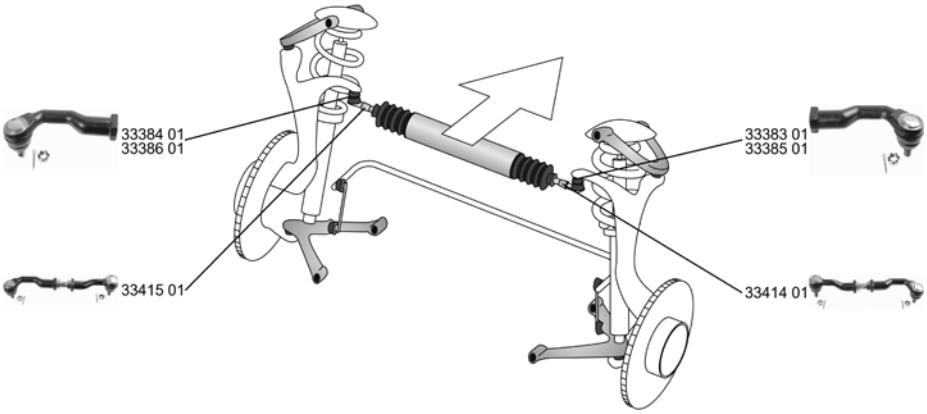

	Spurstange / Rod Assembly ALL TYPES	(27)			**33414 01** **0K01132290A**
	Spurstange / Rod Assembly ALL TYPES	(27)			**33415 01** **0K01132270A**
	Spurstangenkopf / Tie Rod End Aussengewinde [mm] / Outer Thread [mm]: M12x1,25 Innengewinde [mm] / Inner Thread [mm]: M18x1,5 ALL TYPES	(28) (41) (75)			**33383 01** **0K01132280**
	Spurstangenkopf / Tie Rod End Aussengewinde [mm] / Outer Thread [mm]: M12x1,25 Innengewinde [mm] / Inner Thread [mm]: M18x1,5 ALL TYPES	(28) (41) (75)			**33384 01** **0K01132230**
	Spurstangenkopf / Tie Rod End Aussengewinde [mm] / Outer Thread [mm]: M12x1,25 Innengewinde [mm] / Inner Thread [mm]: M18x1,5 ALL TYPES	(28) (41) (75)			**33385 01** **0K01132250A**
	Spurstangenkopf / Tie Rod End Aussengewinde [mm] / Outer Thread [mm]: M12x1,25 Innengewinde [mm] / Inner Thread [mm]: M18x1,5 ALL TYPES	(28) (41) (75)			**33386 01** **0K01132240A**

KIA

SPORTAGE (JE_) 09.04 -

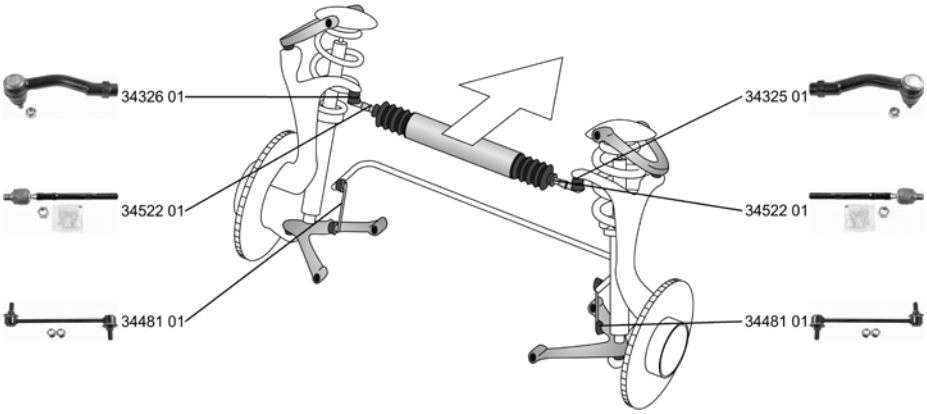

Spurstangenkopf / Tie Rod End Aussengewinde [mm] / Outer Thread [mm]: M12x1,25 Innengewinde [mm] / Inner Thread [mm]: M16x1,5	(28) (41) (75)			**34325 01** **56820-2E900**
2.0 i 16V 09.04 - 2.0 16V 4WD 09.04 - 2.7 V6 4WD 09.04 - 2.0 CRDi, 83 kW 02.05 - 2.0 CRDi 4WD, 83 kW 09.04 - 2.0 CRDi, 103 kW 01.06 - 2.0 CRDi 4WD, 103 kW 01.06 -				
Spurstangenkopf / Tie Rod End Aussengewinde [mm] / Outer Thread [mm]: M12x1,25 Innengewinde [mm] / Inner Thread [mm]: M16x1,5	(28) (41) (75)			**34326 01** **56820-2E000**
2.0 i 16V 09.04 - 2.0 16V 4WD 09.04 - 2.7 V6 4WD 09.04 - 2.0 CRDi, 83 kW 02.05 - 2.0 CRDi 4WD, 83 kW 09.04 - 2.0 CRDi, 103 kW 01.06 - 2.0 CRDi 4WD, 103 kW 01.06 -				
Axialgelenk, Spurstange / Tie Rod Axle Joint Aussengewinde 1 [mm] / Outer Thread 1 [mm]: M16x1,5 getriebes. Aussengewinde [mm] / Outer Thread [mm]: M16x1,5	(5) (40) (41)			**34522 01** **57724-2E000**
2.0 i 16V 09.04 - 2.0 16V 4WD 09.04 - 2.7 V6 4WD 09.04 - 2.0 CRDi, 83 kW 02.05 - 2.0 CRDi 4WD, 83 kW 09.04 - 2.0 CRDi, 103 kW 01.06 - 2.0 CRDi 4WD, 103 kW 01.06 -				
Faltenbalg, Lenkung / Bellow, steering Innendurchmesser 1 [mm] / Inner Diameter 1 [mm]: 16 Innendurchmesser 2 [mm] / Inner Diameter 2 [mm]: 51	(7) (72) (73)			**35252 01** **57740-2E000**
2.0 i 16V 09.04 - 2.0 16V 4WD 09.04 - 2.7 V6 4WD 09.04 - 2.0 CRDi, 83 kW 02.05 - 2.0 CRDi 4WD, 83 kW 09.04 - 2.0 CRDi, 103 kW 01.06 - 2.0 CRDi 4WD, 103 kW 01.06 -				
Trag-/Führungsgelenk / Ball Joint	(32)			**34506 01** **51760-2E000**
2.0 i 16V 09.04 - 2.0 16V 4WD 09.04 - 2.7 V6 4WD 09.04 - 2.0 CRDi, 83 kW 02.05 - 2.0 CRDi 4WD, 83 kW 09.04 - 2.0 CRDi, 103 kW 01.06 - 2.0 CRDi 4WD, 103 kW 01.06 -				

KIA

SPORTAGE (JE_) 09.04 -

	Stange/Strebe, Stabilisator / Link Stabiliser Pendelstange / Suspension Rod Aussengewinde [mm] / Outer Thread [mm]: M12x1,25	(31) (95) (41)			**34481 01** **54830-1F000**
	2.0 i 16V 09.04 - 2.0 16V 4WD 09.04 - 2.7 V6 4WD 09.04 - 2.0 CRDi, 83 kW 02.05 - 2.0 CRDi 4WD, 83 kW 09.04 - 2.0 CRDi, 103 kW 01.06 - 2.0 CRDi 4WD, 103 kW 01.06 -				

	Stange/Strebe, Stabilisator / Link Stabiliser Pendelstange / Suspension Rod Aussengewinde [mm] / Outer Thread [mm]: M12x1,25	(31) (95) (41)			**34482 01** **55530-1F000**
	2.0 i 16V 09.04 - 2.0 16V 4WD 09.04 - 2.7 V6 4WD 09.04 - 2.0 CRDi, 83 kW 02.05 - 2.0 CRDi 4WD, 83 kW 09.04 - 2.0 CRDi, 103 kW 01.06 - 2.0 CRDi 4WD, 103 kW 01.06 -				

LADA

KALINA Schrägheck (1119) 10.04 -

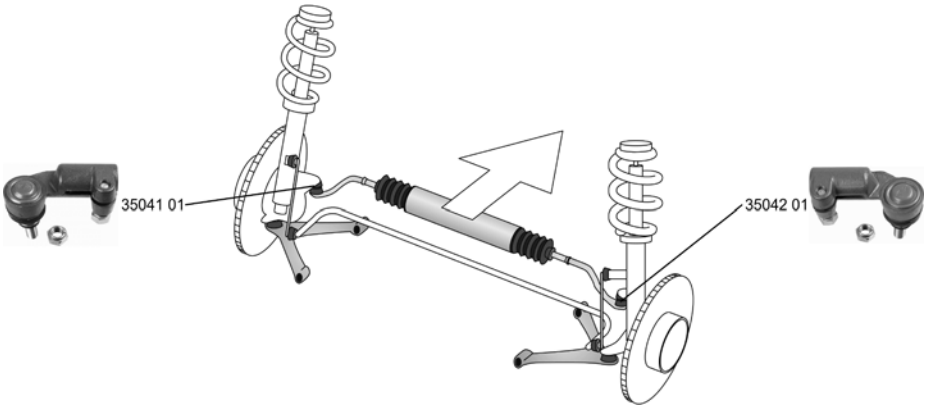

	Spurstangenkopf / Tie Rod End hängend / Suspended Gewindemaß / Thread Size: M12x1,25 Innengewinde [mm] / Inner Thread [mm]: M24x1,5 mit Linksgewinde / With left-hand thread	(28) (193) (63) (75) (204)			**35041 01** **1118-3414057**
	ALL TYPES				
	Spurstangenkopf / Tie Rod End hängend / Suspended Gewindemaß / Thread Size: M12x1,25 Innengewinde [mm] / Inner Thread [mm]: M24x1,5 mit Linksgewinde / With left-hand thread	(28) (193) (63) (75) (204)			**35042 01** **1118-3414056**
	ALL TYPES				

KALINA Stufenheck (1118) 10.04 -

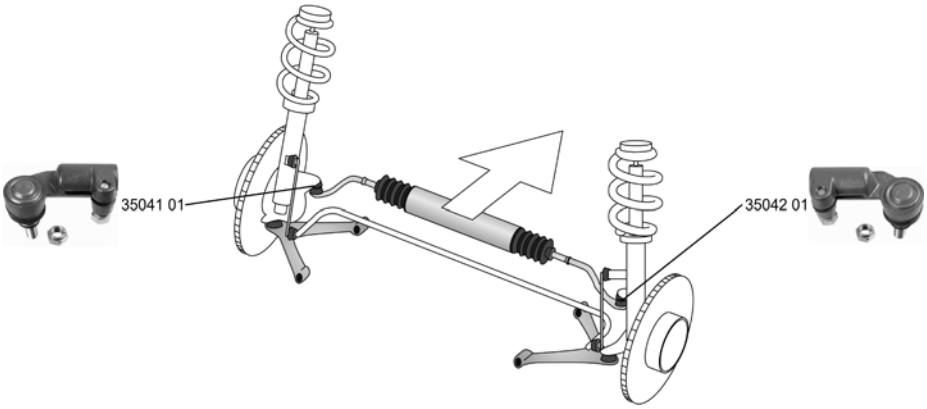

	Spurstangenkopf / Tie Rod End hängend / Suspended Gewindemaß / Thread Size: M12x1,25 Innengewinde [mm] / Inner Thread [mm]: M24x1,5 mit Linksgewinde / With left-hand thread	(28) (193) (63) (75) (204)			**35041 01** **1118-3414057**
	ALL TYPES				
	Spurstangenkopf / Tie Rod End hängend / Suspended Gewindemaß / Thread Size: M12x1,25 Innengewinde [mm] / Inner Thread [mm]: M24x1,5 mit Linksgewinde / With left-hand thread	(28) (193) (63) (75) (204)			**35042 01** **1118-3414056**
	ALL TYPES				

LADA

KALINA Kombi (1117) 10.04 -

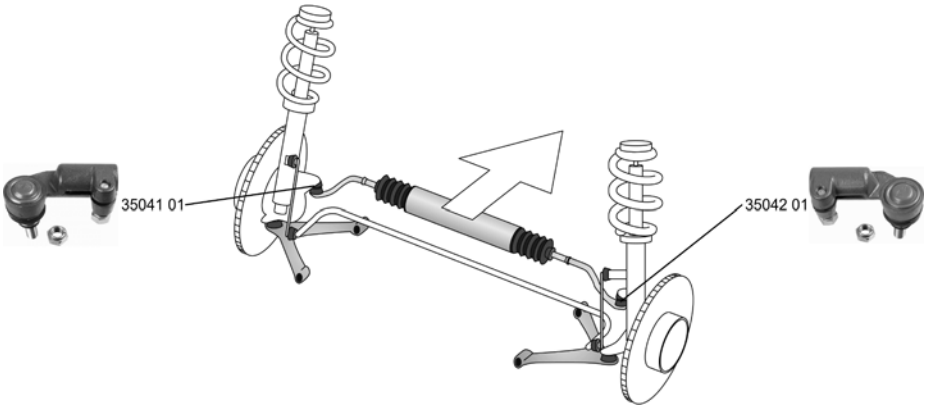

	Spurstangenkopf / Tie Rod End hängend / Suspended Gewindemaß / Thread Size: M12x1,25 Innengewinde [mm] / Inner Thread [mm]: M24x1,5 mit Linksgewinde / With left-hand thread	(28) (193) (63) (75) (204)			**35041 01** **1118-3414057**
	ALL TYPES				
	Spurstangenkopf / Tie Rod End hängend / Suspended Gewindemaß / Thread Size: M12x1,25 Innengewinde [mm] / Inner Thread [mm]: M24x1,5 mit Linksgewinde / With left-hand thread	(28) (193) (63) (75) (204)			**35042 01** **1118-3414056**
	ALL TYPES				

NADESCHDA (2120) 12.97 -

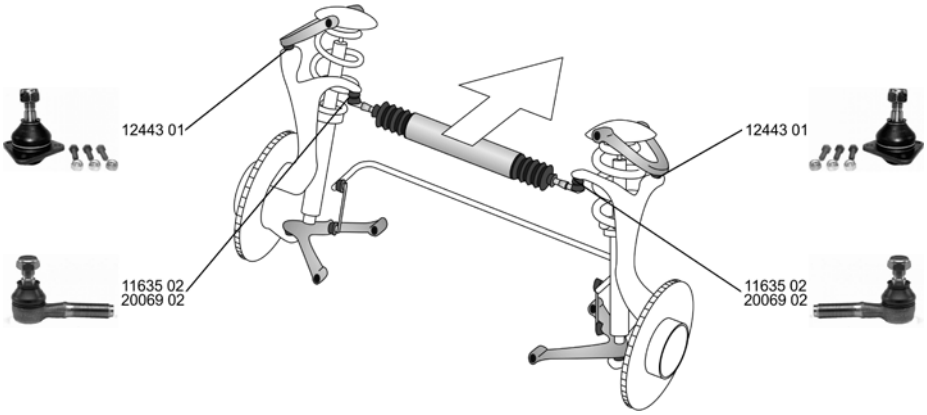

	Spurstangenkopf / Tie Rod End mit Zubehör / With accessories mit Rechtsgewinde / with right-hand thread	(28) (209) (206)			**11635 02** **2101-3003057**
	ALL TYPES				
	Spurstangenkopf / Tie Rod End mit Rechtsgewinde / with right-hand thread Gewindemaß / Thread Size: M16x1	(28) (206) (63)			**20069 02** **2121-3414116**
	ALL TYPES				
	Trag-/Führungsgelenk / Ball Joint	(32)			**12443 01** **2101-2904192**
	ALL TYPES				

LADA

NIVA (2121) 12.76 -

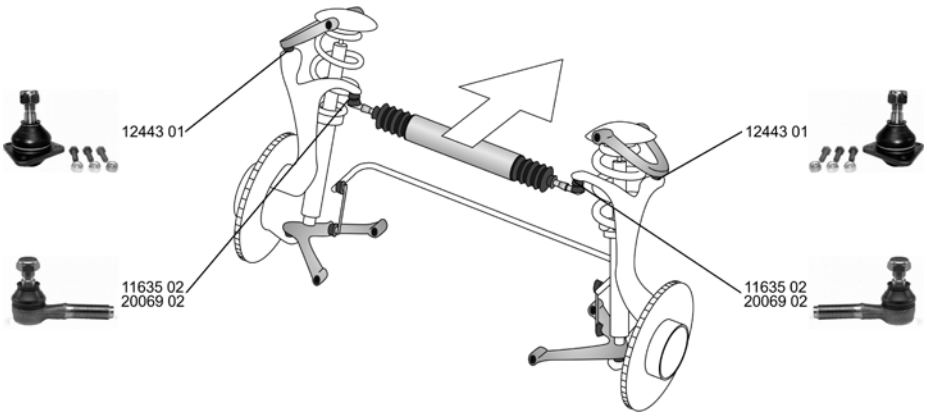

	Spurstangenkopf / Tie Rod End mit Zubehör / With accessories mit Rechtsgewinde / with right-hand thread	(28) (209) (206)			**11635 02** **2101-3003057**
	ALL TYPES				
	Spurstangenkopf / Tie Rod End mit Rechtsgewinde / with right-hand thread Gewindemaß / Thread Size: M16x1	(28) (206) (63)			**20069 02** **2121-3414116**
	ALL TYPES				
	Trag-/Führungsgelenk / Ball Joint	(32)			**12443 01** **2101-2904192**
	ALL TYPES				

NIVA II (2123) 09.02 -

	Trag-/Führungsgelenk / Ball Joint	(32)			**35043 01** **2123-2904192**
	ALL TYPES				

NOVA (2105) 05.81 -

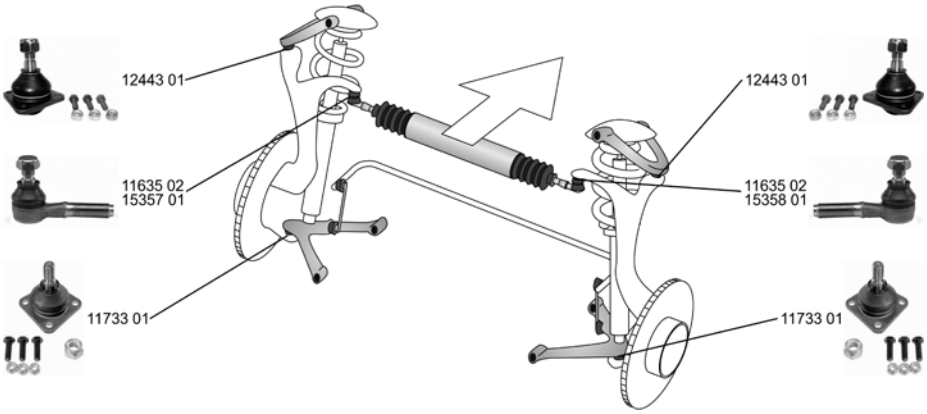

	Spurstangenkopf / Tie Rod End mit Zubehör / With accessories mit Rechtsgewinde / with right-hand thread	(28) (209) (206)			**11635 02** **2101-3003057**
	ALL TYPES				

LADA

NOVA (2105) 05.81 -

	Spurstangenkopf / Tie Rod End mit Linksgewinde / With left-hand thread Gewindemaß / Thread Size: M16x1,5 ALL TYPES	(28) (204) (63)			**15357 01** **2101-3003050**
	Spurstangenkopf / Tie Rod End mit Linksgewinde / With left-hand thread Gewindemaß / Thread Size: M16x1,5 ALL TYPES	(28) (204) (63)			**15358 01** **2101-3003064**
	Trag-/Führungsgelenk / Ball Joint ALL TYPES	(32)			**11733 01** **2101-2904082**
	Trag-/Führungsgelenk / Ball Joint ALL TYPES	(32)			**12443 01** **2101-2904192**

NOVA Kombi/Estate/Break (2104) 09.85 -

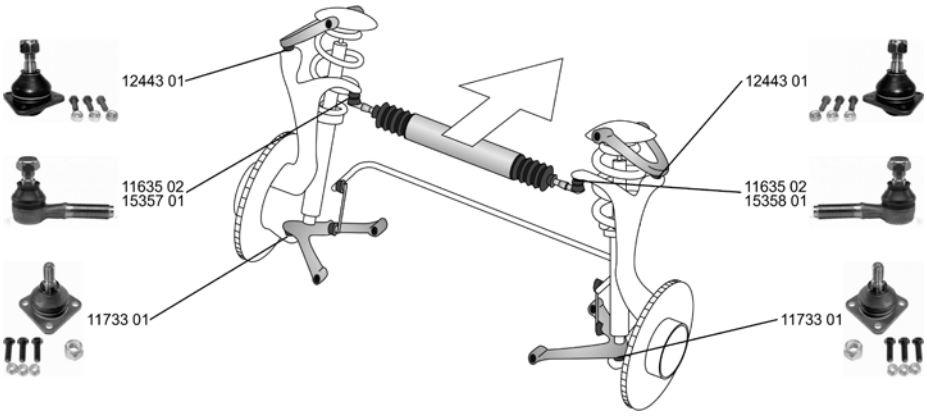

	Spurstangenkopf / Tie Rod End mit Zubehör / With accessories mit Rechtsgewinde / with right-hand thread ALL TYPES	(28) (209) (206)			**11635 02** **2101-3003057**
	Spurstangenkopf / Tie Rod End mit Linksgewinde / With left-hand thread Gewindemaß / Thread Size: M16x1,5 ALL TYPES	(28) (204) (63)			**15357 01** **2101-3003050**
	Spurstangenkopf / Tie Rod End mit Linksgewinde / With left-hand thread Gewindemaß / Thread Size: M16x1,5 ALL TYPES	(28) (204) (63)			**15358 01** **2101-3003064**

LADA

NOVA Kombi/Estate/Break (2104) 09.85 -

	Trag-/Führungsgelenk / Ball Joint ALL TYPES	(32)			**11733 01** **2101-2904082**
	Trag-/Führungsgelenk / Ball Joint ALL TYPES	(32)			**12443 01** **2101-2904192**

SAMARA (2108, 2109) 01.86 -

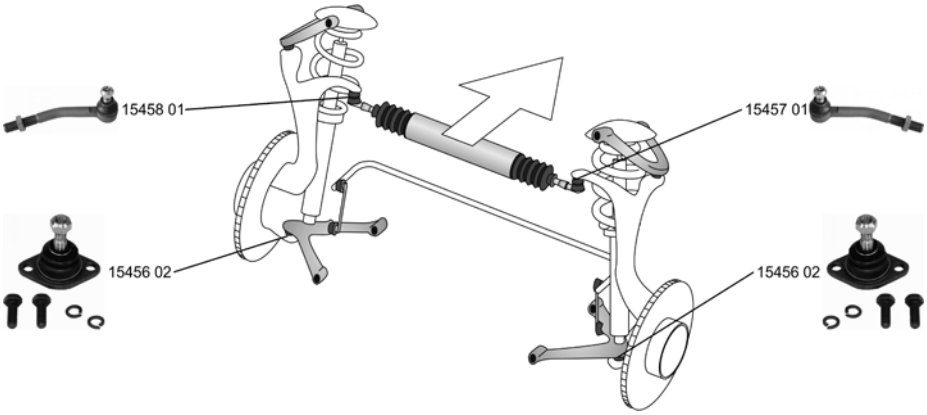

	Spurstangenkopf / Tie Rod End ALL TYPES	(28)			**15457 01** **2108-3414056**
	Spurstangenkopf / Tie Rod End ALL TYPES	(28)			**15458 01** **2108-3414057**
	Faltenbalg, Lenkung / Bellow, steering Innendurchmesser 1 [mm] / Inner Diameter 1 [mm]: 42 Innendurchmesser 2 [mm] / Inner Diameter 2 [mm]: 42 ALL TYPES	(7) (72) (73)			**30140 01** **2108-3401224**
	Trag-/Führungsgelenk / Ball Joint mit Zubehör / With accessories ALL TYPES	(32) (209)			**15456 02** **2108-2904185**

LADA

SAMARA FORMA (21099) 09.87 -

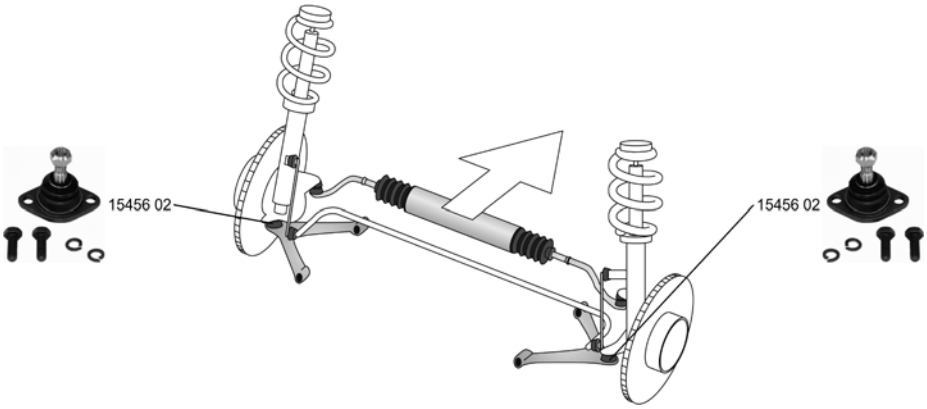

	Faltenbalg, Lenkung / Bellow, steering Innendurchmesser 1 [mm] / Inner Diameter 1 [mm]: 42 Innendurchmesser 2 [mm] / Inner Diameter 2 [mm]: 42	(7) (72) (73)			**30140 01** **2108-3401224**
	ALL TYPES				
	Trag-/Führungsgelenk / Ball Joint mit Zubehör / With accessories	(32) (209)			**15456 02** **2108-2904185**
	ALL TYPES				

TOSCANA (2107) 09.83 -

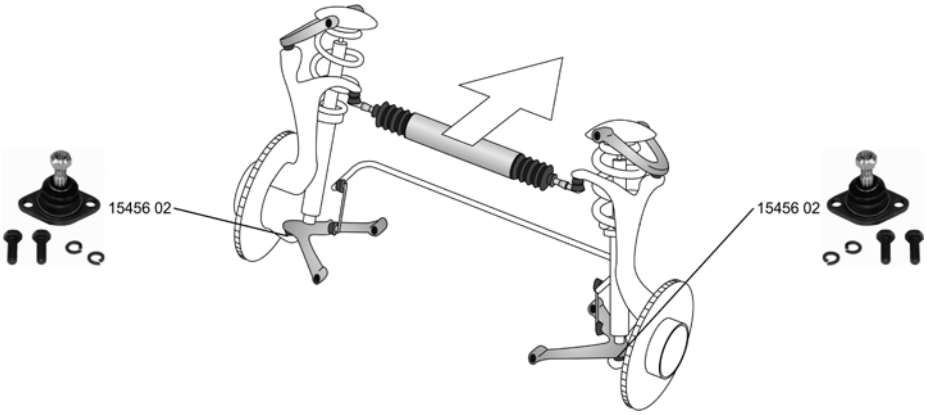

	Trag-/Führungsgelenk / Ball Joint mit Zubehör / With accessories	(32) (209)			**15456 02** **2108-2904185**
	ALL TYPES				

LANCIA

DEDRA (835) 01.89 - 07.99

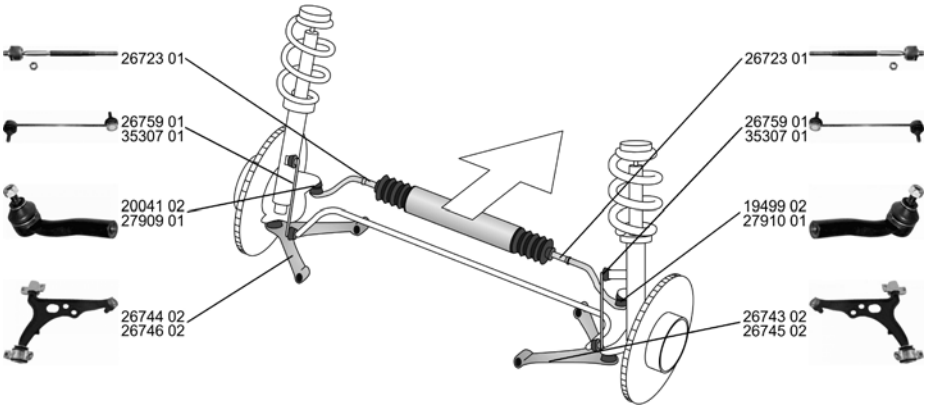

Spurstangenkopf / Tie Rod End Innengewinde [mm] / Inner Thread [mm]: M12x1,5 mit Rechtsgewinde / with right-hand thread Konusmaß [mm] / Cone Size [mm]: 13	(28) (75) (206) (77)			**19499 02** 9 947 438
ALL TYPES ausser/except for : 1.6 16V (835EI) 01.96 - 07.99 1.8 GT 16V (835EH) 03.96 - 07.99 2.0 16V (835ED) 07.94 - 07.99				
Spurstangenkopf / Tie Rod End Innengewinde [mm] / Inner Thread [mm]: M12x1,5 mit Rechtsgewinde / with right-hand thread Konusmaß [mm] / Cone Size [mm]: 13	(28) (75) (206) (77)			**20041 02** 9 947 437
ALL TYPES ausser/except for : 1.6 16V (835EI) 01.96 - 07.99 1.8 GT 16V (835EH) 03.96 - 07.99 2.0 16V (835ED) 07.94 - 07.99				
Spurstangenkopf / Tie Rod End Innengewinde [mm] / Inner Thread [mm]: M12x1,5 mit Rechtsgewinde / with right-hand thread	(28) (75) (206)			**27909 01** 9 947 435
1.6 16V (835EI) 01.96 - 07.99 1.8 GT 16V (835EH) 03.96 - 07.99 2.0 16V (835ED) 07.94 - 07.99				
Spurstangenkopf / Tie Rod End Innengewinde [mm] / Inner Thread [mm]: M12x1,5 mit Rechtsgewinde / with right-hand thread	(28) (75) (206)			**27910 01** 9 947 436
1.6 16V (835EI) 01.96 - 07.99 1.8 GT 16V (835EH) 03.96 - 07.99 2.0 16V (835ED) 07.94 - 07.99				
Axialgelenk, Spurstange / Tie Rod Axle Joint Gewindemaß 1 / Thread Measurement 1: M14x1,5 Gewindemaß 2 / Thread Measurement 2: M12x1,5	(5) (64) (65)			**26723 01** 9 941 625
1.6 i.e. (835AN) 04.93 - 07.99 1.6 i.e. (835AB) 08.89 - 03.93 1.6 i.e. (835AA) 08.89 - 06.94 1.6 LE (835EB) KAT 07.94 - 07.99 1.8 i.e. (835AT) 08.93 - 07.99 1.8 i.e. (835FA) 07.94 - 07.99 1.8 i.e. (835BD, 835AD) 09.89 - 07.99 1.8 i.e. (835AC, 835BC) 09.89 - 06.94 2.0 i.e. (835AL) 09.89 - 07.99 2.0 i.e. (835AI) 09.89 - 07.92 2.0 i.e. Turbo (835AR) 04.91 - 07.99 2.0 Turbo (835AQ) 11.90 - 06.94 1.9 TDS (835EE, 835EF) 04.89 - 07.99				
Lenker, Radaufhängung / Track Control Arm Querlenker / Control Arm	(15) (96)			**26743 02** 7 601 062
1.6 i.e. (835AB) 08.89 - 03.93 1.6 i.e. (835AA) 08.89 - 06.94 1.8 i.e. (835BD, 835AD) 09.89 - 07.99 1.8 i.e. (835AC, 835BC) 09.89 - 06.94 2.0 i.e. (835AL) 09.89 - 07.99 2.0 i.e. (835AI) 09.89 - 07.92 1.9 TDS (835EE, 835EF) 04.89 - 07.99		->07.1990		

LANCIA

DEDRA (835) 01.89 - 07.99

Lenker, Radaufhängung / Track Control Arm Querlenker / Control Arm		(15) (96)			**26744 02** **7 601 057**
1.6 i.e. (835AB)	08.89 - 03.93		->07.1990		
1.6 i.e. (835AA)	08.89 - 06.94				
1.8 i.e. (835BD, 835AD)	09.89 - 07.99				
1.8 i.e. (835AC, 835BC)	09.89 - 06.94				
2.0 i.e. (835AL)	09.89 - 07.99				
2.0 i.e. (835AI)	09.89 - 07.92				
1.9 TDS (835EE, 835EF)	04.89 - 07.99				
Lenker, Radaufhängung / Track Control Arm Querlenker / Control Arm		(15) (96)			**26745 02** **7 777 240**
1.6 i.e. (835AN)	04.93 - 07.99				
1.6 LE (835EB) KAT	07.94 - 07.99				
1.6 16V (835EI)	01.96 - 07.99				
1.8 16V LE (835FG)	03.96 - 07.99				
1.8 GT 16V (835EH)	03.96 - 07.99				
1.8 i.e. (835AT)	08.93 - 07.99				
1.8 i.e. (835FA)	07.94 - 07.99				
1.8 i.e. (835BD, 835AD)	09.89 - 07.99				
1.8 i.e. (835AC, 835BC)	09.89 - 06.94				
2.0 i.e. (835AL)	09.89 - 07.99				
2.0 i.e. (835AI)	09.89 - 07.92				
2.0 16V (835ED)	07.94 - 07.99				
2.0 i.e. Turbo (835AR)	04.91 - 07.99				
2.0 i.e. Turbo Integrale (835AO)	05.90 - 07.94				
2.0 HF Integrale (835AP)	11.90 - 07.94				
2.0 Turbo (835AQ)	11.90 - 06.94				
1.9 TDS (835EE, 835EF)	04.89 - 07.99				
1.6 i.e. (835AB)	08.89 - 03.93		07.1990->		
1.6 i.e. (835AA)	08.89 - 06.94				
Lenker, Radaufhängung / Track Control Arm Querlenker / Control Arm		(15) (96)			**26746 02** **7 777 239**
1.6 i.e. (835AN)	04.93 - 07.99				
1.6 LE (835EB) KAT	07.94 - 07.99				
1.6 16V (835EI)	01.96 - 07.99				
1.8 16V LE (835FG)	03.96 - 07.99				
1.8 GT 16V (835EH)	03.96 - 07.99				
1.8 i.e. (835AT)	08.93 - 07.99				
1.8 i.e. (835FA)	07.94 - 07.99				
1.8 i.e. (835BD, 835AD)	09.89 - 07.99				
1.8 i.e. (835AC, 835BC)	09.89 - 06.94				
2.0 i.e. (835AL)	09.89 - 07.99				
2.0 i.e. (835AI)	09.89 - 07.92				
2.0 16V (835ED)	07.94 - 07.99				
2.0 i.e. Turbo (835AR)	04.91 - 07.99				
2.0 i.e. Turbo Integrale (835AO)	05.90 - 07.94				
2.0 HF Integrale (835AP)	11.90 - 07.94				
2.0 Turbo (835AQ)	11.90 - 06.94				
1.9 TDS (835EE, 835EF)	04.89 - 07.99				
1.6 i.e. (835AB)	08.89 - 03.93		07.1990->		
1.6 i.e. (835AA)	08.89 - 06.94				
Stange/Strebe, Stabilisator / Link Stabiliser Pendelstange / Suspension Rod Gewindemaß / Thread Size: M10x1,25		(31) (95) (63)			**26759 01** **51 701 045**
1.6 16V (835EI)	01.96 - 07.99				
2.0 16V (835ED)	07.94 - 07.99				
1.9 TDS (835EE, 835EF)	04.89 - 07.99				
Stange/Strebe, Stabilisator / Link Stabiliser Pendelstange / Suspension Rod Gewindemaß / Thread Size: M10x1,25		(31) (95) (63)			**35307 01** **60 570 627**
ALL TYPES ausser/except for :					
1.6 16V (835EI)	01.96 - 07.99				
2.0 16V (835ED)	07.94 - 07.99				
1.9 TDS (835EE, 835EF)	04.89 - 07.99				

LANCIA

DEDRA SW/Estate/Break (835) 07.94 - 07.99

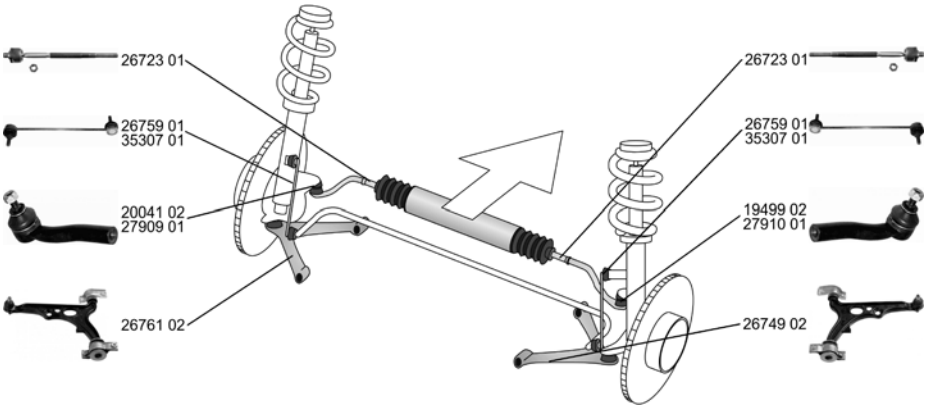

Spurstangenkopf / Tie Rod End Innengewinde [mm] / Inner Thread [mm]: M12x1,5 mit Rechtsgewinde / with right-hand thread Konusmaß [mm] / Cone Size [mm]: 13	(28) (75) (206) (77)			**19499 02** 9 947 438
1.6 (835EB) 10.94 - 07.99 1.9 TDS (835EE, 835EF) 07.94 - 07.99				
Spurstangenkopf / Tie Rod End Innengewinde [mm] / Inner Thread [mm]: M12x1,5 mit Rechtsgewinde / with right-hand thread Konusmaß [mm] / Cone Size [mm]: 13	(28) (75) (206) (77)			**20041 02** 9 947 437
1.6 (835EB) 10.94 - 07.99 1.9 TDS (835EE, 835EF) 07.94 - 07.99				
Spurstangenkopf / Tie Rod End Innengewinde [mm] / Inner Thread [mm]: M12x1,5 mit Rechtsgewinde / with right-hand thread	(28) (75) (206)			**27909 01** 9 947 435
ALL TYPES ausser/except for : 1.6 (835EB) 10.94 - 07.99 1.9 TDS (835EE, 835EF) 07.94 - 07.99				
Spurstangenkopf / Tie Rod End Innengewinde [mm] / Inner Thread [mm]: M12x1,5 mit Rechtsgewinde / with right-hand thread	(28) (75) (206)			**27910 01** 9 947 436
ALL TYPES ausser/except for : 1.6 (835EB) 10.94 - 07.99 1.9 TDS (835EE, 835EF) 07.94 - 07.99				
Axialgelenk, Spurstange / Tie Rod Axle Joint Gewindemaß 1 / Thread Measurement 1: M14x1,5 Gewindemaß 2 / Thread Measurement 2: M12x1,5	(5) (64) (65)			**26723 01** 9 941 625
ALL TYPES				
Lenker, Radaufhängung / Track Control Arm Querlenker / Control Arm	(15) (96)			**26749 02** 46 474 557
1.8 GT 16V (835EH) 03.96 - 07.99 2.0 16V (835ED) 07.94 - 07.99				
1.9 TDS (835EE, 835EF) 07.94 - 07.99		12.1997->		
Lenker, Radaufhängung / Track Control Arm Querlenker / Control Arm	(15) (96)			**26761 02** 46 474 556
1.8 GT 16V (835EH) 03.96 - 07.99 2.0 16V (835ED) 07.94 - 07.99				
1.9 TDS (835EE, 835EF) 07.94 - 07.99		12.1997->		
Stange/Strebe, Stabilisator / Link Stabiliser Pendelstange / Suspension Rod Gewindemaß / Thread Size: M10x1,25	(31) (95) (63)			**26759 01** 51 701 045
1.6 16V (835EI) 01.96 - 07.99 2.0 16V (835ED) 07.94 - 07.99 1.9 TDS (835EE, 835EF) 07.94 - 07.99				

LANCIA

DEDRA SW/Estate/Break (835) 07.94 - 07.99

	Stange/Strebe, Stabilisator / Link Stabiliser Pendelstange / Suspension Rod Gewindemaß / Thread Size: M10x1,25	(31) (95) (63)			**35307 01** **60 570 627**
	ALL TYPES ausser/except for : 1.6 16V (835EI) 01.96 - 07.99 2.0 16V (835ED) 07.94 - 07.99 1.9 TDS (835EE, 835EF) 07.94 - 07.99				

DELTA II (836) 06.93 - 09.99

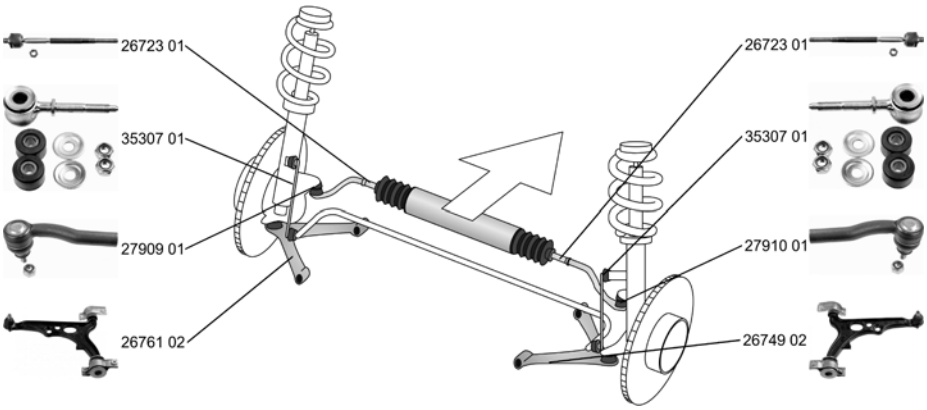

	Spurstangenkopf / Tie Rod End Innengewinde [mm] / Inner Thread [mm]: M12x1,5 mit Rechtsgewinde / with right-hand thread	(28) (75) (206)			**27909 01** **9 947 435**
	2.0 16V Turbo (836AB) 06.93 - 08.99 2.0 16V Turbo (836AS) 07.96 - 08.99				
	Spurstangenkopf / Tie Rod End Innengewinde [mm] / Inner Thread [mm]: M12x1,5 mit Rechtsgewinde / with right-hand thread	(28) (75) (206)			**27910 01** **9 947 436**
	2.0 16V Turbo (836AB) 06.93 - 08.99 2.0 16V Turbo (836AS) 07.96 - 08.99				
	Axialgelenk, Spurstange / Tie Rod Axle Joint Gewindemaß 1 / Thread Measurement 1: M14x1,5 Gewindemaß 2 / Thread Measurement 2: M12x1,5	(5) (64) (65)			**26723 01** **9 941 625**
	1.4 i.e. (836AF, 836AH) 10.94 - 08.99 1.6 i.e. (836AD) 06.93 - 08.99 1.6 i.e. (836AP) 03.96 - 08.99 1.6 i.e. 16V (836AO) 01.96 - 08.99 1.8 i.e. 16V (836AQ) 03.96 - 08.99 1.8 i.e. (836AG, 836AL) 07.94 - 08.99 1.8 i.e. (836AE) 06.93 - 08.99 2.0 16V (836AA, 836CA) 06.93 - 08.99				
	Lenker, Radaufhängung / Track Control Arm Querlenker / Control Arm	(15) (96)			**26749 02** **46 474 557**
	1.8 i.e. 16V GT (836AR) 03.96 - 08.99 2.0 16V Turbo (836AB) 06.93 - 08.99 2.0 16V Turbo (836AS) 07.96 - 08.99 1.9 TD (836AM, 836AN) 10.94 - 08.99				
	Lenker, Radaufhängung / Track Control Arm Querlenker / Control Arm	(15) (96)			**26761 02** **46 474 556**
	1.8 i.e. 16V GT (836AR) 03.96 - 08.99 2.0 16V Turbo (836AB) 06.93 - 08.99 2.0 16V Turbo (836AS) 07.96 - 08.99 1.9 TD (836AM, 836AN) 10.94 - 08.99				
	Stange/Strebe, Stabilisator / Link Stabiliser Pendelstange / Suspension Rod Gewindemaß / Thread Size: M10x1,25	(31) (95) (63)			**35307 01** **60 570 627**
	ALL TYPES				

LANCIA

DELTA III (844) 09.08 -

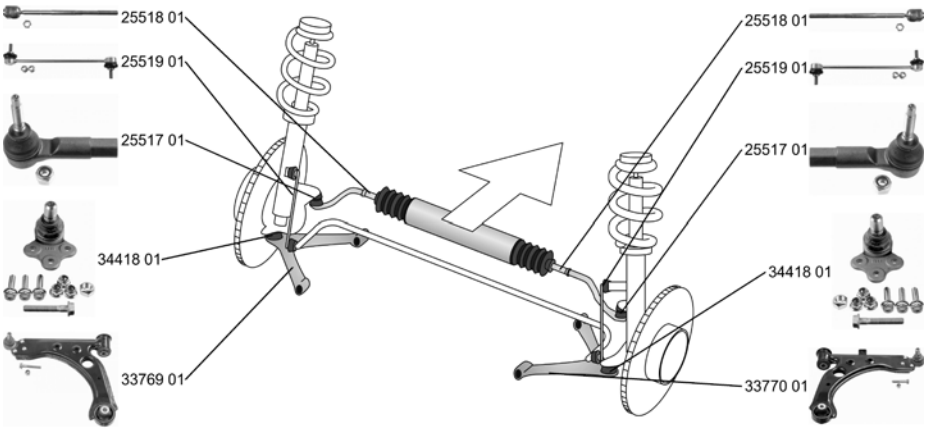

Spurstangenkopf / Tie Rod End Innengewinde [mm] / Inner Thread [mm]: M12x1,5 mit Zubehör / With accessories	(28) (75) (209)			**25517 01** 9 949 218
ALL TYPES				
Axialgelenk, Spurstange / Tie Rod Axle Joint	(5)			**25518 01**
ALL TYPES				
Faltenbalg, Lenkung / Bellow, steering Innendurchmesser 1 [mm] / Inner Diameter 1 [mm]: 12 Innendurchmesser 2 [mm] / Inner Diameter 2 [mm]: 56	(7) (72) (73)			**33965 01** 77 364 341
ALL TYPES				
Lenker, Radaufhängung / Track Control Arm Querlenker / Control Arm	(15) (96)			**33769 01** 51 827 736
ALL TYPES				
Lenker, Radaufhängung / Track Control Arm Querlenker / Control Arm	(15) (96)			**33770 01** 51 827 737 51 827 738
ALL TYPES		für Fahrzeuge mit Xenon-Licht / For vehicles with Xenon light für Fahrzeuge ohne Xenon-Licht / For vehicles without Xenon light	(140) (165)	
Trag-/Führungsgelenk / Ball Joint	(32)			**34418 01** 50 705 463
ALL TYPES				
Stange/Strebe, Stabilisator / Link Stabiliser Pendelstange / Suspension Rod	(31) (95)			**25519 01** 51 801 136
ALL TYPES				

Achskörperlager / Hub Carrier Bush	(1)			**31205 01** 51 840 600
ALL TYPES				

LANCIA

KAPPA (838A) 08.94 - 10.01

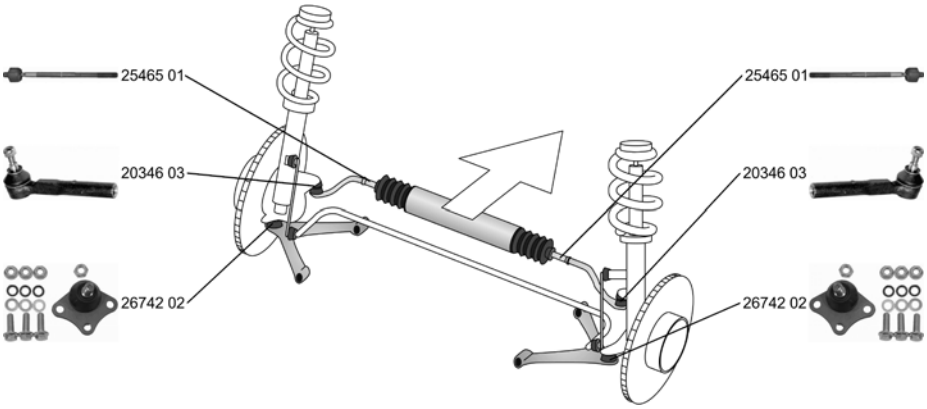

Spurstangenkopf / Tie Rod End mit Rechtsgewinde / with right-hand thread Aussengewinde [mm] / Outer Thread [mm]: M14x1,5 Konusmaß [mm] / Cone Size [mm]: 14 mit Zubehör / With accessories	(28) (206) (41) (77) (209)			**20346 03** **82 387 676**
ALL TYPES				
Axialgelenk, Spurstange / Tie Rod Axle Joint	(5)			**25465 01** **9 946 815**
ALL TYPES				
Trag-/Führungsgelenk / Ball Joint	(32)			**26742 02** **82 480 099**
ALL TYPES				

Stange/Strebe, Stabilisator / Link Stabiliser für Pendelstange / For suspension rod	(31) (179)			**31193 01** **46 462 049**
ALL TYPES		Chass. 2051777->		

KAPPA Coupe (838) 07.96 - 03.01

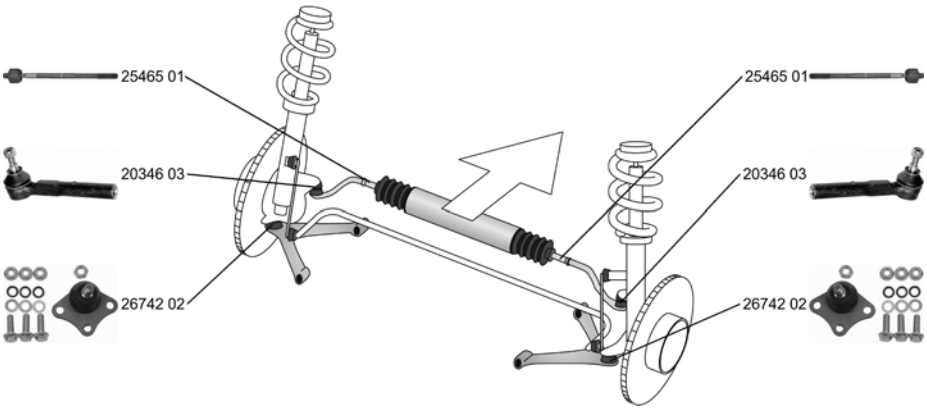

Spurstangenkopf / Tie Rod End mit Rechtsgewinde / with right-hand thread Aussengewinde [mm] / Outer Thread [mm]: M14x1,5 Konusmaß [mm] / Cone Size [mm]: 14 mit Zubehör / With accessories	(28) (206) (41) (77) (209)			**20346 03** **82 387 676**
2.0 16V Turbo (838CB) 11.96 - 03.01 2.0 20V 07.96 - 03.01 2.4 20V (838CC) 11.96 - 03.01 3.0 24V (838CD, 838CD11A) 11.96 - 03.01				

LANCIA

KAPPA Coupe (838) 07.96 - 03.01

Axialgelenk, Spurstange / Tie Rod Axle Joint ALL TYPES	(5)			**25465 01**	**9 946 815**
Trag-/Führungsgelenk / Ball Joint ALL TYPES	(32)			**26742 02**	**82 480 099**
Stange/Strebe, Stabilisator / Link Stabiliser für Pendelstange / For suspension rod ALL TYPES	(31) (179)			**31193 01**	**46 462 049**

KAPPA SW/Estate/Break (838B) 07.96 - 10.01

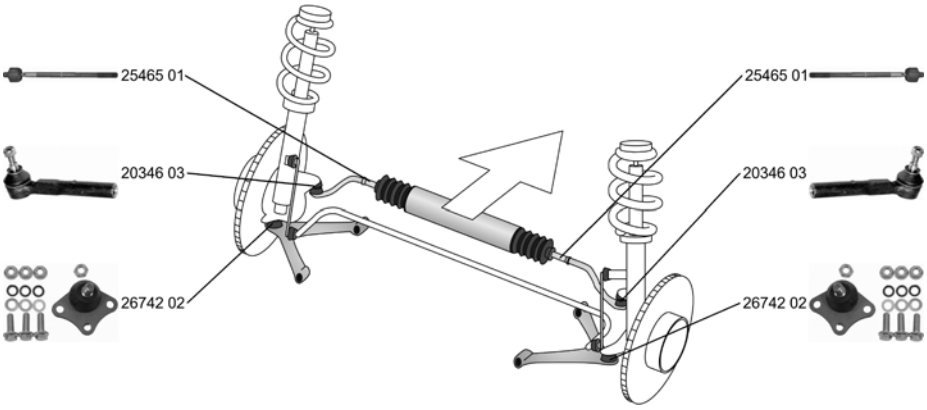

Spurstangenkopf / Tie Rod End mit Rechtsgewinde / with right-hand thread Aussengewinde [mm] / Outer Thread [mm]: M14x1,5 Konusmaß [mm] / Cone Size [mm]: 14 mit Zubehör / With accessories ALL TYPES ausser/except for : 2.0 20V Turbo (838BM1AA) 06.98 - 10.01 2.4 JTD (838BL1AA) 06.98 - 10.01	(28) (206) (41) (77) (209)			**20346 03**	**82 387 676**
Axialgelenk, Spurstange / Tie Rod Axle Joint ALL TYPES	(5)			**25465 01**	**9 946 815**
Trag-/Führungsgelenk / Ball Joint ALL TYPES	(32)			**26742 02**	**82 480 099**
Stange/Strebe, Stabilisator / Link Stabiliser für Pendelstange / For suspension rod 2.0 16V Turbo (838BB1AA) 07.96 - 10.01 2.0 20V (838BG1AA) 07.96 - 10.01 2.0 20V Turbo (838BM1AA) 06.98 - 10.01 3.0 24V (838BD11A) 07.96 - 10.01 2.4 T.DS (838BH1AA) 07.96 - 10.01 2.4 JTD (838BL1AA) 06.98 - 10.01 2.4 20V (838BC1AA, 838BC11A) 07.96 - 10.01	(31) (179)			**31193 01**	**46 462 049**

LANCIA

LYBRA (839AX) 07.99 -

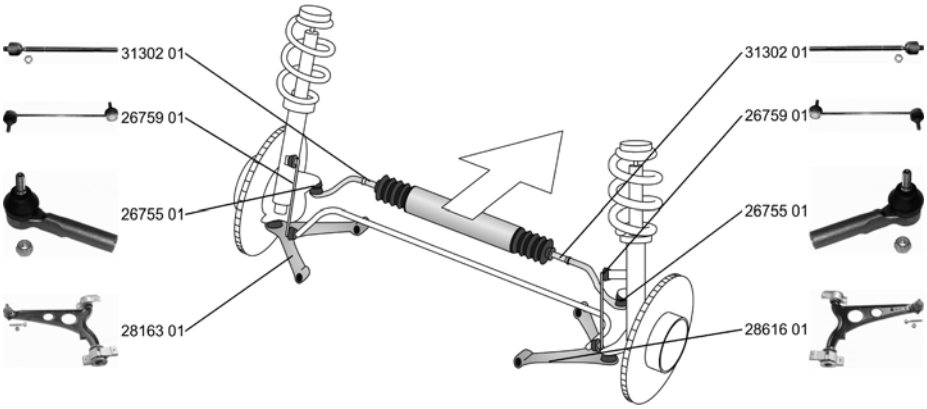

Spurstangenkopf / Tie Rod End ALL TYPES	(28)			**26755 01** **9 947 926**
Axialgelenk, Spurstange / Tie Rod Axle Joint hydraulisch / Hydraulic ALL TYPES	(5) (192)			**31302 01** **9 948 296**
Lenker, Radaufhängung / Track Control Arm Querlenker / Control Arm ALL TYPES	(15) (96)			**28163 01** **51 832 937**
Lenker, Radaufhängung / Track Control Arm Querlenker / Control Arm ALL TYPES	(15) (96)			**28616 01** **51 832 938**
Stange/Strebe, Stabilisator / Link Stabiliser Pendelstange / Suspension Rod Gewindemaß / Thread Size: M10x1,25 ALL TYPES	(31) (95) (63)			**26759 01** **51 701 045**

Stange/Strebe, Stabilisator / Link Stabiliser Pendelstange / Suspension Rod ohne Zubehör / Without accessories ALL TYPES	(31) (95) (231)			**26819 01** **50 701 813**

LANCIA

LYBRA SW/Estate/Break (839BX) 07.99 -

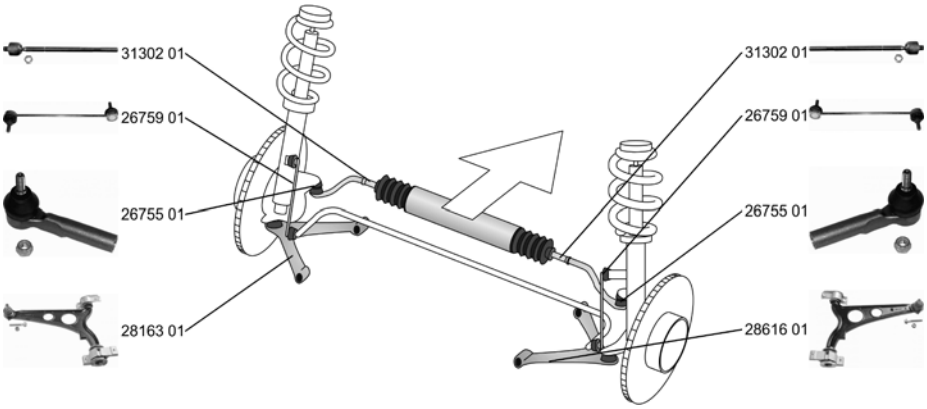

Spurstangenkopf / Tie Rod End ALL TYPES	(28)			**26755 01** **9 947 926**
Axialgelenk, Spurstange / Tie Rod Axle Joint hydraulisch / Hydraulic ALL TYPES	(5) (192)			**31302 01** **9 948 296**
Lenker, Radaufhängung / Track Control Arm Querlenker / Control Arm ALL TYPES	(15) (96)			**28163 01** **51 832 937**
Lenker, Radaufhängung / Track Control Arm Querlenker / Control Arm ALL TYPES	(15) (96)			**28616 01** **51 832 938**
Stange/Strebe, Stabilisator / Link Stabiliser Pendelstange / Suspension Rod Gewindemaß / Thread Size: M10x1,25 ALL TYPES	(31) (95) (63)			**26759 01** **51 701 045**

Stange/Strebe, Stabilisator / Link Stabiliser Pendelstange / Suspension Rod ohne Zubehör / Without accessories ALL TYPES	(31) (95) (231)			**26819 01** **50 701 813**

LANCIA

MUSA (350) 10.04 -

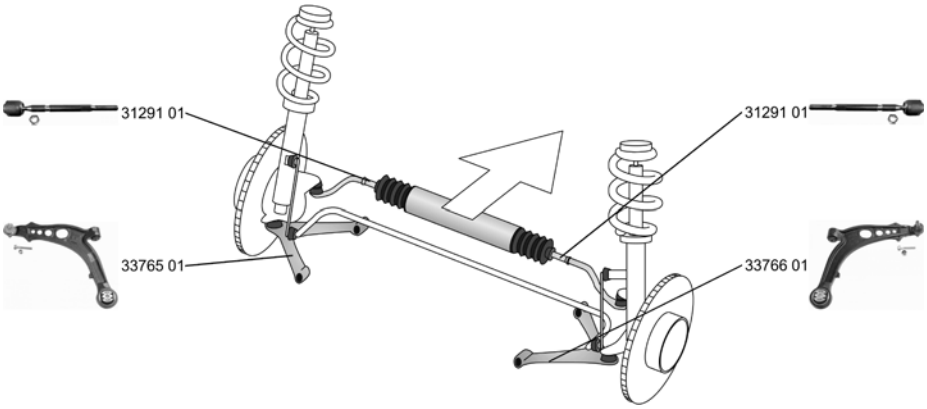

	Axialgelenk, Spurstange / Tie Rod Axle Joint elektrisch / Electric ALL TYPES	(5) (113)			**31291 01** **77 362 502**
	Faltenbalg, Lenkung / Bellow, steering Innendurchmesser 1 [mm] / Inner Diameter 1 [mm]: 13 Innendurchmesser 2 [mm] / Inner Diameter 2 [mm]: 54 ALL TYPES	(7) (72) (73)			**33964 01** **77 362 504**
	Lenker, Radaufhängung / Track Control Arm Querlenker / Control Arm ALL TYPES	(15) (96)			**33765 01** **51 839 219**
	Lenker, Radaufhängung / Track Control Arm Querlenker / Control Arm ALL TYPES	(15) (96)			**33766 01** **51 839 218**

PHEDRA (179) 09.02 -

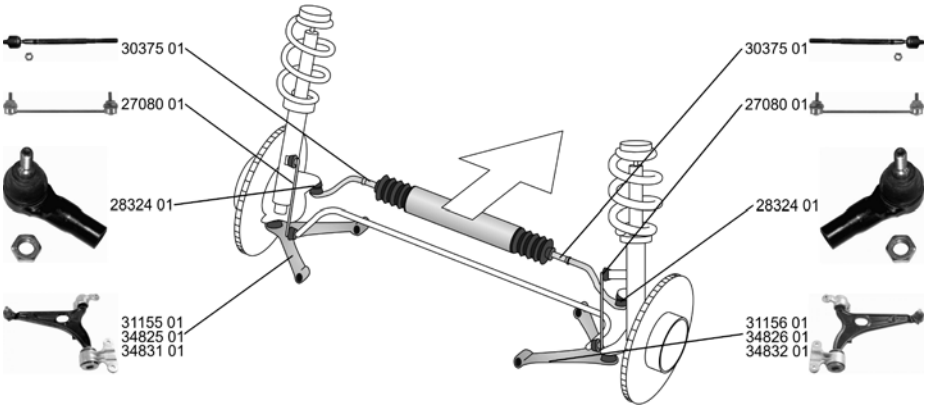

	Spurstangenkopf / Tie Rod End Konusmaß [mm] / Cone Size [mm]: 15,45 Gewindemaß 1 / Thread Measurement 1: M14x1,5 Gewindemaß 2 / Thread Measurement 2: M10x1,25 ALL TYPES	(28) (77) (64) (65)			**28324 01** **77 362 279**

PHEDRA (179) 09.02 -

Axialgelenk, Spurstange / Tie Rod Axle Joint Gewindemaß 1 / Thread Measurement 1: M14x1,5 Gewindemaß 2 / Thread Measurement 2: M14x1,5	(5) (64) (65)			**30375 01**	**77 362 280**
ALL TYPES					
Faltenbalg, Lenkung / Bellow, steering Innendurchmesser 1 [mm] / Inner Diameter 1 [mm]: 14 Innendurchmesser 2 [mm] / Inner Diameter 2 [mm]: 64	(7) (72) (73)			**33613 01**	**77 364 276**
3.0 V6 09.02 - 2.0 JTD, 88 kW 06.06 - 2.0 D Multijet 07.06 - 2.2 D Multijet 03.08 - 2.2 JTD 04.06 -					
2.0 (179AXA11) 09.02 - 2.0 JTD, 79 kW 07.03 - 2.0 JTD (179AXB1A) 09.02 - 2.2 JTD (179AXC1A) 09.02 -			11.2003->		
Faltenbalg, Lenkung / Bellow, steering Innendurchmesser 1 [mm] / Inner Diameter 1 [mm]: 15 Innendurchmesser 2 [mm] / Inner Diameter 2 [mm]: 65	(7) (72) (73)			**33614 01**	**77 362 281**
2.0 (179AXA11) 09.02 - 2.0 JTD, 79 kW 07.03 - 2.0 JTD (179AXB1A) 09.02 - 2.2 JTD (179AXC1A) 09.02 -			->11.2003		
Lenker, Radaufhängung / Track Control Arm Querlenker / Control Arm	(15) (96)			**31155 01**	**13 46 384 080**
ALL TYPES ausser/except for : 2.2 JTD (179AXC1A) 09.02 -			->Orga 10819 ->06.2006		
Lenker, Radaufhängung / Track Control Arm Querlenker / Control Arm	(15) (96)			**31156 01**	**13 46 385 080**
ALL TYPES ausser/except for : 2.2 JTD (179AXC1A) 09.02 -			->Orga 10819 ->06.2006		
Lenker, Radaufhängung / Track Control Arm Querlenker / Control Arm	(15) (96)			**34825 01**	**1363 095 080**
ALL TYPES ausser/except for : 2.2 JTD (179AXC1A) 09.02 -			Orga 10820-> 07.2006->		
Lenker, Radaufhängung / Track Control Arm Querlenker / Control Arm	(15) (96)			**34826 01**	**1363 096 080**
ALL TYPES ausser/except for : 2.2 JTD (179AXC1A) 09.02 -			Orga 10820-> 07.2006->		
Lenker, Radaufhängung / Track Control Arm Querlenker / Control Arm	(15) (96)			**34831 01**	**1401 239 580**
2.2 JTD (179AXC1A) 09.02 -					
Lenker, Radaufhängung / Track Control Arm Querlenker / Control Arm	(15) (96)			**34832 01**	**1401 239 480**
2.2 JTD (179AXC1A) 09.02 -					
Stange/Strebe, Stabilisator / Link Stabiliser Pendelstange / Suspension Rod mit Zubehör / With accessories	(31) (95) (209)			**27080 01**	**13312 09080**
ALL TYPES					

LANCIA

THESIS (841AX) 07.02 -

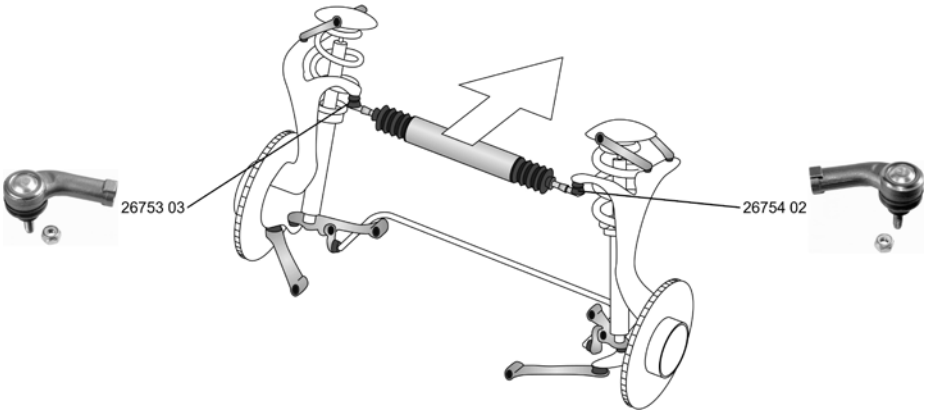

	Spurstangenkopf / Tie Rod End ALL TYPES	(28)			**26753 03** 9 947 919
	Spurstangenkopf / Tie Rod End ALL TYPES	(28)			**26754 02** 9 947 920
	Faltenbalg, Lenkung / Bellow, steering Innendurchmesser 1 [mm] / Inner Diameter 1 [mm]: 38 Innendurchmesser 2 [mm] / Inner Diameter 2 [mm]: 61 ALL TYPES	(7) (72) (73)			**33606 01** 9 947 921

Y (840A) 11.95 - 09.03

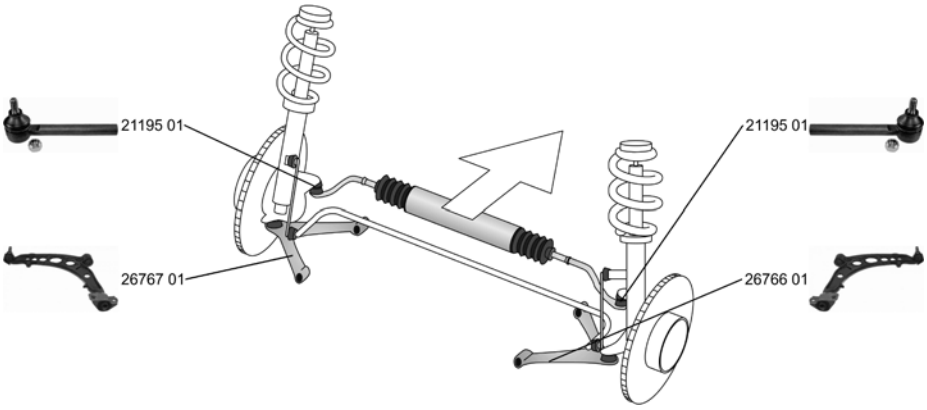

	Spurstangenkopf / Tie Rod End mit Rechtsgewinde / with right-hand thread ALL TYPES	(28) (206)			**21195 01** 9 946 949
	Faltenbalg, Lenkung / Bellow, steering Innendurchmesser 1 [mm] / Inner Diameter 1 [mm]: 10 Innendurchmesser 2 [mm] / Inner Diameter 2 [mm]: 44 ALL TYPES	(7) (72) (73)			**30170 01** 9 946 947

LANCIA

Y (840A) 11.95 - 09.03

Faltenbalg, Lenkung / Bellow, steering Innendurchmesser 1 [mm] / Inner Diameter 1 [mm]: 12 Innendurchmesser 2 [mm] / Inner Diameter 2 [mm]: 54 ALL TYPES	(7) (72) (73)			**30918 01**	**9 945 564**
Lenker, Radaufhängung / Track Control Arm Querlenker / Control Arm ALL TYPES	(15) (96)			**26766 01**	**46 430 003**
Lenker, Radaufhängung / Track Control Arm Querlenker / Control Arm ALL TYPES	(15) (96)			**26767 01**	**46 430 002**

YPSILON (843) 10.03 -

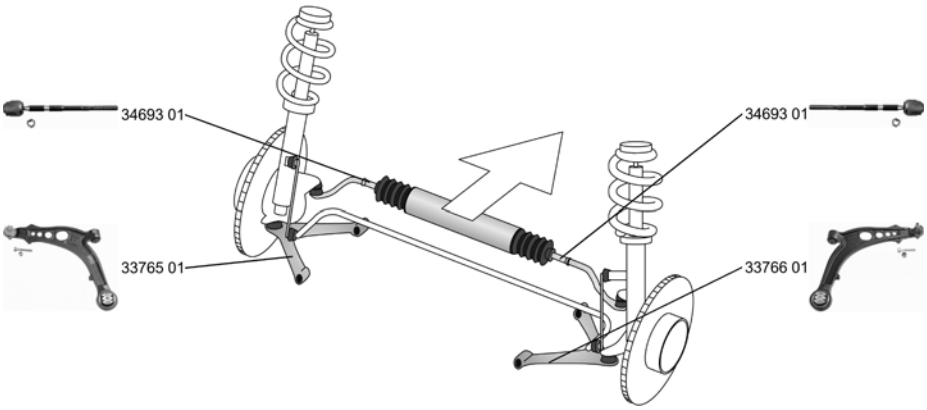

Axialgelenk, Spurstange / Tie Rod Axle Joint Aussengewinde [mm] / Outer Thread [mm]: M12x1,5 Gewindemaß / Thread Size: M14x1,5 ALL TYPES	(5) (41) (63)			**34693 01**	**77 362 380**
Lenker, Radaufhängung / Track Control Arm Querlenker / Control Arm ALL TYPES	(15) (96)			**33765 01**	**51 839 219**
Lenker, Radaufhängung / Track Control Arm Querlenker / Control Arm ALL TYPES	(15) (96)			**33766 01**	**51 839 218**

YPSILON (846) 05.11 -

Faltenbalg, Lenkung / Bellow, steering Innendurchmesser 1 [mm] / Inner Diameter 1 [mm]: 11 Innendurchmesser 2 [mm] / Inner Diameter 2 [mm]: 55 ALL TYPES	(7) (72) (73)			**33945 01**	**77 362 509**
Stange/Strebe, Stabilisator / Link Stabiliser Pendelstange / Suspension Rod ALL TYPES	(31) (95)			**25519 01**	**51 801 136**

LANCIA

ZETA (220) 05.95 - 09.02

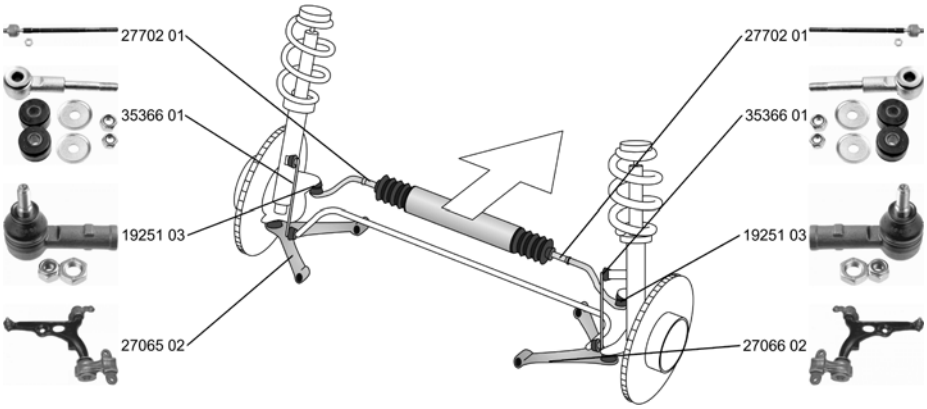

	Spurstangenkopf / Tie Rod End mit Rechtsgewinde / with right-hand thread Innengewinde [mm] / Inner Thread [mm]: M14x1,5 mit Zubehör / With accessories	(28) (206) (75) (209)			**19251 03** **13 06 003 080**
	ALL TYPES				
	Axialgelenk, Spurstange / Tie Rod Axle Joint Aussengewinde [mm] / Outer Thread [mm]: M14x1,5	(5) (41)			**27702 01** **95 66 950 880**
	ALL TYPES				
	Faltenbalg, Lenkung / Bellow, steering Innendurchmesser 1 [mm] / Inner Diameter 1 [mm]: 13 Innendurchmesser 2 [mm] / Inner Diameter 2 [mm]: 62	(7) (72) (73)			**33594 01** **94 040 664 18**
	ALL TYPES				
	Lenker, Radaufhängung / Track Control Arm Querlenker / Control Arm mit Trag-/Führungsgelenk / With ball joint mit Gummilager / with rubber mounting mit Befestigungsmaterial / with fastening material	(15) (96) (208) (200) (198)			**27065 02** **13 33 754 080**
	ALL TYPES				
	Lenker, Radaufhängung / Track Control Arm Querlenker / Control Arm mit Trag-/Führungsgelenk / With ball joint mit Gummilager / with rubber mounting mit Befestigungsmaterial / with fastening material	(15) (96) (208) (200) (198)			**27066 02** **13 33 755 080**
	ALL TYPES				
	Stange/Strebe, Stabilisator / Link Stabiliser Pendelstange / Suspension Rod Gewindemaß / Thread Size: M12x1,25	(31) (95) (63)			**35366 01** **13 17 425 080**
	ALL TYPES				

	Achskörperlager / Hub Carrier Bush	(1)			**26578 01** **1 479 759 080**
	ALL TYPES				

LAND ROVER

DEFENDER (LD) 09.90 -

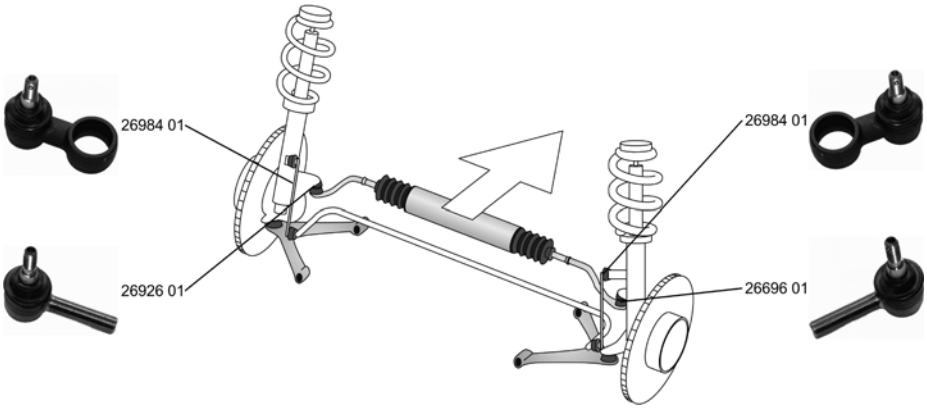

Spurstangenkopf / Tie Rod End Konusmaß [mm] / Cone Size [mm]: 17,55 Gewindemaß / Thread Size: 11/16" mit Rechtsgewinde / with right-hand thread		(28) (77) (63) (206)		**26696 01** RTC 5869
3.9 4x4 2.4 Td4 2.5 90 TDI 2.5 Td5 4WD	04.98 - 09.00 05.07 - 09.90 - 06.98 -			
Spurstangenkopf / Tie Rod End Konusmaß [mm] / Cone Size [mm]: 17,55 Gewindemaß / Thread Size: 11/16" mit Linksgewinde / With left-hand thread ohne Zubehör / Without accessories		(28) (77) (63) (204) (231)		**26926 01** RTC 5870
3.9 4x4 2.4 Td4 2.5 90 TDI 2.5 Td5 4WD	04.98 - 09.00 05.07 - 09.90 - 06.98 -			
Stange/Strebe, Stabilisator / Link Stabiliser Konusmaß [mm] / Cone Size [mm]: 17,55 Aussengewinde [mm] / Outer Thread [mm]: M12x1,75 ohne Zubehör / Without accessories Pendelstange / Suspension Rod		(31) (77) (41) (231) (95)		**26984 01** NTC 1888
3.9 4x4 2.4 Td4 2.5 90 TDI 2.5 Td5 4WD	04.98 - 09.00 05.07 - 09.90 - 06.98 -			
Stange/Strebe, Radaufhängung / Link, wheel suspension Panhardstab / Panhard Rod		(30) (94)		**30566 01** RBI 100031
3.9 4x4 2.4 Td4 2.5 90 TDI 2.5 Td5 4WD	04.98 - 09.00 05.07 - 09.90 - 06.98 -		LHD Chass. 2A626646->	

Trag-/Führungsgelenk / Ball Joint Konusmaß [mm] / Cone Size [mm]: 27 mit Befestigungsmaterial / with fastening material		(32) (77) (198)		**26981 02** RHF 500110
3.9 4x4 2.4 Td4 2.5 90 TDI 2.5 Td5 4WD	04.98 - 09.00 05.07 - 09.90 - 06.98 -		Chass. KA930264->	

LAND ROVER

DEFENDER Station Wagon/Estate/Break (LD) 09.90 -

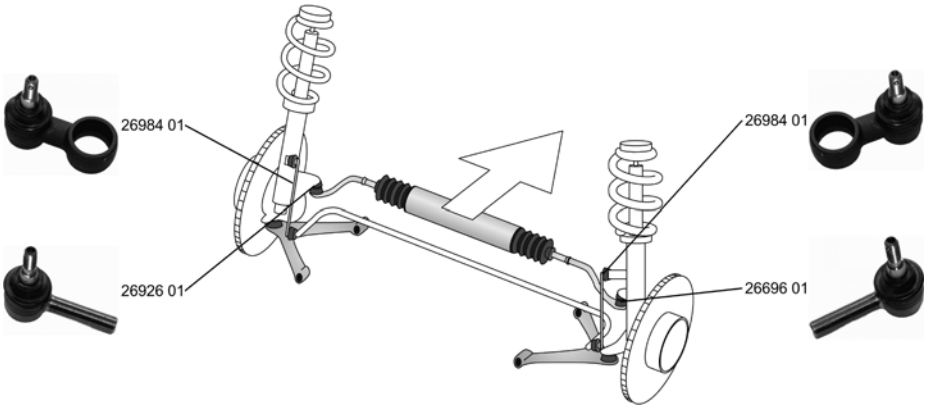

Spurstangenkopf / Tie Rod End Konusmaß [mm] / Cone Size [mm]: 17,55 Gewindemaß / Thread Size: 11/16" mit Rechtsgewinde / with right-hand thread	(28) (77) (63) (206)			**26696 01** RTC 5869
ALL TYPES ausser/except for : 3.5 4x4, 100 kW 09.90 - 12.98 2.5 D 4x4 09.90 - 09.01				
Spurstangenkopf / Tie Rod End Konusmaß [mm] / Cone Size [mm]: 17,55 Gewindemaß / Thread Size: 11/16" mit Linksgewinde / With left-hand thread ohne Zubehör / Without accessories	(28) (77) (63) (204) (231)			**26926 01** RTC 5870
ALL TYPES ausser/except for : 3.5 4x4, 100 kW 09.90 - 12.98 2.5 D 4x4 09.90 - 09.01				
Stange/Strebe, Stabilisator / Link Stabiliser Konusmaß [mm] / Cone Size [mm]: 17,55 Aussengewinde [mm] / Outer Thread [mm]: M12x1,75 ohne Zubehör / Without accessories Pendelstange / Suspension Rod	(31) (77) (41) (231) (95)			**26984 01** NTC 1888
ALL TYPES ausser/except for : 3.5 4x4, 100 kW 09.90 - 12.98 2.5 D 4x4 09.90 - 09.01				
Stange/Strebe, Radaufhängung / Link, wheel suspension Panhardstab / Panhard Rod	(30) (94)			**30566 01** RBI 100031
ALL TYPES ausser/except for : 3.5 4x4, 100 kW 09.90 - 12.98 2.5 D 4x4 09.90 - 09.01		LHD Chass. 2A626646->		

Trag-/Führungsgelenk / Ball Joint Konusmaß [mm] / Cone Size [mm]: 27 mit Befestigungsmaterial / with fastening material	(32) (77) (198)			**26981 02** RHF 500110
ALL TYPES ausser/except for : 3.5 4x4, 100 kW 09.90 - 12.98 2.5 D 4x4 09.90 - 09.01		Chass. KA930264->		

LAND ROVER

DEFENDER Pick-up (LD_) 10.95 -

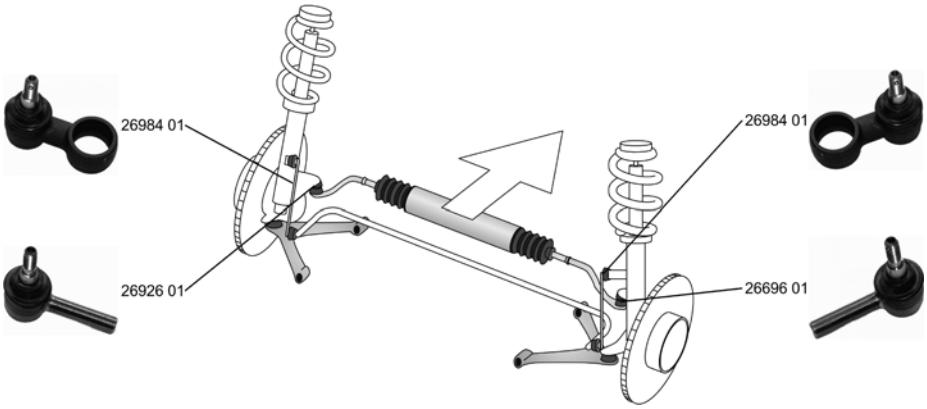

Spurstangenkopf / Tie Rod End Konusmaß [mm] / Cone Size [mm]: 17,55 Gewindemaß / Thread Size: 11/16" mit Rechtsgewinde / with right-hand thread	(28) (77) (63) (206)			**26696 01** RTC 5869
2.8 Allrad 11.98 - 09.03 3.9 4x4 04.98 - 09.00 2.5 Td5 4WD 06.98 -				
Spurstangenkopf / Tie Rod End Konusmaß [mm] / Cone Size [mm]: 17,55 Gewindemaß / Thread Size: 11/16" mit Linksgewinde / With left-hand thread ohne Zubehör / Without accessories	(28) (77) (63) (204) (231)			**26926 01** RTC 5870
2.8 Allrad 11.98 - 09.03 3.9 4x4 04.98 - 09.00 2.5 Td5 4WD 06.98 -				
Stange/Strebe, Stabilisator / Link Stabiliser Konusmaß [mm] / Cone Size [mm]: 17,55 Aussengewinde [mm] / Outer Thread [mm]: M12x1,75 ohne Zubehör / Without accessories Pendelstange / Suspension Rod	(31) (77) (41) (231) (95)			**26984 01** NTC 1888
2.8 Allrad 11.98 - 09.03 3.9 4x4 04.98 - 09.00 2.5 Td5 4WD 06.98 -				
Stange/Strebe, Radaufhängung / Link, wheel suspension Panhardstab / Panhard Rod	(30) (94)			**30566 01** RBI 100031
2.8 Allrad 11.98 - 09.03 3.9 4x4 04.98 - 09.00 2.5 Td5 4WD 06.98 -		LHD Chass. 2A626646->		

Trag-/Führungsgelenk / Ball Joint Konusmaß [mm] / Cone Size [mm]: 27 mit Befestigungsmaterial / with fastening material	(32) (77) (198)			**26981 02** RHF 500110
2.8 Allrad 11.98 - 09.03 3.9 4x4 04.98 - 09.00 2.5 Td5 4WD 06.98 -		Chass. KA930264->		

DISCOVERY I (LJ, LG) 10.89 - 10.98

Spurstange / Rod Assembly	(27)			**26889 01** TIQ 000010
3.9 V8 09.93 - 10.98 2.5 D 4x4 07.94 - 10.98				
Lenkstange / Centre Rod Assembly Konusmaß [mm] / Cone Size [mm]: 17,55 Schubstange / Push Rod	(18) (77) (104)			**26987 01** QHG 000050
3.9 V8 09.93 - 10.98 2.5 D 4x4 07.94 - 10.98				
Lenkstange / Centre Rod Assembly Schubstange / Push Rod	(18) (104)			**26988 01** QHG 000040
3.9 V8 09.93 - 10.98 2.5 D 4x4 07.94 - 10.98				

LAND ROVER

DISCOVERY I (LJ, LG) 10.89 - 10.98

Spurstangenkopf / Tie Rod End Konusmaß [mm] / Cone Size [mm]: 17,55 Gewindemaß / Thread Size: 11/16" mit Rechtsgewinde / with right-hand thread ALL TYPES	(28) (77) (63) (206)			**26696 01**	**RTC 5869**
Spurstangenkopf / Tie Rod End mit Anschlussrohr / With connecting pipe 3.9 V8 09.93 - 10.98 2.5 D 4x4 07.94 - 10.98	(28) (197)			**26789 01**	**QEK 000020**
Spurstangenkopf / Tie Rod End mit Anschlussrohr / With connecting pipe 3.9 V8 09.93 - 10.98 2.5 D 4x4 07.94 - 10.98	(28) (197)			**26872 01**	**QFS 000040**
Spurstangenkopf / Tie Rod End Konusmaß [mm] / Cone Size [mm]: 17,55 Gewindemaß / Thread Size: 11/16" mit Linksgewinde / With left-hand thread ohne Zubehör / Without accessories ALL TYPES	(28) (77) (63) (204) (231)			**26926 01**	**RTC 5870**
Spurstangenkopf / Tie Rod End Aussengewinde [mm] / Outer Thread [mm]: M18x1,5 Aussengewinde [mm] / Outer Thread [mm]: M12x1,25 Konusmaß [mm] / Cone Size [mm]: 17,55 2.5 D 4x4 07.94 - 10.98	(28) (41) (41) (77)			**27205 01**	**QFS 000010**
Spurstangenkopf / Tie Rod End mit Anschlussrohr / With connecting pipe 3.9 V8 09.93 - 10.98 2.5 D 4x4 07.94 - 10.98	(28) (197)			**33768 01**	**QEK 000030**
Trag-/Führungsgelenk / Ball Joint 3.9 V8 09.93 - 10.98 2.5 D 4x4 07.94 - 10.98	(32)			**26985 01**	**FTC 3571**
Stange/Strebe, Stabilisator / Link Stabiliser Konusmaß [mm] / Cone Size [mm]: 17,55 Aussengewinde [mm] / Outer Thread [mm]: M12x1,75 ohne Zubehör / Without accessories Pendelstange / Suspension Rod ALL TYPES	(31) (77) (41) (231) (95)			**26984 01**	**NTC 1888**
Stange/Strebe, Radaufhängung / Link, wheel suspension Panhardstab / Panhard Rod 3.9 V8 09.93 - 10.98 2.5 D 4x4 07.94 - 10.98	(30) (94)			**29522 01**	**RBI 000100**
Stange/Strebe, Radaufhängung / Link, wheel suspension Panhardstab / Panhard Rod 3.9 V8 09.93 - 10.98 2.5 D 4x4 07.94 - 10.98	(30) (94)			**29523 01**	**RBI 000090**
Trag-/Führungsgelenk / Ball Joint Konusmaß [mm] / Cone Size [mm]: 27 mit Befestigungsmaterial / with fastening material ALL TYPES	(32) (77) (198)			**26981 02**	**RHF 500110**

DISCOVERY II (LJ, LT) 11.98 - 06.04

Spurstange / Rod Assembly ALL TYPES	(27)	für Links-/Rechtslenker / For left-/right-hand traffic	(175)	**26889 01**	**TIQ 000010**

LAND ROVER

DISCOVERY II (LJ, LT) 11.98 - 06.04

Lenkstange / Centre Rod Assembly Konusmaß [mm] / Cone Size [mm]: 17,55 Schubstange / Push Rod	(18) (77) (104)			**26987 01**	**QHG 000050**
ALL TYPES		LHD			
Lenkstange / Centre Rod Assembly Schubstange / Push Rod	(18) (104)			**26988 01**	**QHG 000040**
ALL TYPES		RHD			
Spurstangenkopf / Tie Rod End Konusmaß [mm] / Cone Size [mm]: 17,55 Gewindemaß / Thread Size: 11/16" mit Rechtsgewinde / with right-hand thread	(28) (77) (63) (206)			**26696 01**	**RTC 5869**
ALL TYPES					
Spurstangenkopf / Tie Rod End mit Anschlussrohr / With connecting pipe	(28) (197)			**26789 01**	**QEK 000020**
ALL TYPES		RHD			
Spurstangenkopf / Tie Rod End mit Anschlussrohr / With connecting pipe	(28) (197)			**26872 01**	**QFS 000040**
ALL TYPES					
Spurstangenkopf / Tie Rod End Aussengewinde [mm] / Outer Thread [mm]: M18x1,5 Aussengewinde [mm] / Outer Thread [mm]: M12x1,25 Konusmaß [mm] / Cone Size [mm]: 17,55	(28) (41) (41) (77)			**27205 01**	**QFS 000010**
ALL TYPES		für Links-/Rechtslenker / For left-/right-hand traffic	(175)		
Spurstangenkopf / Tie Rod End mit Anschlussrohr / With connecting pipe	(28) (197)			**33768 01**	**QEK 000030**
ALL TYPES		LHD			
Trag-/Führungsgelenk / Ball Joint	(32)			**26985 01**	**FTC 3571**
ALL TYPES					
Stange/Strebe, Radaufhängung / Link, wheel suspension Panhardstab / Panhard Rod	(30) (94)			**29522 01**	**RBI 000100**
ALL TYPES		LHD Chass. 3A000001->			
Stange/Strebe, Radaufhängung / Link, wheel suspension Panhardstab / Panhard Rod	(30) (94)			**29523 01**	**RBI 000090**
ALL TYPES		RHD Chass. 3A000001->			
Stange/Strebe, Stabilisator / Link Stabiliser Pendelstange / Suspension Rod Gewindemaß / Thread Size: M12x1,25	(31) (95) (63)			**28734 01**	**RGD 100682**
ALL TYPES					

LAND ROVER

DISCOVERY III (TAA) 07.04 -

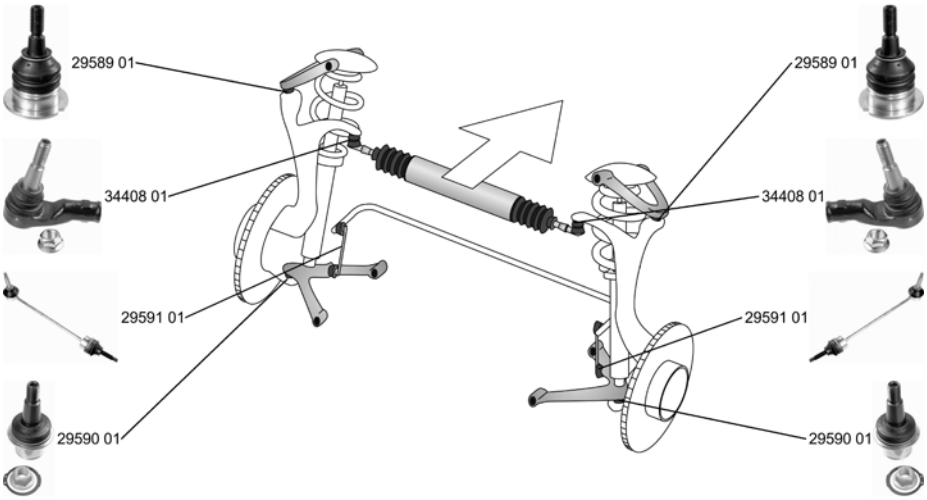

Spurstangenkopf / Tie Rod End Gewindemaß / Thread Size: Mx14 Konusmaß [mm] / Cone Size [mm]: 22		(28) (63) (77)			**34408 01** LR0 10672
4.0 4x4 4.4 2.7 TD	02.05 - 07.04 - 07.04 -		Chass. 9A496360->		
5.0 V8	09.09 -				
Trag-/Führungsgelenk / Ball Joint		(32)			**29589 01** RBK 500030
4.0 4x4 4.4 2.7 TD	02.05 - 07.04 - 07.04 -				
Trag-/Führungsgelenk / Ball Joint Gewindemaß / Thread Size: M16x2,0 Konusmaß [mm] / Cone Size [mm]: 26 mit Zubehör / With accessories		(32) (63) (77) (209)			**29590 01** RBK 500300
4.0 4x4 4.4 5.0 V8 2.7 TD	02.05 - 07.04 - 09.09 - 07.04 -				
Lagerung, Lenker / Control Arm-/Trailing Arm Bush für Querlenker / For control arm		(11) (180)			**34016 01** RBX 500432
4.0 4x4 4.4 2.7 TD	02.05 - 07.04 - 07.04 -		für gepanzerte Fahrzeuge / For armoured vehicles	(191)	
Lagerung, Lenker / Control Arm-/Trailing Arm Bush für Querlenker / For control arm		(11) (180)			**34017 01** RBX 500531
4.0 4x4 4.4 2.7 TD	02.05 - 07.04 - 07.04 -		für gepanzerte Fahrzeuge / For armoured vehicles	(191)	
Lagerung, Lenker / Control Arm-/Trailing Arm Bush für Querlenker / For control arm		(11) (180)			**34018 01** RBX 500443
4.0 4x4 4.4 2.7 TD	02.05 - 07.04 - 07.04 -		für gepanzerte Fahrzeuge / For armoured vehicles	(191)	
Lagerung, Lenker / Control Arm-/Trailing Arm Bush für Querlenker / For control arm		(11) (180)			**34388 01** RBX 500301
4.0 4x4 4.4 5.0 V8 2.7 TD	02.05 - 07.04 - 09.09 - 07.04 -				

LAND ROVER

DISCOVERY III (TAA) 07.04 -

Lagerung, Lenker / Control Arm-/Trailing Arm Bush für Querlenker / For control arm		(11) (180)			**34389 01** RBX 500311
4.0 4x4	02.05 -				
4.4	07.04 -				
5.0 V8	09.09 -				
2.7 TD	07.04 -				
Lagerung, Lenker / Control Arm-/Trailing Arm Bush für Querlenker / For control arm		(11) (180)			**34393 01** LR025159 RBX 500291
4.0 4x4	02.05 -				
4.4	07.04 -				
5.0 V8	09.09 -				
2.7 TD	07.04 -				
Stange/Strebe, Stabilisator / Link Stabiliser Pendelstange / Suspension Rod		(31) (95)			**29591 01** LR0 14145
4.0 4x4	02.05 -				
4.4	07.04 -				
5.0 V8	09.09 -				
2.7 TD	07.04 -				
Spurstange / Rod Assembly		(27)			**29578 01** LR0 19117
4.0 4x4	02.05 -				
4.4	07.04 -				
5.0 V8	09.09 -				
2.7 TD	07.04 -				
Lagerung, Lenker / Control Arm-/Trailing Arm Bush für Querlenker / For control arm		(11) (180)			**34020 01** RGX 500111
4.4	07.04 -				
5.0 V8	09.09 -				
4.0 4x4	02.05 -		->Chass. 9A999999		
2.7 TD	07.04 -				
Lagerung, Lenker / Control Arm-/Trailing Arm Bush für Querlenker / For control arm		(11) (180)			**34390 01** RGX 500300
4.0 4x4	02.05 -				
4.4	07.04 -				
5.0 V8	09.09 -				
2.7 TD	07.04 -				
Lagerung, Lenker / Control Arm-/Trailing Arm Bush für Querlenker / For control arm		(11) (180)			**34391 01** RGX 500121
4.0 4x4	02.05 -				
4.4	07.04 -				
5.0 V8	09.09 -				
2.7 TD	07.04 -				
Lagerung, Lenker / Control Arm-/Trailing Arm Bush für Querlenker / For control arm		(11) (180)			**34392 01** RGX 500290
4.0 4x4	02.05 -		Chass. 9A000001->		
4.4	07.04 -				
2.7 TD	07.04 -				
5.0 V8	09.09 -				
Stange/Strebe, Stabilisator / Link Stabiliser Gewindemaß / Thread Size: M12x1,75 Pendelstange / Suspension Rod		(31) (63) (95)			**29592 01** RGD 000312
4.0 4x4	02.05 -				
4.4	07.04 -				
5.0 V8	09.09 -				
2.7 TD	07.04 -				
Lagerung, Radlagergehäuse **Bearing, wheel bearing housing**		(12)			**28882 01** RBK 500220
4.0 4x4	02.05 -				
4.4	07.04 -				
5.0 V8	09.09 -				
2.7 TD	07.04 -				

LAND ROVER

DISCOVERY III (TAA) 07.04 -

Lagerung, Radlagergehäuse **Bearing, wheel bearing housing**		(12)			**34045 01** **RHF 500100**
4.0 4x4	02.05 -				
4.4	07.04 -				
5.0 V8	09.09 -				
2.7 TD	07.04 -				

DISCOVERY IV (LA) 09.09 -

Spurstangenkopf / Tie Rod End Gewindemaß / Thread Size: Mx14 Konusmaß [mm] / Cone Size [mm]: 22		(28) (63) (77)			**34408 01** **LR0 10672**
3.0 TD, 180 kW	09.09 -				
Trag-/Führungsgelenk / Ball Joint Gewindemaß / Thread Size: M16x2,0 Konusmaß [mm] / Cone Size [mm]: 26 mit Zubehör / With accessories		(32) (63) (77) (209)			**29590 01** **RBK 500300**
3.0 TD, 180 kW	09.09 -				
Lagerung, Lenker / Control Arm-/Trailing Arm Bush für Querlenker / For control arm		(11) (180)			**34388 01** **RBX 500301**
3.0 TD, 180 kW	09.09 -				
Lagerung, Lenker / Control Arm-/Trailing Arm Bush für Querlenker / For control arm		(11) (180)			**34389 01** **RBX 500311**
3.0 TD, 180 kW	09.09 -				
Lagerung, Lenker / Control Arm-/Trailing Arm Bush für Querlenker / For control arm		(11) (180)			**34393 01** **LR025159** **RBX 500291**
3.0 TD, 180 kW	09.09 -				
Stange/Strebe, Stabilisator / Link Stabiliser Pendelstange / Suspension Rod		(31) (95)			**29591 01** **LR0 14145**
3.0 TD, 180 kW	09.09 -				
Spurstange / Rod Assembly		(27)			**29578 01** **LR0 19117**
3.0 TD, 180 kW	09.09 -				
Lagerung, Lenker / Control Arm-/Trailing Arm Bush für Querlenker / For control arm		(11) (180)			**34020 01** **RGX 500111**
3.0 TD, 180 kW	09.09 -				
Lagerung, Lenker / Control Arm-/Trailing Arm Bush für Querlenker / For control arm		(11) (180)			**34390 01** **RGX 500300**
3.0 TD, 180 kW	09.09 -				

LAND ROVER

DISCOVERY IV (LA) 09.09 -

	Lagerung, Lenker / Control Arm-/Trailing Arm Bush für Querlenker / For control arm 3.0 TD, 180 kW 09.09 -	(11) (180)			**34391 01** RGX 500121
	Lagerung, Lenker / Control Arm-/Trailing Arm Bush für Querlenker / For control arm 3.0 TD, 180 kW 09.09 -	(11) (180)			**34392 01** RGX 500290
	Stange/Strebe, Stabilisator / Link Stabiliser Gewindemaß / Thread Size: M12x1,75 Pendelstange / Suspension Rod 3.0 TD, 180 kW 09.09 -	(31) (63) (95)			**29592 01** RGD 000312
	Lagerung, Radlagergehäuse **Bearing, wheel bearing housing** 3.0 TD, 180 kW 09.09 -	(12)			**28882 01** RBK 500220
	Lagerung, Radlagergehäuse **Bearing, wheel bearing housing** 3.0 TD, 180 kW 09.09 -	(12)			**34045 01** RHF 500100

FREELANDER (LN) 02.98 -

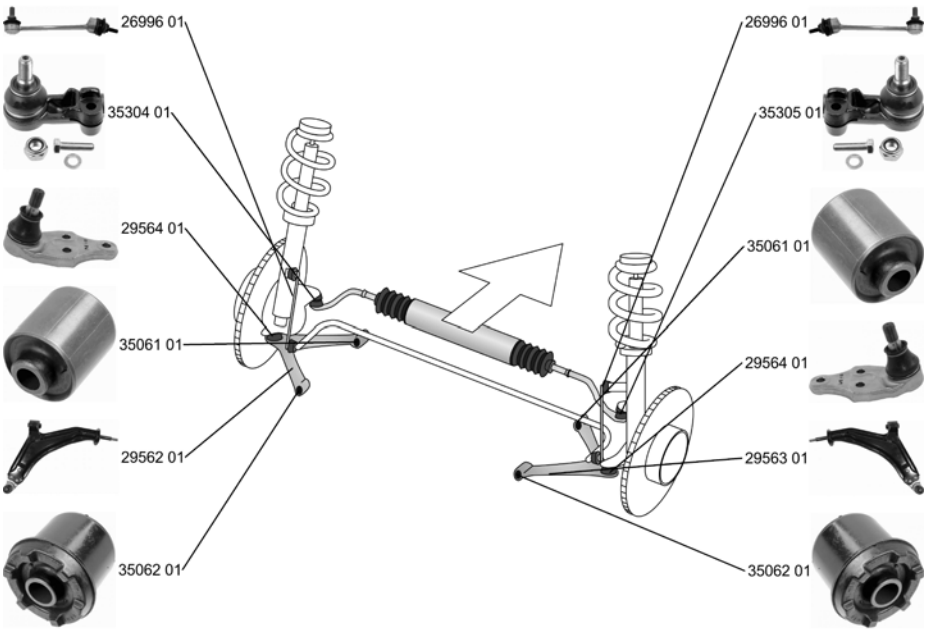

	Spurstangenkopf / Tie Rod End Aussengewinde [mm] / Outer Thread [mm]: M12x1,5 Innengewinde [mm] / Inner Thread [mm]: M16x1,5 Konusmaß [mm] / Cone Size [mm]: 16,2 ALL TYPES	(28) (41) (75) (77)			**35304 01** QJB 100230

LAND ROVER

FREELANDER (LN) 02.98 -

Spurstangenkopf / Tie Rod End Aussengewinde [mm] / Outer Thread [mm]: M12x1,5 Innengewinde [mm] / Inner Thread [mm]: M16x1,5 Konusmaß [mm] / Cone Size [mm]: 16,2 ALL TYPES	(28) (41) (75) (77)			**35305 01** QJB 100220
Faltenbalg, Lenkung / Bellow, steering Innendurchmesser 1 [mm] / Inner Diameter 1 [mm]: 44 Innendurchmesser 2 [mm] / Inner Diameter 2 [mm]: 67 ALL TYPES	(7) (72) (73)	->Chass. YA999999		**34337 01** QEY 100080
Faltenbalg, Lenkung / Bellow, steering Innendurchmesser 1 [mm] / Inner Diameter 1 [mm]: 60,5 Innendurchmesser 2 [mm] / Inner Diameter 2 [mm]: 66 ALL TYPES	(7) (72) (73)	Chass. 1A000001->		**34338 01** QEY 100081
Lenker, Radaufhängung / Track Control Arm Querlenker / Control Arm ALL TYPES	(15) (96)			**29562 01** RBJ 500690 29564 01
Lenker, Radaufhängung / Track Control Arm Querlenker / Control Arm ALL TYPES	(15) (96)			**29563 01** RBJ 500680 29564 01
Trag-/Führungsgelenk / Ball Joint für Querlenker / For control arm für OE-Nummer / For OE number RBJ 500680 für OE-Nummer / For OE number RBJ 500690 Konusmaß [mm] / Cone Size [mm]: 18 ALL TYPES	(32) (180) (177) (177) (77)	Chass. YA569141->		**29564 01** RBJ 500680 RBJ 500690 RBK 500130
Lagerung, Lenker / Control Arm-/Trailing Arm Bush ALL TYPES	(11)			**35061 01** RBX 101790
Lagerung, Lenker / Control Arm-/Trailing Arm Bush ALL TYPES	(11)			**35062 01** RBX 101780
Stange/Strebe, Stabilisator / Link Stabiliser Koppelstange / Coupling Rod ALL TYPES	(31) (79)			**26996 01** RBM 100172

Lenker, Radaufhängung / Track Control Arm Längslenker / Trailing Arm ALL TYPES	(15) (88)			**29566 01** RGD 000090
Lenker, Radaufhängung / Track Control Arm Querlenker / Control Arm ein-/nachstellbar / Adjustable ALL TYPES	(15) (96) (112)			**29568 01** RGD 000060
Stange/Strebe, Radaufhängung / Link, wheel suspension Panhardstab / Panhard Rod ALL TYPES	(30) (94)			**29570 01** RGD 000110

ZF Friedrichshafen AG | ZF Services | Obere Weiden 12 | 97424 Schweinfurt | Germany | info.zf-services@zf.com | www.zf.com

LAND ROVER

FREELANDER Soft Top/open off-road vehicle/carrosserie ouverte 02.98 -

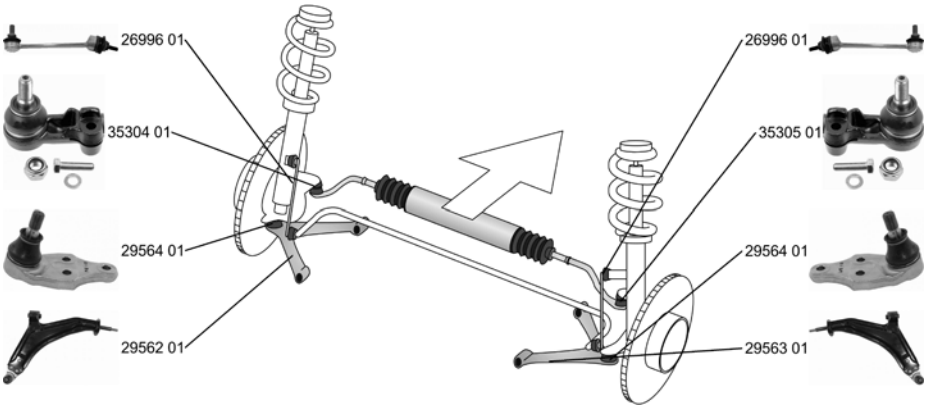

Spurstangenkopf / Tie Rod End Aussengewinde [mm] / Outer Thread [mm]: M12x1,5 Innengewinde [mm] / Inner Thread [mm]: M16x1,5 Konusmaß [mm] / Cone Size [mm]: 16,2 ALL TYPES	(28) (41) (75) (77)			**35304 01** QJB 100230
Spurstangenkopf / Tie Rod End Aussengewinde [mm] / Outer Thread [mm]: M12x1,5 Innengewinde [mm] / Inner Thread [mm]: M16x1,5 Konusmaß [mm] / Cone Size [mm]: 16,2 ALL TYPES	(28) (41) (75) (77)			**35305 01** QJB 100220
Faltenbalg, Lenkung / Bellow, steering Innendurchmesser 1 [mm] / Inner Diameter 1 [mm]: 44 Innendurchmesser 2 [mm] / Inner Diameter 2 [mm]: 67 ALL TYPES	(7) (72) (73)	->Chass. YA999999		**34337 01** QEY 100080
Faltenbalg, Lenkung / Bellow, steering Innendurchmesser 1 [mm] / Inner Diameter 1 [mm]: 60,5 Innendurchmesser 2 [mm] / Inner Diameter 2 [mm]: 66 ALL TYPES	(7) (72) (73)	Chass. 1A000001->		**34338 01** QEY 100081
Lenker, Radaufhängung / Track Control Arm Querlenker / Control Arm ALL TYPES	(15) (96)			**29562 01** RBJ 500690 29564 01
Lenker, Radaufhängung / Track Control Arm Querlenker / Control Arm ALL TYPES	(15) (96)			**29563 01** RBJ 500680 29564 01
Trag-/Führungsgelenk / Ball Joint für Querlenker / For control arm für OE-Nummer / For OE number RBJ 500680 für OE-Nummer / For OE number RBJ 500690 Konusmaß [mm] / Cone Size [mm]: 18 ALL TYPES	(32) (180) (177) (177) (77)	Chass. YA569141->		**29564 01** RBJ 500680 RBJ 500690 RBK 500130
Stange/Strebe, Stabilisator / Link Stabiliser Koppelstange / Coupling Rod ALL TYPES	(31) (79)			**26996 01** RBM 100172

LAND ROVER

FREELANDER Soft Top/open off-road vehicle/carrosserie ouverte 02.98 -

	Lenker, Radaufhängung / Track Control Arm Längslenker / Trailing Arm ALL TYPES	(15) (88)			**29566 01** RGD 000090
	Lenker, Radaufhängung / Track Control Arm Querlenker / Control Arm ein-/nachstellbar / Adjustable ALL TYPES	(15) (96) (112)			**29568 01** RGD 000060
	Stange/Strebe, Radaufhängung / Link, wheel suspension Panhardstab / Panhard Rod ALL TYPES	(30) (94)			**29570 01** RGD 000110

FREELANDER 2 (FA_) 10.06 -

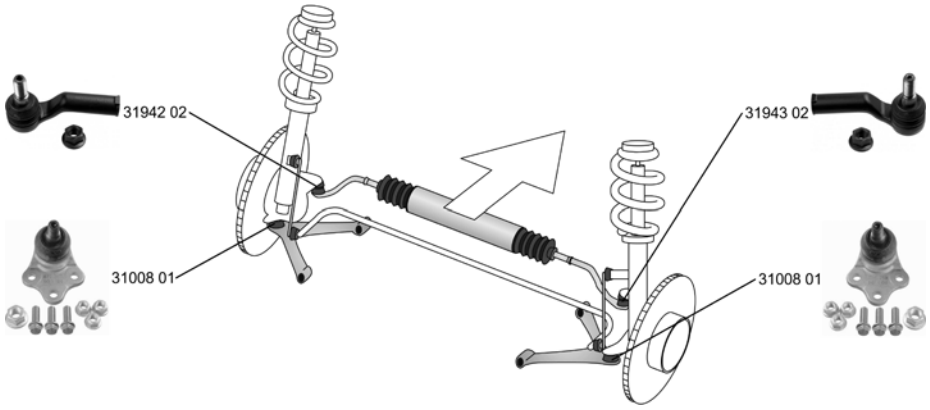

	Spurstangenkopf / Tie Rod End mit Rechtsgewinde / with right-hand thread Innengewinde [mm] / Inner Thread [mm]: M18x1,5 Aussengewinde [mm] / Outer Thread [mm]: M14x2,0 Konusmaß [mm] / Cone Size [mm]: 20 ALL TYPES ausser/except for : 2.2 TD4, 110 kW 08.10 - 2.2 TD4 4x4, 110 kW 10.06 - 2.2 SD4 08.10 -	(28) (206) (75) (41) (77)			**31942 02** LR0 02610
	Spurstangenkopf / Tie Rod End mit Rechtsgewinde / with right-hand thread Innengewinde [mm] / Inner Thread [mm]: M18x1,5 Aussengewinde [mm] / Outer Thread [mm]: M14x2,0 Konusmaß [mm] / Cone Size [mm]: 20 ALL TYPES ausser/except for : 2.2 TD4, 110 kW 08.10 - 2.2 TD4 4x4, 110 kW 10.06 - 2.2 SD4 08.10 -	(28) (206) (75) (41) (77)			**31943 02** LR0 02609
	Faltenbalg, Lenkung / Bellow, steering Innendurchmesser 1 [mm] / Inner Diameter 1 [mm]: 16 Innendurchmesser 2 [mm] / Inner Diameter 2 [mm]: 52 ALL TYPES ausser/except for : 2.2 TD4, 110 kW 08.10 - 2.2 TD4 4x4, 110 kW 10.06 - 2.2 SD4 08.10 -	(7) (72) (73)			**34336 01** LR0 02682
	Trag-/Führungsgelenk / Ball Joint Konusmaß [mm] / Cone Size [mm]: 22 für Querlenker / For control arm Aussengewinde 1 [mm] / Outer Thread 1 [mm]: M14x1,5 ALL TYPES ausser/except for : 2.2 TD4, 110 kW 08.10 - 2.2 TD4 4x4, 110 kW 10.06 - 2.2 SD4 08.10 -	(32) (77) (180) (40)			**31008 01** 6G9N 3395 BB

LAND ROVER

RANGE ROVER II (LP) 07.94 - 03.02

	Lenkstange / Centre Rod Assembly Koppelstange / Coupling Rod	(18) (79)			**26989 01**
	ALL TYPES		RHD		
	Spurstangenkopf / Tie Rod End mit Anschlussrohr / With connecting pipe	(28) (197)			**27201 01** QEK 000050
	ALL TYPES		LHD		
	Spurstangenkopf / Tie Rod End mit Anschlussrohr / With connecting pipe	(28) (197)			**27202 01** QEK 000040
	ALL TYPES		RHD		
	Spurstangenkopf / Tie Rod End Aussengewinde [mm] / Outer Thread [mm]: M18x1,5 Aussengewinde [mm] / Outer Thread [mm]: M12x1,25 Konusmaß [mm] / Cone Size [mm]: 17,55	(28) (41) (41) (77)			**27205 01** QFS 000010
	ALL TYPES		für Links-/Rechtslenker / For left-/right-hand traffic	(175)	
	Stange/Strebe, Stabilisator / Link Stabiliser Pendelstange / Suspension Rod	(31) (95)			**26997 01** ANR 3304
	ALL TYPES				

RANGE ROVER III (LM) 03.02 -

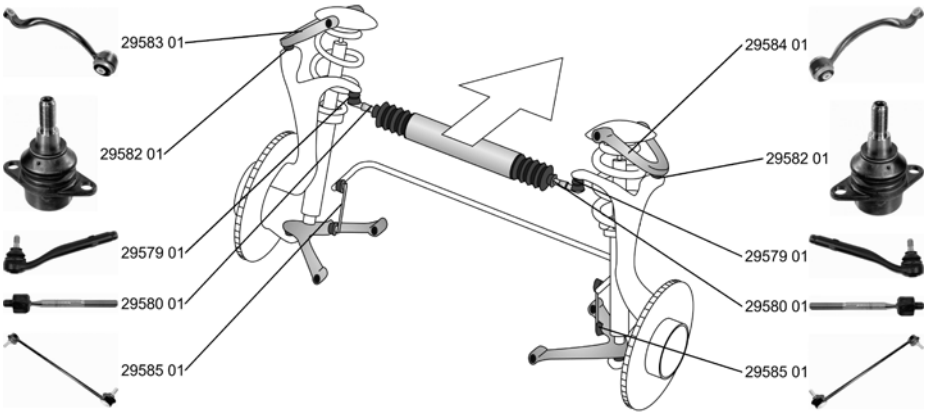

	Spurstangenkopf / Tie Rod End Konusmaß [mm] / Cone Size [mm]: 18 Innengewinde [mm] / Inner Thread [mm]: M16x1,5	(28) (77) (75)			**29579 01** QJB 500050
	ALL TYPES ausser/except for : 5.0 V8, 375 kW 09.09 - 5.0 V8, 276 kW 09.09 - 4.4 TD V8 07.10 -		für Links-/Rechtslenker / For left-/right-hand traffic	(175)	
	Axialgelenk, Spurstange / Tie Rod Axle Joint Gewindemaß 1 / Thread Measurement 1: M18x1,5 Gewindemaß 2 / Thread Measurement 2: M16x1,5	(5) (64) (65)			**29580 01** QJB 500060
	ALL TYPES ausser/except for : 5.0 V8, 375 kW 09.09 - 5.0 V8, 276 kW 09.09 - 4.4 TD V8 07.10 -		für Links-/Rechtslenker / For left-/right-hand traffic	(175)	
	Faltenbalg, Lenkung / Bellow, steering für Lenkgetriebe-ID / For steering gear ID: ZF Innendurchmesser 1 [mm] / Inner Diameter 1 [mm]: 16 Innendurchmesser 2 [mm] / Inner Diameter 2 [mm]: 67	(7) (172) (72) (73)			**30254 01** QFW 000010
	ALL TYPES ausser/except for : 5.0 V8, 375 kW 09.09 - 5.0 V8, 276 kW 09.09 - 4.4 TD V8 07.10 -				

LAND ROVER

RANGE ROVER III (LM) 03.02 -

Lenker, Radaufhängung / Track Control Arm Querlenker / Control Arm Konusmaß [mm] / Cone Size [mm]: 22 ALL TYPES ausser/except for : 5.0 V8, 375 kW 09.09 - 5.0 V8, 276 kW 09.09 - 4.4 TD V8 07.10 -	(15) (96) (77)			**29581 01**	**RBJ 500920**
Lenker, Radaufhängung / Track Control Arm Querlenker / Control Arm ALL TYPES ausser/except for : 5.0 V8, 375 kW 09.09 - 5.0 V8, 276 kW 09.09 - 4.4 TD V8 07.10 -	(15) (96)			**29583 01**	**RBJ 018344**
Lenker, Radaufhängung / Track Control Arm Querlenker / Control Arm ALL TYPES ausser/except for : 5.0 V8, 375 kW 09.09 - 5.0 V8, 276 kW 09.09 - 4.4 TD V8 07.10 -	(15) (96)			**29584 01**	**RBJ 018343**
Trag-/Führungsgelenk / Ball Joint Konusmaß [mm] / Cone Size [mm]: 22 ALL TYPES ausser/except for : 5.0 V8, 375 kW 09.09 - 5.0 V8, 276 kW 09.09 - 4.4 TD V8 07.10 -	(32) (77)			**29582 01**	**RBK 500210**
Lagerung, Lenker / Control Arm-/Trailing Arm Bush ALL TYPES ausser/except for : 5.0 V8, 375 kW 09.09 - 5.0 V8, 276 kW 09.09 - 4.4 TD V8 07.10 -	(11)			**33730 01**	**RBX 000070**
Lagerung, Lenker / Control Arm-/Trailing Arm Bush ALL TYPES ausser/except for : 5.0 V8, 375 kW 09.09 - 5.0 V8, 276 kW 09.09 - 4.4 TD V8 07.10 -	(11)			**33731 01**	**LR0 18345**
Stange/Strebe, Stabilisator / Link Stabiliser Pendelstange / Suspension Rod ALL TYPES ausser/except for : 5.0 V8, 375 kW 09.09 - 5.0 V8, 276 kW 09.09 - 4.4 TD V8 07.10 -	(31) (95)			**29585 01**	**RBM 500200**
Lagerung, Lenker / Control Arm-/Trailing Arm Bush für Querlenker / For control arm ALL TYPES ausser/except for : 5.0 V8, 375 kW 09.09 - 5.0 V8, 276 kW 09.09 - 4.4 TD V8 07.10 -	(11) (180)			**34277 01**	**RGX 000080**
Lagerung, Lenker / Control Arm-/Trailing Arm Bush für Querlenker / For control arm ALL TYPES ausser/except for : 5.0 V8, 375 kW 09.09 - 5.0 V8, 276 kW 09.09 - 4.4 TD V8 07.10 -	(11) (180)			**34278 01**	**RGX 000060**
Lagerung, Lenker / Control Arm-/Trailing Arm Bush für Querlenker / For control arm ALL TYPES ausser/except for : 5.0 V8, 375 kW 09.09 - 5.0 V8, 276 kW 09.09 - 4.4 TD V8 07.10 -	(11) (180)			**34279 01**	**RGX 000071**

LAND ROVER

RANGE ROVER III (LM) 03.02 -

Stange/Strebe, Stabilisator / Link Stabiliser Pendelstange / Suspension Rod		(31) (95)			**29586 01** **RGD 500180**
4.2 4.4 4.4, 225 kW 3.0 TD 6	05.05 - 03.02 - . 05.05 - 03.02 -		für Querlenker / For control arm	(180)	
3.6 TD 8	04.06 -				
Stange/Strebe, Stabilisator / Link Stabiliser Pendelstange / Suspension Rod		(31) (95)			**29587 01** **RGD 500150**
ALL TYPES ausser/except for : 5.0 V8, 375 kW 5.0 V8, 276 kW 4.4 TD V8	 09.09 - 09.09 - 07.10 -				
Lagerung, Radlagergehäuse **Bearing, wheel bearing housing**		(12)			**28881 01** **RHF 000260**
ALL TYPES ausser/except for : 5.0 V8, 375 kW 5.0 V8, 276 kW 4.4 TD V8	 09.09 - 09.09 - 07.10 -				
Lagerung, Radlagergehäuse **Bearing, wheel bearing housing**		(12)			**28882 01** **RBK 500220**
ALL TYPES ausser/except for : 5.0 V8, 375 kW 5.0 V8, 276 kW 4.4 TD V8	 09.09 - 09.09 - 07.10 -				

RANGE ROVER SPORT (LS) 02.05 -

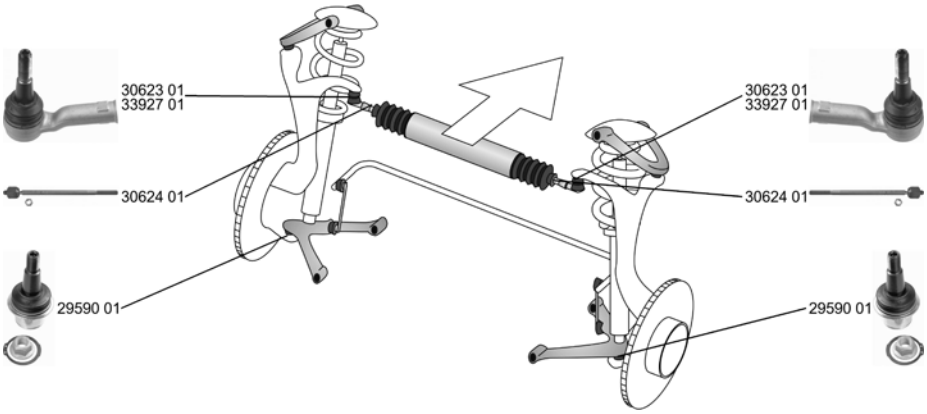

Spurstangenkopf / Tie Rod End mit Zubehör / With accessories Innengewinde [mm] / Inner Thread [mm]: M16x1,5 Gewindemaß / Thread Size: M14x2,0 Konusmaß [mm] / Cone Size [mm]: 22		(28) (209) (75) (63) (77)			**30623 01** **QJB 500070**
4.2, 287 kW 4.4 2.7 TDVM 3.6 TD 8	02.05 - 02.05 - 02.05 - 04.06 -		Chass. 9A191792->		
5.0 V8, 375 kW 3.0 TD	09.09 - 09.09 -				
Spurstangenkopf / Tie Rod End Innengewinde [mm] / Inner Thread [mm]: M16x1,5 Aussengewinde [mm] / Outer Thread [mm]: M12x1,5 Konusmaß [mm] / Cone Size [mm]: 20		(28) (75) (41) (77)			**33927 01** **QJB 500040**
4.2, 287 kW 4.4 2.7 TDVM 3.6 TD 8	02.05 - 02.05 - 02.05 - 04.06 -		->Chass. 9A191791		

LAND ROVER

RANGE ROVER SPORT (LS) 02.05 -

Axialgelenk, Spurstange / Tie Rod Axle Joint Gewindemaß / Thread Size: M16x1,5 ohne Zubehör / Without accessories		(5) (63) (231)			**30624 01** **QFK 500030**
4.2, 287 kW	02.05 -				
4.4	02.05 -				
5.0 V8, 375 kW	09.09 -				
2.7 TDVM	02.05 -				
3.0 TD	09.09 -				
3.6 TD 8	04.06 -				
Faltenbalg, Lenkung / Bellow, steering Durchmesser 1 [mm] / Diameter 1 [mm]: 16 Durchmesser 2 [mm] / Diameter 2 [mm]: 59		(7) (50) (52)			**35013 01** **QFW 500020**
4.2, 287 kW	02.05 -				
4.4	02.05 -				
5.0 V8, 375 kW	09.09 -				
2.7 TDVM	02.05 -				
3.0 TD	09.09 -				
3.6 TD 8	04.06 -				
Trag-/Führungsgelenk / Ball Joint Gewindemaß / Thread Size: M16x2,0 Konusmaß [mm] / Cone Size [mm]: 26 mit Zubehör / With accessories		(32) (63) (77) (209)			**29590 01** **RBK 500300**
4.2, 287 kW	02.05 -				
4.4	02.05 -				
5.0 V8, 375 kW	09.09 -				
2.7 TDVM	02.05 -				
3.0 TD	09.09 -				
3.6 TD 8	04.06 -				
Lagerung, Lenker / Control Arm-/Trailing Arm Bush für Querlenker / For control arm		(11) (180)			**34016 01** **RBX 500432**
4.2, 287 kW	02.05 -				
4.4	02.05 -				
2.7 TDVM	02.05 -				
3.6 TD 8	04.06 -				
Lagerung, Lenker / Control Arm-/Trailing Arm Bush für Querlenker / For control arm		(11) (180)			**34017 01** **RBX 500531**
4.2, 287 kW	02.05 -				
4.4	02.05 -				
5.0 V8, 375 kW	09.09 -				
2.7 TDVM	02.05 -				
3.0 TD	09.09 -				
3.6 TD 8	04.06 -				
Lagerung, Lenker / Control Arm-/Trailing Arm Bush für Querlenker / For control arm		(11) (180)			**34018 01** **RBX 500443**
4.2, 287 kW	02.05 -				
4.4	02.05 -				
5.0 V8, 375 kW	09.09 -				
2.7 TDVM	02.05 -				
3.0 TD	09.09 -				
3.6 TD 8	04.06 -				

Spurstange / Rod Assembly		(27)			**29578 01** **LR0 19117**
4.2, 287 kW	02.05 -				
4.4	02.05 -				
5.0 V8, 375 kW	09.09 -				
2.7 TDVM	02.05 -				
3.0 TD	09.09 -				
3.6 TD 8	04.06 -				
Lagerung, Lenker / Control Arm-/Trailing Arm Bush für Querlenker / For control arm		(11) (180)			**34019 01** **RGX 500211**
4.2, 287 kW	02.05 -				
4.4	02.05 -				
5.0 V8, 375 kW	09.09 -				
2.7 TDVM	02.05 -				
3.0 TD	09.09 -				
3.6 TD 8	04.06 -				

LAND ROVER

RANGE ROVER SPORT (LS) 02.05 -

Lagerung, Lenker / Control Arm-/Trailing Arm Bush für Querlenker / For control arm		(11) (180)			**34020 01** **RGX 500111**
4.2, 287 kW	02.05 -				
4.4	02.05 -				
5.0 V8, 375 kW	09.09 -				
2.7 TDVM	02.05 -				
3.0 TD	09.09 -				
3.6 TD 8	04.06 -				
Lagerung, Lenker / Control Arm-/Trailing Arm Bush für Querlenker / For control arm		(11) (180)			**34021 01** **RGX 500201**
4.2, 287 kW	02.05 -				
4.4	02.05 -				
5.0 V8, 375 kW	09.09 -				
2.7 TDVM	02.05 -				
3.0 TD	09.09 -				
3.6 TD 8	04.06 -				
Lagerung, Lenker / Control Arm-/Trailing Arm Bush für Querlenker / For control arm		(11) (180)			**34660 01** **RHF 500130**
4.2, 287 kW	02.05 -				
4.4	02.05 -				
5.0 V8, 375 kW	09.09 -				
2.7 TDVM	02.05 -				
3.0 TD	09.09 -				
3.6 TD 8	04.06 -				
Stange/Strebe, Stabilisator / Link Stabiliser Gewindemaß / Thread Size: M12x1,75 Pendelstange / Suspension Rod		(31) (63) (95)			**29592 01** **RGD 000312**
4.2, 287 kW	02.05 -		für Fahrzeuge ohne aktive Stabilisatorregelung / For vehicles without active stabilizer	(166)	
4.4	02.05 -				
5.0 V8, 375 kW	09.09 -				
2.7 TDVM	02.05 -				
3.0 TD	09.09 -				
3.6 TD 8	04.06 -				
Stange/Strebe, Stabilisator / Link Stabiliser Gewindemaß / Thread Size: M12x1,75 Pendelstange / Suspension Rod		(31) (63) (95)			**34657 01** **RGD 500140**
4.2, 287 kW	02.05 -		für Fahrzeuge mit aktiver Stabilisatorregelung / For vehicles with active stabilizer	(141)	
4.4	02.05 -				
5.0 V8, 375 kW	09.09 -				
2.7 TDVM	02.05 -				
3.0 TD	09.09 -				
3.6 TD 8	04.06 -				
Lagerung, Radlagergehäuse **Bearing, wheel bearing housing**		(12)			**28882 01** **RBK 500220**
4.2, 287 kW	02.05 -				
4.4	02.05 -				
5.0 V8, 375 kW	09.09 -				
2.7 TDVM	02.05 -				
3.0 TD	09.09 -				
3.6 TD 8	04.06 -				
Lagerung, Radlagergehäuse **Bearing, wheel bearing housing**		(12)			**34045 01** **RHF 500100**
4.2, 287 kW	02.05 -				
4.4	02.05 -				
5.0 V8, 375 kW	09.09 -				
2.7 TDVM	02.05 -				
3.0 TD	09.09 -				
3.6 TD 8	04.06 -				

LEXUS

RX (XU1) 08.97 - 05.03

	Trag-/Führungsgelenk / Ball Joint ALL TYPES	(32)			**34706 01**
	Trag-/Führungsgelenk / Ball Joint ALL TYPES	(32)			**34707 01**

	Stange/Strebe, Stabilisator / Link Stabiliser Pendelstange / Suspension Rod ALL TYPES	(31) (95)			**30738 01**

RX (MCU_) 04.03 -

	Trag-/Führungsgelenk / Ball Joint 300 05.03 - 400h FWD 09.05 - 400h 09.04 - 350 02.06 -	(32)			**34706 01**
	Trag-/Führungsgelenk / Ball Joint 300 05.03 - 400h FWD 09.05 - 400h 09.04 - 350 02.06 -	(32)			**34707 01**

	Stange/Strebe, Stabilisator / Link Stabiliser Pendelstange / Suspension Rod 300 05.03 - 3.3 04.03 - 350 02.06 -	(31) (95)			**30738 01**

LINCOLN

LS 05.98 -

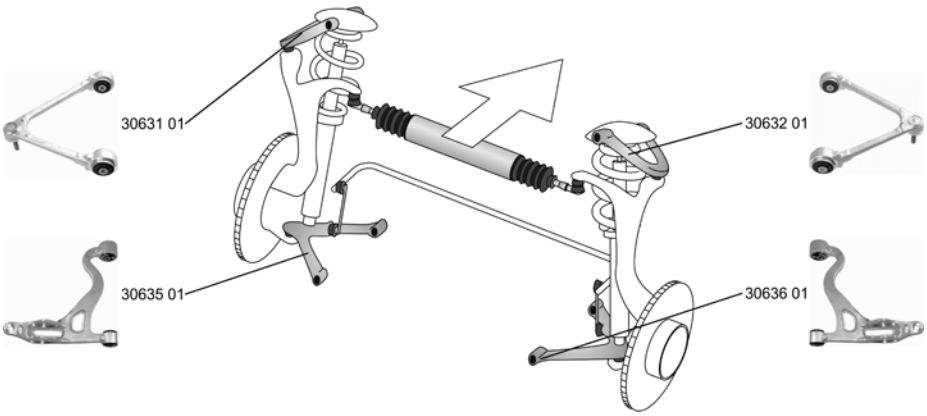

	Lenker, Radaufhängung / Track Control Arm Querlenker / Control Arm 3.0 V6 24V 05.98 -	(15) (96)			**30631 01**
	Lenker, Radaufhängung / Track Control Arm Querlenker / Control Arm 3.0 V6 24V 05.98 -	(15) (96)			**30632 01**
	Lenker, Radaufhängung / Track Control Arm Querlenker / Control Arm 3.0 V6 24V 05.98 -	(15) (96)			**30635 01**
	Lenker, Radaufhängung / Track Control Arm Querlenker / Control Arm 3.0 V6 24V 05.98 -	(15) (96)			**30636 01**

	Lenker, Radaufhängung / Track Control Arm Querlenker / Control Arm 3.0 V6 24V 05.98 -	(15) (96)			**30633 01**
	Lenker, Radaufhängung / Track Control Arm Querlenker / Control Arm 3.0 V6 24V 05.98 -	(15) (96)			**30634 01**
	Lenker, Radaufhängung / Track Control Arm Querlenker / Control Arm 3.0 V6 24V 05.98 -	(15) (96)			**30637 01**
	Lenker, Radaufhängung / Track Control Arm Querlenker / Control Arm 3.0 V6 24V 05.98 -	(15) (96)			**30638 01**

Arithmetische Liste / Part number list

Artikelnummer Article No.	Seite Page	Hersteller Manufacturer
10020 04	26	**AUDI**
Trag-/Führungsgelenk / Ball Joint		
10022 02	44 47 145 147	**AUDI**
Spurstange / Rod Assembly		
10023 02	44 48 145 147	**AUDI**
Spurstange / Rod Assembly		
10026 02	44 48	**AUDI**
Spurstangenkopf / Tie Rod End		
10028 03	27 204	**AUDI**
Reparatursatz,Trag-/Führungsgelenk Repair Kit, ball joint		
10029 02	45 48	**AUDI**
Spurstangenkopf / Tie Rod End		
10030 04	27	**AUDI**
Trag-/Führungsgelenk / Ball Joint		
10031 01	47 50 147 149	**AUDI**
Achskörperlager / Hub Carrier Bush		
10035 04	27	**AUDI**
Trag-/Führungsgelenk / Ball Joint		
10038 03	27	**AUDI**
Reparatursatz,Trag-/Führungsgelenk Repair Kit, ball joint		
10041 02	28 205	**AUDI**
Reparatursatz,Trag-/Führungsgelenk Repair Kit, ball joint		
10042 02	39 41 51 52	**AUDI**
Spurstange / Rod Assembly		
10043 02	26 31 35 200 202	**AUDI**
Spurstange / Rod Assembly		
10045 02	39 41 51 53	**AUDI**
Spurstange / Rod Assembly		
10050 02	26 31 35 200 202	**AUDI**
Spurstange / Rod Assembly		
10051 01	29 205	**AUDI**
Lenker, Radaufhängung / Track Control Arm		
10053 02	32 36 201 204	**AUDI**
Trag-/Führungsgelenk / Ball Joint		
10054 02	32 37 201 204	**AUDI**
Trag-/Führungsgelenk / Ball Joint		
10055 02	29 33 37 202 205	**AUDI**
Stange/Strebe, Stabilisator / Link Stabiliser		
10060 02	40 43 46 50 52 53 146 148	**AUDI**
Lenker, Radaufhängung / Track Control Arm		
10061 02	40 43 47 50 52 53 146 149	**AUDI**
Lenker, Radaufhängung / Track Control Arm		
10063 01	30 34 202 206	**AUDI**
Achskörperlager / Hub Carrier Bush		
10064 01 (x2)	40 42 51 53	**AUDI**
Lagerung, Lenker / Control Arm-/Trailing Arm Bush		
10072 01	41 43 52 54	**AUDI**
Achskörperlager / Hub Carrier Bush		
10073 02	39 39 42 45 48 48 51 51 53 53 145 145 148	**AUDI**
Spurstangenkopf / Tie Rod End		
10074 02	39 39 42 45 49 51 51 53 145 145 148	**AUDI**
Spurstangenkopf / Tie Rod End		
10077 01	45 49 145 148	**AUDI**
Lenker, Radaufhängung / Track Control Arm		
10079 01	46 46 49 49 145 145 148 148	**AUDI**
Lagerung, Lenker / Control Arm-/Trailing Arm Bush		
10080 01 (x2)	46 46 49 49 146 148 148	**AUDI**
Lagerung, Lenker / Control Arm-/Trailing Arm Bush		
10082 01	30	**AUDI**
Trag-/Führungsgelenk / Ball Joint		
10084 01	34 38	**AUDI**
Achskörperlager / Hub Carrier Bush		
10085 01 (x2)	40 42 51 53	**AUDI**
Lagerung, Lenker / Control Arm-/Trailing Arm Bush		
10101 01	46 49 145 148	**AUDI**
Lenker, Radaufhängung / Track Control Arm		
10125 02	28 32	**AUDI**
Lagerung, Lenker / Control Arm-/Trailing Arm Bush		
10126 03	30 33 37 38 201 201 205	**AUDI**
Lagerung, Lenker / Control Arm-/Trailing Arm Bush		
10127 01	33 37 202 205	**AUDI**
Lagerung, Lenker / Control Arm-/Trailing Arm Bush		
10143 02	26 26 31 31 35 35 200 200 203 203	**AUDI**
Spurstangenkopf / Tie Rod End		
10145 03	26 31 35 200 203	**AUDI**
Spurstange / Rod Assembly		

ZF Friedrichshafen AG | ZF Services | Obere Weiden 12 | 97424 Schweinfurt | Germany | info.zf-services@zf.com | www.zf.com

Artikelnummer Article No.	Seite Page	Hersteller Manufacturer
10148 05 ▽⟲ **Reparatursatz,Trag-/Führungsgelenk Repair Kit, ball joint**	28	**AUDI**
10151 05 ▽⊕ **Reparatursatz,Trag-/Führungsgelenk Repair Kit, ball joint**	28	**AUDI**
10203 02 ⇔⇧(x2) **Lagerung, Lenker / Control Arm-/Trailing Arm Bush**	54 62 62 211 214	**AUDI**
10497 01 ▽⟲⇧ **Lenker, Radaufhängung / Track Control Arm**	331 336	**BMW**
10498 01 ▽⊕⇧ **Lenker, Radaufhängung / Track Control Arm**	331 336	**BMW**
10499 01 ▽⟲⇧ **Lenker, Radaufhängung / Track Control Arm**	331 337	**BMW**
10500 01 ▽⊕⇧ **Lenker, Radaufhängung / Track Control Arm**	332 337	**BMW**
10517 02 **Lagerung, Lenker / Control Arm-/Trailing Arm Bush**	332 332 337 337 389 399	**BMW**
10518 02 ▽⇔⊂ **Reparatursatz,Trag-/Führungsgelenk Repair Kit, ball joint**	246 250 250 253	**BMW**
10519 03 ▽⇔⊂ **Reparatursatz,Trag-/Führungsgelenk Repair Kit, ball joint**	246 247 250 250 253	**BMW**
10523 01 ▽⟲ **Lenker, Radaufhängung / Track Control Arm**	244 250 252	**BMW**
10524 01 ▽⊕ **Lenker, Radaufhängung / Track Control Arm**	245 250 252	**BMW**
10530 01 ⇔⇧(x2) **Lagerung, Lenker / Control Arm-/Trailing Arm Bush**	332 337	**BMW**
10531 01 **Lagerung, Lenker / Control Arm-/Trailing Arm Bush**	334 338	**BMW**
10532 01 ⇔(x2) **Lagerung, Lenker / Control Arm-/Trailing Arm Bush**	389	**BMW**
10533 01 ▽⇔⊂ **Trag-/Führungsgelenk / Ball Joint**	256 260 260 263 263 266 266 269 269 406 406 408 408	**BMW**
10534 01 ▽⟲⇩ **Stange/Strebe, Radaufhängung / Link, wheel suspension**	389	**BMW**
10535 01 ▽⊕⇩ **Stange/Strebe, Radaufhängung / Link, wheel suspension**	389	**BMW**
10536 01 ▽⇔⊂ **Trag-/Führungsgelenk / Ball Joint**	256 260 260 263 263 266 266 269 269 406 406 409	**BMW**
10541 01 **Stange/Strebe, Radaufhängung / Link, wheel suspension**	333 333 338 338	**BMW**
10542 01 ▽⊕⇩ **Stange/Strebe, Radaufhängung / Link, wheel suspension**	334 338 338	**BMW**
10543 02 ▽⊂ **Trag-/Führungsgelenk / Ball Joint**	246 253	**BMW**
10544 02 ▽⊂ **Trag-/Führungsgelenk / Ball Joint**	246 253	**BMW**
10546 01 ▽⇔⇩ **Reparatursatz, Lenker / Repair Kit, link**	245 253	**BMW**
10546 02 ▽⇔ **Lagerung, Lenker / Control Arm-/Trailing Arm Bush**	247 253	**BMW**
10553 01 ❄▽⇔⇩ **Reparatursatz, Lenker / Repair Kit, link**	246 250 253	**BMW**
10553 02 ❄▽⇔⇩ **Lagerung, Lenker / Control Arm-/Trailing Arm Bush**	247 250 253	**BMW**
10559 01 ▽⇔⇩ **Reparatursatz, Lenker / Repair Kit, link**	256 260 263 266 269 406 408	**BMW**
10559 02 ▽⇔⇩ **Lagerung, Lenker / Control Arm-/Trailing Arm Bush**	256 260 263 266 269 406 409	**BMW**
10560 01 ▽⇔⇩ **Reparatursatz, Lenker / Repair Kit, link**	246 250	**BMW**
10575 02 ⇔ **Stange/Strebe, Stabilisator / Link Stabiliser**	248 251 253 256 260 263 266 269 407 409	**BMW**
10576 02 ⇔(x2) **Stange/Strebe, Stabilisator / Link Stabiliser**	248 256 333 338 389	**BMW**
10582 01 **Spurstange / Rod Assembly**	242 249 251	**BMW**
10583 01 ⊕ **Spurstange / Rod Assembly**	242 249 251	**BMW**

Artikelnummer Article No.	Seite Page	Hersteller Manufacturer
10584 01 Spurstangenkopf / Tie Rod End	243 249 249 252	BMW
10586 01 Axialgelenk, Spurstange / Tie Rod Axle Joint	243 249 249 252	BMW
10589 01 Spurstangenkopf / Tie Rod End	255 259 259 262 262 265 265 269 405 405 408	BMW
10590 01 Spurstangenkopf / Tie Rod End	255 255 259 259 263 265 265 269 405 405 408 408	BMW
10591 01 Spurstange / Rod Assembly	254 259 262 265 268 405 407	BMW
10592 01 Spurstange / Rod Assembly	255 259 262 265 268 405 408	BMW
10617 01 Spurstange / Rod Assembly	329 335 388	BMW
10618 01 Spurstangenkopf / Tie Rod End	330 336 388 388	BMW
10619 01 Spurstangenkopf / Tie Rod End	330 336 388 388	BMW
10620 01 Lenkzwischenhebel / Control Arm	330 336 388	BMW
10621 02 Buchse, Lenkstockhebel / Bush, steering control arm	334 338 344 347 383 389	BMW
10625 01 Spurstange / Rod Assembly	329 335	BMW
10626 01 Spurstange / Rod Assembly	330 335	BMW
10628 01 Gelenk, Lenkwelle / Joint, steering shaft	331 336	BMW
10639 01 Achskörperlager / Hub Carrier Bush	248 251 254	BMW
10640 01 (x2) Achskörperlager / Hub Carrier Bush	334 339	BMW
10643 02 Lenker, Radaufhängung / Track Control Arm	334 338	BMW
10644 01 Reparatursatz, Lenker / Repair Kit, link	248 251 254 264 407 409	BMW
10670 02 Stange/Strebe, Stabilisator / Link Stabiliser	248 251 254 257 261 264 267	BMW
10671 01 Stange/Strebe, Stabilisator / Link Stabiliser	264 334 339 407 409	BMW
10693 03 Spurstange / Rod Assembly	382	BMW
10694 03 Spurstangenkopf / Tie Rod End	382	BMW
10697 01 Spurstange / Rod Assembly	330 335	BMW
10698 01 Spurstange / Rod Assembly	388	BMW
10699 01 Spurstange / Rod Assembly	388	BMW
10703 03 Spurstangenkopf / Tie Rod End	958 962 969 983 1074 1080 1086 1090	MERCEDES-BENZ
10704 01 Spurstangenkopf / Tie Rod End	958 962 969 983 1074 1080 1086 1090	MERCEDES-BENZ
10705 02 Spurstangenkopf / Tie Rod End	958 958 963 970 983 984 1074 1081 1086 1086 1090 1090	MERCEDES-BENZ
10706 03 Spurstangenkopf / Tie Rod End	997	MERCEDES-BENZ
10707 03 Spurstangenkopf / Tie Rod End	997	MERCEDES-BENZ
10708 01 Spurstangenkopf / Tie Rod End	997	MERCEDES-BENZ
10709 03 Spurstangenkopf / Tie Rod End	1160 1162	MERCEDES-BENZ
10710 03 Spurstangenkopf / Tie Rod End	1160 1162	MERCEDES-BENZ
10711 02 Spurstangenkopf / Tie Rod End	958 958 963 970 984 1074 1081 1086 1086 1090 1090	MERCEDES-BENZ
10724 02 Spurstange / Rod Assembly	958 962 967 980 1073 1080 1086 1090	MERCEDES-BENZ
10725 02 Spurstange / Rod Assembly	958 962 967 981 1073 1080 1086 1090	MERCEDES-BENZ
10726 02 Trag-/Führungsgelenk / Ball Joint	959 963 963 972 973 987 999 1000 1076 1082 1087 1087 1091 1091 1188 1188	MERCEDES-BENZ
10729 01 Spurstange / Rod Assembly	1160 1162	MERCEDES-BENZ
10730 02 Spurstange / Rod Assembly	1160 1162	MERCEDES-BENZ

ZF Friedrichshafen AG | ZF Services | Obere Weiden 12 | 97424 Schweinfurt | Germany | info.zf-services@zf.com | www.zf.com

Artikelnummer Article No.	Seite Page	Hersteller Manufacturer
10731 01 Lenker, Radaufhängung / Track Control Arm	1161 1162	MERCEDES-BENZ
10732 01 Lenker, Radaufhängung / Track Control Arm	1161 1162	MERCEDES-BENZ
10733 01 Spurstange / Rod Assembly	1160 1162	MERCEDES-BENZ
10734 01 Spurstange / Rod Assembly	1160 1162	MERCEDES-BENZ
10735 01 Spurstange / Rod Assembly	1187	MERCEDES-BENZ
10736 01 Spurstange / Rod Assembly	981 1073 1187	MERCEDES-BENZ
10737 01 Spurstange / Rod Assembly	1187	MERCEDES-BENZ
10738 03 Stange/Strebe, Stabilisator / Link Stabiliser	1165 1168	MERCEDES-BENZ
10739 03 Stange/Strebe, Stabilisator / Link Stabiliser	1165 1168	MERCEDES-BENZ
10740 01 Spurstange / Rod Assembly	1164 1167	MERCEDES-BENZ
10741 02 Trag-/Führungsgelenk / Ball Joint	1165 1168	MERCEDES-BENZ
10742 01 Stange/Strebe, Radaufhängung / Link, wheel suspension	1166 1169	MERCEDES-BENZ
10743 01 Spurstange / Rod Assembly	1164 1167	MERCEDES-BENZ
10744 01 Spurstange / Rod Assembly	997	MERCEDES-BENZ
10745 01 Spurstange / Rod Assembly	997	MERCEDES-BENZ
10746 03 Stange/Strebe, Radaufhängung / Link, wheel suspension	960 965 977 993 1003 1014 1019 1027 1034 1038 1049 1053 1057 1062 1067 1078 1084 1088 1093 1105 1113 1190 1197 1200	MERCEDES-BENZ
10748 03 Spurstange / Rod Assembly	997	MERCEDES-BENZ
10749 01 Lenkgestänge / Steering Linkage	1011 1016 1050 1055	MERCEDES-BENZ
10750 01 Spurstange / Rod Assembly	960 964 975 990 1002 1013 1018 1053 1056	MERCEDES-BENZ
10762 04 Trag-/Führungsgelenk / Ball Joint	1161 1163	MERCEDES-BENZ
10763 01 Stange/Strebe, Stabilisator / Link Stabiliser	1161 1163	MERCEDES-BENZ
10764 03 Stange/Strebe, Stabilisator / Link Stabiliser	960 965 993 1002 1014 1019 1053 1057 1078 1083 1088 1092 1105 1190 1199	MERCEDES-BENZ
10765 01 Spurstange / Rod Assembly	962 968 981	MERCEDES-BENZ
10766 01 Spurstange / Rod Assembly	962 968 982	MERCEDES-BENZ
10767 01 Spurstange / Rod Assembly	958 962 968 982 1073 1080 1086 1090	MERCEDES-BENZ
10959 01 Lagerung, Lenker / Control Arm-/Trailing Arm Bush	1161 1163	MERCEDES-BENZ
10970 01 Reparatursatz, Lenker / Repair Kit, link	959 963 972 986 999 1075 1082 1188	MERCEDES-BENZ
10971 01 Reparatursatz, Lenker / Repair Kit, link	959 963 972 987 999 1076 1082 1087 1091 1188	MERCEDES-BENZ
10973 02 Lenker, Radaufhängung / Track Control Arm	963 971 985 998 1075 1081 1087 1091 1188	MERCEDES-BENZ
10974 02 Lenker, Radaufhängung / Track Control Arm	963 971 986 998 1075 1081 1087 1091 1188	MERCEDES-BENZ
10975 02 Lenker, Radaufhängung / Track Control Arm	998	MERCEDES-BENZ
10976 02 Lenker, Radaufhängung / Track Control Arm	999	MERCEDES-BENZ
10977 04 Stange/Strebe, Radaufhängung / Link, wheel suspension	961 965 977 993 1003 1014 1019 1027 1035 1038 1050 1053 1057 1062 1067 1078 1084 1088 1093 1105 1113 1190 1197 1200	MERCEDES-BENZ
10978 01 Spurstange / Rod Assembly	960 964 975 990 1002 1013 1018 1053 1057 1077 1083 1088 1092 1104 1112 1189 1196	MERCEDES-BENZ
10979 01 Achskörperlagersatz / Axle beam mounting kit	966 979 996 1004 1015 1020 1054 1058 1079 1085 1089 1094	MERCEDES-BENZ

Artikelnummer Article No.	Seite Page	Hersteller Manufacturer
10982 01 Achskörperlager / Hub Carrier Bush	966 978 995 1079 1085 1089 1093	MERCEDES-BENZ
10983 02 Achskörperlager / Hub Carrier Bush	961 966 978 995 1079 1085 1094	MERCEDES-BENZ
10984 01 Achskörperlager / Hub Carrier Bush	966 966 979 996 1004 1004 1015 1015 1020 1054 1054 1058 1079 1079 1085 1085 1089 1089 1094 1094	MERCEDES-BENZ
10990 02 Reparatursatz, Lenker / Repair Kit, link	1161 1163	MERCEDES-BENZ
10992 01 Reparatursatz, Führungsstrebe / Repair Kit, guide strut	1161 1163	MERCEDES-BENZ
11000 01 Lagerung, Lenker / Control Arm-/Trailing Arm Bush	1161 1163	MERCEDES-BENZ
11004 01 Lenker, Radaufhängung / Track Control Arm	1164 1168	MERCEDES-BENZ
11005 01 Lenker, Radaufhängung / Track Control Arm	1164 1168	MERCEDES-BENZ
11006 01 Reparatursatz, Lenker / Repair Kit, link	1165 1168	MERCEDES-BENZ
11007 01 Achskörperlagersatz / Axle beam mounting kit	1167 1170	MERCEDES-BENZ
11010 01 Reparatursatz, Querlenker / Suspension Kit	959 964 974 988 1001 1076 1082 1087 1091 1189	MERCEDES-BENZ
11011 01 Reparatursatz, Lenker / Repair Kit, link	999	MERCEDES-BENZ
11017 01 Lagerung, Lenker / Control Arm-/Trailing Arm Bush	960 965 976 993 1002 1014 1018 1026 1034 1038 1077 1083 1088 1092 1105 1190 1201	MERCEDES-BENZ
11020 01 Achskörperlagersatz / Axle beam mounting kit	1004 1015 1020 1054 1058 1198	MERCEDES-BENZ
11021 01 Lagerung, Lenker / Control Arm-/Trailing Arm Bush	960 965 976 993 1002 1014 1019 1026 1034 1038 1049 1078 1083 1088 1092 1105 1113 1197 1199 1202	MERCEDES-BENZ
11078 01 Lenkzwischenhebel / Control Arm	1075 1081 1087 1091 1161 1162	MERCEDES-BENZ
11087 02 Lenkzwischenhebel / Control Arm	1164 1168	MERCEDES-BENZ
11088 01 Lenkzwischenhebel / Control Arm	997	MERCEDES-BENZ
11116 01 Stabilisatorlager / Anti-roll Bar Bush Kit	989 1076	MERCEDES-BENZ
11117 01 Stabilisatorlager / Anti-roll Bar Bush Kit	959 964 974 989 1076 1082	MERCEDES-BENZ
11118 01 Stabilisatorlager / Anti-roll Bar Bush Kit	989 1076	MERCEDES-BENZ
11119 01 Lagerung, Lenker / Control Arm-/Trailing Arm Bush	959 959 964 972 973 987 987 988 999 1000 1076 1076 1082 1082 1087 1091 1091 1188 1188	MERCEDES-BENZ
11120 01 Lagerung, Lenker / Control Arm-/Trailing Arm Bush	959 959 964 972 973 974 987 988 999 1000 1076 1076 1082 1082 1087 1091 1091 1165 1168 1189	MERCEDES-BENZ
11123 01 Achsstrebenlager / Tie Bar Bush	961 961 966 966 977 977 994 994 1003 1003 1015 1020 1027 1035 1039 1050 1054 1054 1057 1057 1063 1068 1079 1084 1084 1089 1089 1093 1093 1106 1114 1114 1191 1197 1197 1200	MERCEDES-BENZ
11149 02 Lagerung, Lenker / Control Arm-/Trailing Arm Bush	1000	MERCEDES-BENZ
11150 01 Lagerung, Lenker / Control Arm-/Trailing Arm Bush	1001	MERCEDES-BENZ
11151 01 Achskörperlager / Hub Carrier Bush	1004	MERCEDES-BENZ
11152 01 Buchse, Lenkstockhebel / Bush, steering control arm	1001	MERCEDES-BENZ
11213 02 Stabilisatorlager / Anti-roll Bar Bush Kit	964 989 989 1001 1077	MERCEDES-BENZ
11214 02 Stabilisatorlager / Anti-roll Bar Bush Kit	959 959 964 964 974 974 989 989 1013 1018 1052 1056 1077 1082 1082 1189	MERCEDES-BENZ

ZF Friedrichshafen AG | ZF Services | Obere Weiden 12 | 97424 Schweinfurt | Germany | info.zf-services@zf.com | www.zf.com

Artikelnummer Article No.	Seite Page	Hersteller Manufacturer
11215 02 **Stabilisatorlager / Anti-roll Bar Bush Kit**	959 959 964 964 974 974 989 989 1077 1083	**MERCEDES-BENZ**
11219 02 (x2) **Stabilisatorlager / Anti-roll Bar Bush Kit**	964 989 989 1001 1001 1077	**MERCEDES-BENZ**
11226 01 **Lagerung, Lenker / Control Arm-/Trailing Arm Bush**	1001	**MERCEDES-BENZ**
11233 01 **Lagerung, Lenker / Control Arm-/Trailing Arm Bush**	961 965 965 977 994 1003 1014 1014 1019 1019 1027 1035 1039 1050 1053 1053 1057 1057 1063 1067 1078 1078 1084 1088 1088 1093 1105 1105 1114 1190 1190 1197 1197 1200	**MERCEDES-BENZ**
11244 01 **Buchse, Lenkstockhebel / Bush, steering control arm**	1075 1081 1087 1091 1161 1161 1163	**MERCEDES-BENZ**
11287 01 **Lagerung, Lenker / Control Arm-/Trailing Arm Bush**	1165 1168 1168	**MERCEDES-BENZ**
11290 01 **Lagerung, Lenker / Control Arm-/Trailing Arm Bush**	1165 1165 1168 1168	**MERCEDES-BENZ**
11297 01 **Achskörperlager / Hub Carrier Bush**	1167 1167 1170 1170	**MERCEDES-BENZ**
11299 02 **Achskörperlager / Hub Carrier Bush**	1167 1170	**MERCEDES-BENZ**
11308 01 **Stabilisatorlager / Anti-roll Bar Bush Kit**	1001	**MERCEDES-BENZ**
11322 01 **Lagerung, Lenker / Control Arm-/Trailing Arm Bush**	1012 1012 1017 1017 1051 1196	**MERCEDES-BENZ**
11323 01 **Lagerung, Lenker / Control Arm-/Trailing Arm Bush**	1012 1012 1017 1017 1052 1052 1056 1056 1196	**MERCEDES-BENZ**
11355 01 **Achskörperlager / Hub Carrier Bush**	1004 1004 1015 1015 1020 1020 1054 1054 1058 1058 1198 1198	**MERCEDES-BENZ**
11376 02 **Spurstangenkopf / Tie Rod End**	1153	**MERCEDES-BENZ**
11377 03 **Spurstangenkopf / Tie Rod End**	1152 1153	**MERCEDES-BENZ**
11443 01 **Spurstange / Rod Assembly**	1151	**MERCEDES-BENZ**
11444 01 **Lenkstange / Centre Rod Assembly**	1151	**MERCEDES-BENZ**
11446 01 **Spurstangenkopf / Tie Rod End**	1152	**MERCEDES-BENZ**
11580 01 **Stange/Strebe, Stabilisator / Link Stabiliser**	521 523	**CITROËN**
11584 01 **Spurstangenkopf / Tie Rod End**	453	**CITROËN**
11589 02 **Stange/Strebe, Stabilisator / Link Stabiliser**	447 450 525 528 531 533 535 537	**CITROËN**
11590 01 **Achskörperlager / Hub Carrier Bush**	525 528 531 535 537	**CITROËN**
11592 02 **Trag-/Führungsgelenk / Ball Joint**	470 471 515 516 518 520 521 522	**CITROËN**
11596 02 **Trag-/Führungsgelenk / Ball Joint**	443	**CITROËN**
11601 02 **Stange/Strebe, Stabilisator / Link Stabiliser**	515 516	**CITROËN**
11603 02 **Spurstangenkopf / Tie Rod End**	481 482 483 583 584 585 640 641	**CITROËN** **FIAT**
11631 02 **Trag-/Führungsgelenk / Ball Joint**	615	**FIAT**
11634 01 **Spurstangenkopf / Tie Rod End**	649	**FIAT**
11635 02 **Spurstangenkopf / Tie Rod End**	760 884 885 886	**FSO** **LADA**
11646 03 **Spurstangenkopf / Tie Rod End**	677	**FORD**
11651 01 **Axialgelenk, Spurstange / Tie Rod Axle Joint**	743 744 745 746 747	**FORD**
11655 01 **Lenker, Radaufhängung / Track Control Arm**	656 658 659 661 663 664 666 668 670 672 674	**FORD**
11656 01 **Lenker, Radaufhängung / Track Control Arm**	656 658 660 661 663 665 667 669 671 673 674	**FORD**
11657 02 **Reparatursatz,Trag-/Führungsgelenk Repair Kit, ball joint**	656 656 658 658 660 660 661 661 663 663 665 665 667 667 669 669 671 671 673 673 674 674 679	**FORD**

Arithmetische Liste / Part number list

Artikelnummer Article No.	Seite Page	Hersteller Manufacturer
11665 03 Spurstangenkopf / Tie Rod End	655 662	FORD
11666 03 Spurstangenkopf / Tie Rod End	655 662	FORD
11673 01 Stabilisatorlager / Anti-roll Bar Bush Kit	657	FORD
11690 01 Trag-/Führungsgelenk / Ball Joint	763 764 766 767 768 769 771 773 800	HONDA
11698 02 Axialgelenk, Spurstange / Tie Rod Axle Joint	778 779 780 781 795	HONDA
11699 01 Axialgelenk, Spurstange / Tie Rod Axle Joint	782 783 785 786 787	HONDA
11733 01 Trag-/Führungsgelenk / Ball Joint	886 887	LADA
11791 01 Spurstangenkopf / Tie Rod End	568 849 850 856 857	DAIMLER JAGUAR
11793 01 Trag-/Führungsgelenk / Ball Joint	568 849 850	DAIMLER JAGUAR
11794 01 Trag-/Führungsgelenk / Ball Joint	568 849 850	DAIMLER JAGUAR
11806 02 Trag-/Führungsgelenk / Ball Joint	949	MAZDA
11809 01 Trag-/Führungsgelenk / Ball Joint	933 934 935 936 937 938 939 952	MAZDA
11816 01 Spurstangenkopf / Tie Rod End	943 944 945 948 954	MAZDA
11840 03 Spurstangenkopf / Tie Rod End	1267	MITSUBISHI
11841 01 Spurstangenkopf / Tie Rod End	822 823 831 1261 1262 1263 1265 1266 1278 1280 1281 1282	HYUNDAI MITSUBISHI
11842 02 Spurstangenkopf / Tie Rod End	1267 1268 1269	MITSUBISHI
11851 01 Trag-/Führungsgelenk / Ball Joint	1258 1259 1271 1280 1281 1282 1283	MITSUBISHI
11852 01 Trag-/Führungsgelenk / Ball Joint	818 819 835 1268 1269 1281	HYUNDAI MITSUBISHI
11853 03 Trag-/Führungsgelenk / Ball Joint	1268 1269	MITSUBISHI
11857 03 Axialgelenk, Spurstange / Tie Rod Axle Joint	1260 1271 1272	MITSUBISHI
11859 01 Stange/Strebe, Stabilisator / Link Stabiliser	1272	MITSUBISHI
11860 02 Trag-/Führungsgelenk / Ball Joint	713	FORD
11866 03 Trag-/Führungsgelenk / Ball Joint	713	FORD
11876 02 Spurstange / Rod Assembly	712	FORD
11885 01 Spurstangenkopf / Tie Rod End	712	FORD
11891 01 Spurstangenkopf / Tie Rod End	712	FORD
12064 01 Lenker, Radaufhängung / Track Control Arm	480	CITROËN
12065 01 Lenker, Radaufhängung / Track Control Arm	480	CITROËN
12070 04 Spurstangenkopf / Tie Rod End	444 447 461 463 480 523 526 528 531 533 535	CITROËN
12149 02 Trag-/Führungsgelenk / Ball Joint	439 440 1012 1017 1052 1056 1100 1110 1196	CHRYSLER MERCEDES-BENZ
12152 03 Reparatursatz,Trag-/Führungsgelenk Repair Kit, ball joint	546 547 551 552 555 556	DAEWOO
12156 01 Spurstange / Rod Assembly	546 547 554 555	DAEWOO
12157 01 Spurstange / Rod Assembly	546 547 554 555	DAEWOO
12172 02 Spurstangenkopf / Tie Rod End	546 547 551 552 554 555	DAEWOO
12173 02 Spurstangenkopf / Tie Rod End	546 547 551 552 554 555	DAEWOO
12337 01 Spurstangenkopf / Tie Rod End	1164 1167	MERCEDES-BENZ
12399 01 Reparatursatz, Lenker / Repair Kit, link	1100 1110	MERCEDES-BENZ
12400 01 Lagerung, Lenker / Control Arm-/Trailing Arm Bush	1099 1100 1100 1110 1110 1123 1135 1172	MERCEDES-BENZ
12401 01 Lagerung, Lenker / Control Arm-/Trailing Arm Bush	1099 1100 1100 1101 1110 1110 1111	MERCEDES-BENZ

ZF Friedrichshafen AG | ZF Services | Obere Weiden 12 | 97424 Schweinfurt | Germany | info.zf-services@zf.com | www.zf.com

Artikelnummer Article No.	Seite Page	Hersteller Manufacturer
12422 01 ▲⊕⊕ **Achskörperlagersatz / Axle beam mounting kit**	258 261 268 270	**BMW**
12443 01 ⊕ **Trag-/Führungsgelenk / Ball Joint**	884 885 886 887	**LADA**
12546 01 ⊕ **Spurstangenkopf / Tie Rod End**	1164 1167	**MERCEDES-BENZ**
12547 01 ⊕ **Spurstangenkopf / Tie Rod End**	439 440 1011 1011 1016 1016 1051 1055 1055 1195	**CHRYSLER** **MERCEDES-BENZ**
12566 02 ⊕ **Stange/Strebe, Stabilisator / Link Stabiliser**	977 1113	**MERCEDES-BENZ**
12567 01 ⊕ **Spurstange / Rod Assembly**	969 982 1073 1080	**MERCEDES-BENZ**
12568 01 ⊕ **Spurstange / Rod Assembly**	969 982 1073 1080	**MERCEDES-BENZ**
12569 01 ⊕ **Spurstange / Rod Assembly**	982 1073	**MERCEDES-BENZ**
12582 02 ⊕ **Stange/Strebe, Stabilisator / Link Stabiliser**	1166 1169 1173	**MERCEDES-BENZ**
12608 01 ⊕ **Reparatursatz, Lenker / Repair Kit, link**	1000	**MERCEDES-BENZ**
12644 01 ⊕ **Spurstange / Rod Assembly**	983 1074	**MERCEDES-BENZ**
12649 01 ⊕ **Reparatursatz, Radaufhängung Repair Kit, wheel suspension**	965 975 990 1002 1013 1018 1053 1104 1112 1165 1169 1189 1197	**MERCEDES-BENZ**
12650 01 **Lagerung, Lenker / Control Arm-/Trailing Arm Bush**	1166 1169	**MERCEDES-BENZ**
12661 02 ⊕ **Axialgelenk, Spurstange / Tie Rod Axle Joint**	1097 1108	**MERCEDES-BENZ**
12662 02 ⊕ **Spurstangenkopf / Tie Rod End**	1095 1107	**MERCEDES-BENZ**
12663 02 ⊕ **Spurstangenkopf / Tie Rod End**	1096 1107	**MERCEDES-BENZ**
12813 01 **Achskörperlager / Hub Carrier Bush**	258 261 267 270	**BMW**
12831 01 ⊕ **Spurstangenkopf / Tie Rod End**	1152 1153	**MERCEDES-BENZ**
12871 01 (x2) **Stabilisatorlager / Anti-roll Bar Bush Kit**	1203 1204 1206 1207 1210 1212	**MERCEDES-BENZ**
12920 01 **Lenkstange / Centre Rod Assembly**	1152 1153	**MERCEDES-BENZ**
13084 01 ⊕ **Stange/Strebe, Radaufhängung / Link, wheel suspension**	343 347 418	**BMW**
13085 01 ⊕ **Stange/Strebe, Radaufhängung / Link, wheel suspension**	343 347 418	**BMW**
13086 02 ⊕ **Lenker, Radaufhängung / Track Control Arm**	341 346	**BMW**
13087 02 ⊕ **Lenker, Radaufhängung / Track Control Arm**	342 346	**BMW**
13094 01 ⊕ **Lenker, Radaufhängung / Track Control Arm**	245 250 252	**BMW**
13095 01 ⊕ **Lenker, Radaufhängung / Track Control Arm**	245 250 252	**BMW**
13096 01 ⊕ **Lenker, Radaufhängung / Track Control Arm**	389	**BMW**
13097 01 ⊕ **Lenker, Radaufhängung / Track Control Arm**	389	**BMW**
13098 01 ⊕ **Stange/Strebe, Radaufhängung / Link, wheel suspension**	382	**BMW**
13099 01 ⊕ **Stange/Strebe, Radaufhängung / Link, wheel suspension**	383	**BMW**
13127 02 ⊕ **Lenker, Radaufhängung / Track Control Arm**	382	**BMW**
13128 02 ⊕ **Lenker, Radaufhängung / Track Control Arm**	382	**BMW**
13132 02 ⊕ **Stange/Strebe, Stabilisator / Link Stabiliser**	382 418	**BMW**
13135 01 **Stabilisatorlager / Anti-roll Bar Bush Kit**	248	**BMW**
13137 01 ⊕ **Spurstange / Rod Assembly**	340 345	**BMW**
13138 01 ⊕ **Spurstange / Rod Assembly**	340 346	**BMW**
13202 02 ⊕ **Lenker, Radaufhängung / Track Control Arm**	344 348	**BMW**

Artikelnummer Article No.	Seite Page	Hersteller Manufacturer
13203 02 △⊛⬇ **Lenker, Radaufhängung / Track Control Arm**	344 348	**BMW**
13205 02 △⊛♂ **Lagerung, Lenker / Control Arm-/Trailing Arm Bush**	257 261 267 270 277 282 285 289 296 397 411 414 417 421	**BMW** **BRILLIANCE BMW**
13208 01 △⊛♂ **Lagerung, Lenker / Control Arm-/Trailing Arm Bush**	257 261 264 267 270 277 282 285 289 297 411 415 417 422	**BMW** **BRILLIANCE BMW**
13256 01 **Axialgelenk, Spurstange / Tie Rod Axle Joint**	255 255 259 259 263 265 265 269 330 336 405 405 408 408	**BMW**
13281 01 ▽⊛⬆(x2) **Lagerung, Lenker / Control Arm-/Trailing Arm Bush**	333 337	**BMW**
13282 01 **Reparatursatz, Lenker / Repair Kit, link**	343 347 347 418 418	**BMW**
13282 02 ▽⊛⬆ **Lagerung, Lenker / Control Arm-/Trailing Arm Bush**	342 347 418	**BMW**
13283 02 ↺ **Stange/Strebe, Stabilisator / Link Stabiliser**	343 347	**BMW**
13284 02 ⊛ **Stange/Strebe, Stabilisator / Link Stabiliser**	343 347	**BMW**
13286 01 **Stabilisatorlager / Anti-roll Bar Bush Kit**	334 338 389	**BMW**
13287 01 ⊛♂ **Axialgelenk, Spurstange / Tie Rod Axle Joint**	341 346 346 417	**BMW**
13290 01 **Spurstangenkopf / Tie Rod End**	330 330 336 336	**BMW**
13291 01 ⊛ **Spurstangenkopf / Tie Rod End**	330 330 336 336	**BMW**
13294 01 ⊕ **Spurstange / Rod Assembly**	382	**BMW**
13295 01 ⊕ **Spurstange / Rod Assembly**	330 336	**BMW**
13297 03 ↺ **Spurstangenkopf / Tie Rod End**	382	**BMW**
13306 01 ♂(x4) **Achskörperlager / Hub Carrier Bush**	383 419	**BMW**

Artikelnummer Article No.	Seite Page	Hersteller Manufacturer
13307 01 ▽⊛♂ **Lagerung, Radlagergehäuse Bearing, wheel bearing housing**	345 348 358 367 375 377 383 386 400 419 426	**BMW** **BRILLIANCE BMW**
13308 02 △⊛⬆ **Lenker, Radaufhängung / Track Control Arm**	344 348 383	**BMW**
13309 01 ⊛ **Lagerung, Lenker / Control Arm-/Trailing Arm Bush**	334 339	**BMW**
13311 03 ⊛ **Stange/Strebe, Stabilisator / Link Stabiliser**	345 348	**BMW**
13317 02 ⊛ **Stange/Strebe, Stabilisator / Link Stabiliser**	383 419	**BMW**
13341 01 ↺ **Spurstangenkopf / Tie Rod End**	340 340 346	**BMW**
13342 01 ⊛ **Spurstangenkopf / Tie Rod End**	341 346 346	**BMW**
13449 01 ⊛ **Stabilisatorlager / Anti-roll Bar Bush Kit**	1165 1169	**MERCEDES-BENZ**
13450 01 ▲▽⊛ **Lenker, Radaufhängung / Track Control Arm**	1164 1168	**MERCEDES-BENZ**
13478 01 ▽↺ **Lenker, Radaufhängung / Track Control Arm**	1011 1016 1051 1195	**MERCEDES-BENZ**
13479 01 ▽⊛ **Lenker, Radaufhängung / Track Control Arm**	1011 1016 1051 1195	**MERCEDES-BENZ**
13487 01 ▽↺ **Lenker, Radaufhängung / Track Control Arm**	1098 1109	**MERCEDES-BENZ**
13488 01 ▽⊛ **Lenker, Radaufhängung / Track Control Arm**	1098 1109	**MERCEDES-BENZ**
13501 01 **Lenkzwischenhebel / Control Arm**	1011 1016	**MERCEDES-BENZ**
13564 01 ⊕ **Spurstange / Rod Assembly**	1151	**MERCEDES-BENZ**
13668 02 (x2) **Stange/Strebe, Stabilisator / Link Stabiliser**	47 50 147 149	**AUDI**
13673 01 ▽⊛⬆ **Lenker, Radaufhängung / Track Control Arm**	79 91 154 168 190 225 227	**AUDI** **AUDI - FAW AUDI**
13676 02 ▽↺⬇ **Lenker, Radaufhängung / Track Control Arm**	79 91 100 109 116 155 168 191 218 225 227	**AUDI** **AUDI - FAW AUDI**

Artikelnummer Article No.	Seite Page	Hersteller Manufacturer
13677 02 ▽⊛⊕ Lenker, Radaufhängung / Track Control Arm	80 92 100 109 117 155 169 191 219 225 227	AUDI AUDI - FAW AUDI
13678 01 ⊖ Spurstange / Rod Assembly	76 88 150 164 190 229	AUDI AUDI - FAW AUDI
13698 02 ▽⊖ Lenker, Radaufhängung / Track Control Arm	30 205	AUDI
13701 02 (x2) Stange/Strebe, Stabilisator / Link Stabiliser	30 205	AUDI
13707 03 ▲▽⊙ Trag-/Führungsgelenk / Ball Joint	32 37 201 204	AUDI
13719 02 △⊙⊕ Lenker, Radaufhängung / Track Control Arm	80 92 100 109 117 155 169 198 219 225 227	AUDI AUDI - FAW AUDI
13720 02 △⊛⊕ Lenker, Radaufhängung / Track Control Arm	80 92 100 110 117 155 169 198 219 225 227	AUDI AUDI - FAW AUDI
13760 01 ♂ Stabilisatorlager / Anti-roll Bar Bush Kit	29	AUDI
13832 01 ⊖♂(x4) Achskörperlager / Hub Carrier Bush	345	BMW
13978 01 Reparatursatz, Radaufhängung Repair Kit, wheel suspension	960 965 975 991 1002 1013 1018 1077 1083 1088 1092 1104 1113 1189	MERCEDES-BENZ
14133 02 ▽⊙⊕ Lenker, Radaufhängung / Track Control Arm	342 346	BMW
14134 02 ▽⊛⊕ Lenker, Radaufhängung / Track Control Arm	342 347	BMW
14278 03 ⊙♂ Spurstange / Rod Assembly	704	FORD
14279 03 ⊛♂ Spurstange / Rod Assembly	705	FORD
14429 01 ⊖♂ Hebelauge, Spurstange / Eyebolt, steering rod	40 42 46 49 52 53 146 148	AUDI
14524 01 ♂ Stabilisatorlager / Anti-roll Bar Bush Kit	46 146	AUDI
14540 01 ▽⊖⊕♂(x Lagerung, Lenker / Control Arm-/Trailing Arm Bush	83 94 158 172 192 198 226 228	AUDI AUDI - FAW AUDI
14541 01 ▽⊖⊕♂(x Lagerung, Lenker / Control Arm-/Trailing Arm Bush	83 94 103 112 120 126 131 158 172 192 199	AUDI
14542 03 (x2) Stange/Strebe, Stabilisator / Link Stabiliser	192 199	AUDI
14594 02 ⊖ Lenker, Radaufhängung / Track Control Arm	33 37	AUDI
14595 01 ⊙ Stange/Strebe, Stabilisator / Link Stabiliser	33 38 87 97	AUDI
14596 01 ⊛ Stange/Strebe, Stabilisator / Link Stabiliser	34 38 87 98	AUDI
14597 02 ▽⊖ Lenker, Radaufhängung / Track Control Arm	86 96	AUDI
14602 01 ▽⊖⊕♂ Lagerung, Lenker / Control Arm-/Trailing Arm Bush	33 38	AUDI
14642 01 ⊖ Schraube, Spureinstellung / Bolt, wheel alignment	547 554 555	DAEWOO
14726 01 ⊖⊕ Achskörperlager / Hub Carrier Bush	547 555 556	DAEWOO
14766 01 ⊖ Stabilisatorlager / Anti-roll Bar Bush Kit	481	CITROËN
14767 04 ▽⊖ Trag-/Führungsgelenk / Ball Joint	447 450 524 527 530 534 536	CITROËN
14791 01 ⊖♂ Axialgelenk, Spurstange / Tie Rod Axle Joint	521 522	CITROËN
14792 01 ⊖♂ Axialgelenk, Spurstange / Tie Rod Axle Joint	445 448 523 526 529 533 536	CITROËN
14799 01 ♂ Spurstangenkopf / Tie Rod End	442 461 463 511 514 515 517 519 520 522	CITROËN
14800 01 ♂ Spurstangenkopf / Tie Rod End	442 461 463 511 514 515 517 519 521 522	CITROËN
14914 03 ⊖♂ Spurstangenkopf / Tie Rod End	950	MAZDA
14915 03 △⊖♂ Trag-/Führungsgelenk / Ball Joint	950 951	MAZDA
14916 03 ▽⊖ Trag-/Führungsgelenk / Ball Joint	950 951	MAZDA
15027 01 ♂ Spurstangenkopf / Tie Rod End	970 985 1074 1081	MERCEDES-BENZ
15177 01 ⊛♂ Spurstangenkopf / Tie Rod End	563 564 565	DAIHATSU

Artikelnummer Article No.	Seite Page	Hersteller Manufacturer
15178 02 Spurstangenkopf / Tie Rod End	563 564 565 566	**DAIHATSU**
15196 02 Axialgelenk, Spurstange / Tie Rod Axle Joint	564	**DAIHATSU**
15248 02 Axialgelenk, Spurstange / Tie Rod Axle Joint	950 951	**MAZDA**
15280 01 Trag-/Führungsgelenk / Ball Joint	1276 1277 1279	**MITSUBISHI**
15281 02 Trag-/Führungsgelenk / Ball Joint	1276 1277 1279	**MITSUBISHI**
15282 01 Trag-/Führungsgelenk / Ball Joint	1276 1278 1279	**MITSUBISHI**
15283 02 Trag-/Führungsgelenk / Ball Joint	1268 1269	**MITSUBISHI**
15326 01 Gelenk, Lenkwelle / Joint, steering shaft	388	**BMW**
15334 04 Trag-/Führungsgelenk / Ball Joint	443 513	**CITROËN**
15352 02 Axialgelenk, Spurstange / Tie Rod Axle Joint	564	**DAIHATSU**
15357 01 Spurstangenkopf / Tie Rod End	886	**LADA**
15358 01 Spurstangenkopf / Tie Rod End	886	**LADA**
15378 03 Spurstangenkopf / Tie Rod End	341 346	**BMW**
15386 03 Spurstangenkopf / Tie Rod End	341 346	**BMW**
15407 02 Spurstangenkopf / Tie Rod End	677 708 739	**FORD**
15436 02 Axialgelenk, Spurstange / Tie Rod Axle Joint	761 762 763 765	**HONDA**
15438 03 Spurstangenkopf / Tie Rod End	778 779 780 781 783 784 786 792 795 796	**HONDA**
15439 02 Spurstangenkopf / Tie Rod End	761 762 763 765 766	**HONDA**
15440 03 Spurstangenkopf / Tie Rod End	778 779 780 781 783 784 786 792 795 796	**HONDA**
15441 01 Spurstangenkopf / Tie Rod End	761 762 763 765 766	**HONDA**
15445 01 Trag-/Führungsgelenk / Ball Joint	826 827	**HYUNDAI**
15450 01 Spurstangenkopf / Tie Rod End	826	**HYUNDAI**
15456 02 Trag-/Führungsgelenk / Ball Joint	887 888	**LADA**
15457 01 Spurstangenkopf / Tie Rod End	887	**LADA**
15458 01 Spurstangenkopf / Tie Rod End	887	**LADA**
15468 02 Spurstangenkopf / Tie Rod End	1152 1154	**MERCEDES-BENZ**
15478 01 Spurstangenkopf / Tie Rod End	867 870 871 932 933 934 935 936 937 938 939 949 951 956	**KIA** **MAZDA**
15480 02 Trag-/Führungsgelenk / Ball Joint	949	**MAZDA**
15488 03 Trag-/Führungsgelenk / Ball Joint	934 935 952	**MAZDA**
15497 03 Axialgelenk, Spurstange / Tie Rod Axle Joint	943	**MAZDA**
15512 02 Spurstangenkopf / Tie Rod End	949	**MAZDA**
15560 01 Spurstangenkopf / Tie Rod End	1258 1259 1260 1270 1271 1272 1273 1274 1282	**MITSUBISHI**
15567 02 Axialgelenk, Spurstange / Tie Rod Axle Joint	1270	**MITSUBISHI**
15568 03 Spurstangenkopf / Tie Rod End	1275 1277	**MITSUBISHI**
15569 03 Spurstangenkopf / Tie Rod End	1275 1277	**MITSUBISHI**
15619 02 (x2) Stange/Strebe, Stabilisator / Link Stabiliser	333 338	**BMW**
15647 01 Lagerung, Radlagergehäuse Bearing, wheel bearing housing	389	**BMW**
15650 01 Spurstange / Rod Assembly	330 336	**BMW**
15653 01 Spurstange / Rod Assembly	330 336	**BMW**
15786 01 Spurstange / Rod Assembly	340 346	**BMW**

ZF Friedrichshafen AG | ZF Services | Obere Weiden 12 | 97424 Schweinfurt | Germany | info.zf-services@zf.com | www.zf.com

Artikelnummer Article No.	Seite Page	Hersteller Manufacturer
15789 01 ⊕ Spurstange / Rod Assembly	340 346	BMW
15885 01 Stabilisatorlager / Anti-roll Bar Bush Kit	258 262 268 270 279 283 291 298 335 339 413 416 422	BMW BRILLIANCE BMW
15919 01 Spurstangenkopf / Tie Rod End	985 1074 1187	MERCEDES-BENZ
15927 01 Lagerung, Lenker / Control Arm-/Trailing Arm Bush	389	BMW
15932 02 Stange/Strebe, Stabilisator / Link Stabiliser	257 260 267 407 409	BMW
16206 01 Lenker, Radaufhängung / Track Control Arm	435 437 553 554	CHEVROLET DAEWOO
16250 01 Lenkzwischenhebel / Control Arm	712	FORD
16508 01 Spurstange / Rod Assembly	568 849 850	DAIMLER JAGUAR
16610 01 Trag-/Führungsgelenk / Ball Joint	705	FORD
16611 01 Lenker, Radaufhängung / Track Control Arm	191	AUDI
16638 02 Spurstangenkopf / Tie Rod End	705	FORD
16652 01 Lenker, Radaufhängung / Track Control Arm	193	AUDI
16653 02 (x2) Stange/Strebe, Stabilisator / Link Stabiliser	194	AUDI
16784 02 Spurstangenkopf / Tie Rod End	705	FORD
16984 01 (x2) Achskörperlager / Hub Carrier Bush	383 419	BMW
16985 01 (x2) Achskörperlager / Hub Carrier Bush	345 348	BMW
16989 01 (x1) Achskörperlager / Hub Carrier Bush	384	BMW
16992 01 Stabilisatorlager / Anti-roll Bar Bush Kit	258 262 268 270 335 339	BMW
17433 04 Lenker, Radaufhängung / Track Control Arm	442 512	CITROËN
17434 03 Lenker, Radaufhängung / Track Control Arm	443 512	CITROËN
17435 01 Lenker, Radaufhängung / Track Control Arm	446 449 524 527 529 532 534 536	CITROËN
17436 01 Lenker, Radaufhängung / Track Control Arm	446 449 524 527 530 532 534 536	CITROËN
17451 02 Achskörperlager / Hub Carrier Bush	513	CITROËN
17452 01 Lagerung, Lenker / Control Arm-/Trailing Arm Bush	444 513	CITROËN
17464 02 Stange/Strebe, Stabilisator / Link Stabiliser	515 516 518 520	CITROËN
17593 01 Lenkgetriebelager / Mounting, steering gear	1106 1115	MERCEDES-BENZ
17619 02 Reparatursatz,Trag-/Führungsgelenk Repair Kit, ball joint	62	AUDI
17620 02 Reparatursatz,Trag-/Führungsgelenk Repair Kit, ball joint	62	AUDI
17621 02 Spurstange / Rod Assembly	59	AUDI
17622 02 Spurstange / Rod Assembly	59	AUDI
17623 02 Spurstangenkopf / Tie Rod End	60	AUDI
17624 02 Spurstangenkopf / Tie Rod End	60	AUDI
17650 01 Stabilisatorlager / Anti-roll Bar Bush Kit	40 51	AUDI
17659 01 (x2) Lagerung, Lenker / Control Arm-/Trailing Arm Bush	83 95 103 112 120 127 131 159 172 192 199 219 226 228	AUDI AUDI - FAW AUDI
17661 01 (x Lagerung, Lenker / Control Arm-/Trailing Arm Bush	84 95 159 172 192	AUDI
17663 01 (x Lagerung, Lenker / Control Arm-/Trailing Arm Bush	38 40 43 47 50	AUDI
17683 01 (x2) Lagerung, Lenker / Control Arm-/Trailing Arm Bush	705 705	FORD

Artikelnummer Article No.	Seite Page	Hersteller Manufacturer
17705 01 Achskörperlager / Hub Carrier Bush	88 98	**AUDI**
17785 02 Trag-/Führungsgelenk	679	**FORD**
17786 03 Trag-/Führungsgelenk / Ball Joint	676 676 679 681 681 683 709 709 736 736 739 932	**FORD** **MAZDA**
17787 02 Spurstangenkopf / Tie Rod End	714 716 719	**FORD**
17788 02 Spurstangenkopf / Tie Rod End	714 716 719	**FORD**
17791 02 Trag-/Führungsgelenk / Ball Joint	654 715 715 717 717 720 720 722 722 724 724 726 726	**FORD**
17795 01 Spurstangenkopf / Tie Rod End	675 680 682 735 932	**FORD** **MAZDA**
17796 01 Spurstangenkopf / Tie Rod End	675 680 682 735 932	**FORD** **MAZDA**
17843 02 Spurstangenkopf / Tie Rod End	655 657 659 660 662 664 666 668 670 672 674	**FORD**
17844 02 Spurstangenkopf / Tie Rod End	655 657 659 660 662 664 666 668 670 672 674	**FORD**
17863 01 Lenker, Radaufhängung / Track Control Arm	714 717 720 722 724 726	**FORD**
17864 01 Lenker, Radaufhängung / Track Control Arm	715 717 720 722 724 726	**FORD**
17865 01 Lenker, Radaufhängung / Track Control Arm	678 682	**FORD**
17866 01 Lenker, Radaufhängung / Track Control Arm	678 683	**FORD**
17875 01 Lenker, Radaufhängung / Track Control Arm	274 280 284 288 294 410 414 420	**BMW** **BRILLIANCE BMW**
17919 01 Lenker, Radaufhängung / Track Control Arm	274 280 285 288 294 411 414 420	**BMW** **BRILLIANCE BMW**
17978 01 Reparatursatz, Lenker / Repair Kit, link	276 281 285 289 295 411 414 421	**BMW** **BRILLIANCE BMW**
17981 02 Stange/Strebe, Stabilisator / Link Stabiliser	277 282 285 289 296 411 414 421	**BMW** **BRILLIANCE BMW**
17988 02 Spurstange / Rod Assembly	271	**BMW**
17996 02 Spurstange / Rod Assembly	271	**BMW**
18003 02 Spurstangenkopf / Tie Rod End	272 280 284 284 287 287 293 410 410 413 413 420 420	**BMW** **BRILLIANCE BMW**
18004 02 Spurstangenkopf / Tie Rod End	272 272 280 284 284 287 287 293 410 410 413 413 420 420	**BMW** **BRILLIANCE BMW**
18034 01 Spurstangenkopf / Tie Rod End	985 1075 1188	**MERCEDES-BENZ**
18048 02 Stange/Strebe, Stabilisator / Link Stabiliser	657 658 660 661 663 665 667 669 675 676 680 682 683 709 736 739	**FORD**
18431 01 Spurstange / Rod Assembly	1151	**MERCEDES-BENZ**
18434 01 Spurstangenkopf / Tie Rod End	1152 1154	**MERCEDES-BENZ**
18874 01 Spurstangenkopf	1228 1233 1236	**MERCEDES-BENZ**
18874 03 Spurstangenkopf / Tie Rod End	1228 1233 1236	**MERCEDES-BENZ**
18875 03 Trag-/Führungsgelenk / Ball Joint	1203 1204 1205 1207 1209 1212 1214 1215 1217	**MERCEDES-BENZ**
18876 02 Axialgelenk, Spurstange / Tie Rod Axle Joint	1203 1204 1205 1207 1209 1211 1214 1215 1216	**MERCEDES-BENZ**
19139 03 Spurstangenkopf / Tie Rod End	743 744 745 746 747	**FORD**
19247 01 Lagerung, Lenker / Control Arm-/Trailing Arm Bush	481	**CITROËN**
19251 03 Spurstangenkopf / Tie Rod End	485 503 504 505 627 628 646 902	**CITROËN** **FIAT** **LANCIA**
19257 01 Achskörperlager / Hub Carrier Bush	525 528 531 535 537	**CITROËN**
19306 01 Stange/Strebe, Stabilisator / Link Stabiliser	444	**CITROËN**

Artikelnummer Article No.	Seite Page	Hersteller Manufacturer
19307 01 Achskörperlager / Hub Carrier Bush	526 528 531 535 537	CITROËN
19308 01 Stange/Strebe, Radaufhängung / Link, wheel suspension	344 347	BMW
19309 01 Stange/Strebe, Radaufhängung / Link, wheel suspension	344 347	BMW
19387 02 Stange/Strebe, Stabilisator / Link Stabiliser	343 347	BMW
19499 02 Spurstangenkopf / Tie Rod End	3 20 23 573 574 577 642 643 644 889 891	ALFA ROMEO FIAT LANCIA
19719 02 Spurstangenkopf / Tie Rod End	1202 1204 1205 1207 1209 1211 1214 1215	MERCEDES-BENZ
19722 01 Axialgelenk, Spurstange / Tie Rod Axle Joint	1228 1228 1233 1233 1236 1236	MERCEDES-BENZ
19740 04 Spurstangenkopf / Tie Rod End	792	HONDA
19941 01 Lagerung, Lenker / Control Arm-/Trailing Arm Bush	715 717 720 722 724 726	FORD
19945 01 Achskörperlager / Hub Carrier Bush	1106 1106 1115	MERCEDES-BENZ
19946 01 Achskörperlagersatz / Axle beam mounting kit	1106 1115	MERCEDES-BENZ
19956 01 Axialgelenk, Spurstange / Tie Rod Axle Joint	1005	MERCEDES-BENZ
19957 02 Spurstangenkopf / Tie Rod End	1005	MERCEDES-BENZ
19958 01 Trag-/Führungsgelenk / Ball Joint	1006 1006	MERCEDES-BENZ
19981 02 Spurstangenkopf / Tie Rod End	1005	MERCEDES-BENZ
20028 01 Lenker, Radaufhängung / Track Control Arm	651	FIAT
20029 01 Lenker, Radaufhängung / Track Control Arm	651	FIAT
20031 04 Spurstangenkopf / Tie Rod End	614	FIAT
20041 02 Spurstangenkopf / Tie Rod End	3 20 23 573 574 577 642 643 644 889 891	ALFA ROMEO FIAT LANCIA
20050 02 Trag-/Führungsgelenk / Ball Joint	14	ALFA ROMEO
20069 02 Spurstangenkopf / Tie Rod End	884 885	LADA
20188 01 Spurstangenkopf / Tie Rod End	738	FORD
20325 01 Spurstangenkopf / Tie Rod End	738 739	FORD
20338 03 Lenker, Radaufhängung / Track Control Arm	614 615	FIAT
20346 03 Spurstangenkopf / Tie Rod End	13 578 894 895	ALFA ROMEO FIAT LANCIA
20498 01 Lenkgestänge / Steering Linkage	1011 1016 1051 1055	MERCEDES-BENZ
20578 01 Reparatursatz, Lenker / Repair Kit, link	256 260 266 406 408	BMW
20731 03 Stange/Strebe, Radaufhängung / Link, wheel suspension	961 965 977 994 1003 1014 1019 1027 1035 1038 1050 1053 1057 1062 1067 1078 1084 1088 1093 1105 1114 1190 1197 1200	MERCEDES-BENZ
20965 01 Stabilisatorlager / Anti-roll Bar Bush Kit	1214 1216 1217	MERCEDES-BENZ
20967 01 Axialgelenk, Spurstange / Tie Rod Axle Joint	273	BMW
20992 02 Lenker, Radaufhängung / Track Control Arm	1171 1176	MERCEDES-BENZ
20993 02 Lenker, Radaufhängung / Track Control Arm	1171 1176	MERCEDES-BENZ
20994 02 Lagerung, Radlagergehäuse Bearing, wheel bearing housing	1128 1174 1177	MERCEDES-BENZ
21025 01 Reparatursatz, Lenker / Repair Kit, link	256 260 266	BMW
21029 01 Lenker, Radaufhängung / Track Control Arm	80 92 101 110 117 155 169 191 198 219 225 227	AUDI AUDI - FAW AUDI

Artikelnummer Article No.	Seite Page	Hersteller Manufacturer
21030 01	80 92 101	**AUDI**
Lenker, Radaufhängung / Track Control Arm	110 117 155	
	169 191 198	
	219 225 228	**AUDI - FAW AUDI**
21074 01	1012 1017 1052	**MERCEDES-BENZ**
Lagerung, Lenker / Control Arm-/Trailing Arm Bush	1056 1101 1111	
	1196	
21085 01	1012 1012 1017	**MERCEDES-BENZ**
Lagerung, Lenker / Control Arm-/Trailing Arm Bush	1017 1052 1056	
	1196 1196	
21113 01 (x2)	55 62 62	**AUDI**
Lagerung, Lenker / Control Arm-/Trailing Arm Bush	211 214	
21153 02	1022 1030 1036	**MERCEDES-BENZ**
Axialgelenk, Spurstange / Tie Rod Axle Joint	1048 1059 1064	
	1068 1118 1131	
	1171 1176 1191	
	1242	**MERCEDES-BENZ - BEIJING BENZ (BBDC)**
21154 02	1170 1175 1191	**MERCEDES-BENZ**
Spurstangenkopf / Tie Rod End		
21188 01	653 721 723	**FORD**
Spurstangenkopf / Tie Rod End	725	
21189 01	653 722 724	**FORD**
Spurstangenkopf / Tie Rod End	725	
21195 01	617 618 619	**FIAT**
Spurstangenkopf / Tie Rod End	620	
	900	**LANCIA**
21197 01	798	**HONDA**
Lenker, Radaufhängung / Track Control Arm		
21198 01	798	**HONDA**
Lenker, Radaufhängung / Track Control Arm		
21209 01	1173 1176	**MERCEDES-BENZ**
Spurstange / Rod Assembly		
21210 01	1195	**MERCEDES-BENZ**
Lenkgestänge / Steering Linkage		
21236 01	64 212 212	**AUDI**
Achskörperlager / Hub Carrier Bush	215 215	
21315 01	1011 1017 1051	**MERCEDES-BENZ**
Lenker, Radaufhängung / Track Control Arm	1055 1195	
21379 02 (x1)	278 283 286	**BMW**
Achskörperlager / Hub Carrier Bush	290 297 397	
	422	**BRILLIANCE BMW**
21380 02 (x1)	278 283 286	**BMW**
Achskörperlager / Hub Carrier Bush	290 297 397	
	422	**BRILLIANCE BMW**
21381 01 (x2)	278 283 286	**BMW**
Achskörperlager / Hub Carrier Bush	290 297 397	
	412 415	
	422	**BRILLIANCE BMW**

Artikelnummer Article No.	Seite Page	Hersteller Manufacturer
21382 01 (x2)	278 283 286	**BMW**
Achskörperlager / Hub Carrier Bush	291 297 397	
	412 415	
	422	**BRILLIANCE BMW**
21383 01	257 261 267	**BMW**
Lagerung, Lenker / Control Arm-/Trailing Arm Bush	270 277 282	
	286 290 297	
	397 412 415	
	417	
	422	**BRILLIANCE BMW**
21395 01	943	**MAZDA**
Lenker, Radaufhängung / Track Control Arm		
21396 01	943	**MAZDA**
Lenker, Radaufhängung / Track Control Arm		
21424 01	273 280 284	**BMW**
Axialgelenk, Spurstange / Tie Rod Axle Joint	284 288 293	
	410 410 413	
	413	
	420 420	**BRILLIANCE BMW**
21554 02	85 96 161	**AUDI**
Stange/Strebe, Stabilisator / Link Stabiliser	174	
	226 228	**AUDI - FAW AUDI**
21555 02	85 96 161	**AUDI**
Stange/Strebe, Stabilisator / Link Stabiliser	174	
	226 228	**AUDI - FAW AUDI**
21607 03	59 210 213	**AUDI**
Spurstange / Rod Assembly		
21608 03	59 210 213	**AUDI**
Spurstange / Rod Assembly		
21609 01	77 77 89	**AUDI**
Axialgelenk, Spurstange / Tie Rod Axle Joint	89 152 166	
	190 190 198	
	229	**AUDI - FAW AUDI**
21610 02	60 210 210	**AUDI**
Spurstangenkopf / Tie Rod End	213 213	
21611 02	60 211 213	**AUDI**
Spurstangenkopf / Tie Rod End	213	
21612 01	80 92 101	**AUDI**
Lenker, Radaufhängung / Track Control Arm	110 118 124	
	129 155 169	
	191	
	221	**AUDI - FAW AUDI**
21613 01	81 93 101	**AUDI**
Lenker, Radaufhängung / Track Control Arm	110 118 124	
	129 156 170	
	191	
	221	**AUDI - FAW AUDI**
21614 01	81 93 102	**AUDI**
Lenker, Radaufhängung / Track Control Arm	111 118 125	
	130 156 170	
	221	**AUDI - FAW AUDI**
21615 01	82 94 102	**AUDI**
Lenker, Radaufhängung / Track Control Arm	111 119 125	
	130 157 171	
	221	**AUDI - FAW AUDI**

ZF Friedrichshafen AG | ZF Services | Obere Weiden 12 | 97424 Schweinfurt | Germany | info.zf-services@zf.com | www.zf.com

Artikelnummer Article No.	Seite Page	Hersteller Manufacturer
21666 02 Spurstange / Rod Assembly	271 279 284 287 292 410 413 420	BMW BRILLIANCE BMW
21667 02 Trag-/Führungsgelenk / Ball Joint	1070 1122 1134 1172	MERCEDES-BENZ
21671 02 Spurstange / Rod Assembly	272 279 284 287 292 410 413 420	BMW BRILLIANCE BMW
21672 01 Lenkgestänge / Steering Linkage	439 440 1195	CHRYSLER MERCEDES-BENZ
21685 01 Reparatursatz, Radaufhängung Repair Kit, wheel suspension	960 965 976 992 1002 1013 1018 1077 1083 1088 1092 1104 1113 1189	MERCEDES-BENZ
21697 01 Axialgelenk, Spurstange / Tie Rod Axle Joint	61 211 214	AUDI
21749 02 Lenker, Radaufhängung / Track Control Arm	1012 1017 1051 1055 1099 1109 1195	MERCEDES-BENZ
21750 01 Lenker, Radaufhängung / Track Control Arm	1012 1017 1051 1055 1099 1110 1196	MERCEDES-BENZ
21823 02 Lenker, Radaufhängung / Track Control Arm	1012 1017 1051 1055 1196	MERCEDES-BENZ
21855 02 Spurstange / Rod Assembly	60	AUDI
21856 02 Spurstange / Rod Assembly	60	AUDI
22003 03 Stange/Strebe, Stabilisator / Link Stabiliser	687 689 691	FORD
22004 02 Reparatursatz,Trag-/Führungsgelenk Repair Kit, ball joint	687 687 689 689 691	FORD
22064 01 Achskörperlager / Hub Carrier Bush	1006	MERCEDES-BENZ
22065 01 Achskörperlager / Hub Carrier Bush	1007	MERCEDES-BENZ
22068 01 Lagerung, Lenker / Control Arm-/Trailing Arm Bush	1006	MERCEDES-BENZ
22088 02 Stange/Strebe, Stabilisator / Link Stabiliser	1229 1234 1237	MERCEDES-BENZ
22089 02 Stange/Strebe, Stabilisator / Link Stabiliser	1229 1234 1237	MERCEDES-BENZ
22214 01 Stabilisatorlager / Anti-roll Bar Bush Kit	1230 1235 1237	MERCEDES-BENZ
22250 02 Axialgelenk, Spurstange / Tie Rod Axle Joint	61	AUDI
22251 03 Spurstangenkopf / Tie Rod End	61	AUDI
22252 03 Spurstangenkopf / Tie Rod End	61	AUDI
22282 01 Axialgelenk, Spurstange / Tie Rod Axle Joint	61	AUDI
22304 01 Stabilisatorlager / Anti-roll Bar Bush Kit	86 96 161 174 193 199	AUDI
22314 01 Axialgelenk, Spurstange / Tie Rod Axle Joint	944 945 954 956	MAZDA
22339 04 Trag-/Führungsgelenk / Ball Joint	447 450 525 528 530 534 536	CITROËN
22349 01 Lenker, Radaufhängung / Track Control Arm	383 418	BMW
22350 01 Lenker, Radaufhängung / Track Control Arm	383 418	BMW
22357 01 Achsstrebenlager / Tie Bar Bush	1174	MERCEDES-BENZ
22394 02 Reparatursatz,Trag-/Führungsgelenk Repair Kit, ball joint	1229 1229 1234 1234 1237	MERCEDES-BENZ
22399 01 Achsträgerlager / Mounting, axle bracket	63	AUDI
22402 01 Lagerung, Lenker / Control Arm-/Trailing Arm Bush	1071 1127 1138 1173 1176 1181 1185 1192 1244	MERCEDES-BENZ MERCEDES-BENZ - BEIJING BENZ (BBDC)
22408 01 Spurstangenkopf / Tie Rod End	816 817 818 819 820 835	HYUNDAI
22409 01 Axialgelenk, Spurstange / Tie Rod Axle Joint	801 802 816 817 826 827	HYUNDAI
22410 01 Axialgelenk, Spurstange / Tie Rod Axle Joint	809 822 824	HYUNDAI
22411 01 Achskörperlager / Hub Carrier Bush	1175 1175 1177	MERCEDES-BENZ

Artikelnummer Article No.	Seite Page	Hersteller Manufacturer
22412 01 Axialgelenk, Spurstange / Tie Rod Axle Joint	820 825 828 832 836	HYUNDAI
22423 01 Lagerung, Lenker / Control Arm-/Trailing Arm Bush	1006	MERCEDES-BENZ
22475 03 Lenker, Radaufhängung / Track Control Arm	62	AUDI
22509 01 Achskörperlager / Hub Carrier Bush	444 513	CITROËN
22513 01 Lagerung, Lenker / Control Arm-/Trailing Arm Bush	515 516 518 520	CITROËN
22651 02 Stange/Strebe, Stabilisator / Link Stabiliser	457 458 460	CITROËN
22684 02 Axialgelenk, Spurstange / Tie Rod Axle Joint	564 565 566	DAIHATSU
22688 02 Trag-/Führungsgelenk / Ball Joint	778 779 780 782 784 785 786 787 790 793 795	HONDA
22690 01 Stange/Strebe, Stabilisator / Link Stabiliser	782 787 796	HONDA
22696 02 Spurstangenkopf / Tie Rod End	940 941 943 944 945 946 947 948 955 956	MAZDA
22698 01 Stange/Strebe, Stabilisator / Link Stabiliser	944 945	MAZDA
22700 02 Axialgelenk, Spurstange / Tie Rod Axle Joint	1262 1264 1265 1266	MITSUBISHI
22724 01 Stange/Strebe, Stabilisator / Link Stabiliser	470 472 473 518 520	CITROËN
22752 02 Stange/Strebe, Stabilisator / Link Stabiliser	278 282 286 290 297 422	BMW BRILLIANCE BMW
22755 01 Reparatursatz, Lenker / Repair Kit, link	1012 1017 1196	MERCEDES-BENZ
22764 01 Lagerung, Lenker / Control Arm-/Trailing Arm Bush	1152 1154	MERCEDES-BENZ
22775 01 Lenker, Radaufhängung / Track Control Arm	686 688 690	FORD
22776 01 Lenker, Radaufhängung / Track Control Arm	687 689 690	FORD
22777 01 Lenker, Radaufhängung / Track Control Arm	676 681 683 735	FORD
22778 01 Lenker, Radaufhängung / Track Control Arm	676 681 683 736	FORD
22779 01 Lenker, Radaufhängung / Track Control Arm	708	FORD
22780 01 Lenker, Radaufhängung / Track Control Arm	709	FORD
22781 01 Lenker, Radaufhängung / Track Control Arm	679	FORD
22782 01 Lenker, Radaufhängung / Track Control Arm	679	FORD
22783 01 Lenker, Radaufhängung / Track Control Arm	32 36 201 203	AUDI
22784 01 Lenker, Radaufhängung / Track Control Arm	32 36 201 203	AUDI
22785 01 Lenker, Radaufhängung / Track Control Arm	482 483 484 584 585 640 641 642	CITROËN FIAT
22786 01 Lenker, Radaufhängung / Track Control Arm	482 483 484 584 585 640 641 642	CITROËN FIAT
22815 01 Lenker, Radaufhängung / Track Control Arm	102 111 119 126 131 221	AUDI AUDI - FAW AUDI
22816 02 Lenker, Radaufhängung / Track Control Arm	82 94 157 171 191 225 228	AUDI AUDI - FAW AUDI
23010 02 Stange/Strebe, Stabilisator / Link Stabiliser	1006	MERCEDES-BENZ
23039 01 Stange/Strebe, Stabilisator / Link Stabiliser	936 937 938 939 944 945 946 947 948 954 957	MAZDA
24512 01 Lagerung, Lenker / Control Arm-/Trailing Arm Bush	513	CITROËN
24534 02 Spurstangenkopf / Tie Rod End	486 489 491 493 495 497 586 589 591 593 595 596	CITROËN FIAT

ZF Friedrichshafen AG | ZF Services | Obere Weiden 12 | 97424 Schweinfurt | Germany | info.zf-services@zf.com | www.zf.com

Artikelnummer Article No.	Seite Page	Hersteller Manufacturer
24538 02 Trag-/Führungsgelenk / Ball Joint	487 490 492 587 590 592	CITROËN FIAT
24539 01 Trag-/Führungsgelenk / Ball Joint	488 490 493 588 590 592	CITROËN FIAT
24548 01 Lagerung, Lenker / Control Arm-/Trailing Arm Bush	657 658 658 660 660 661 661 663 663 665 665 667 667 669 669 671 671 673 673 675 679 679 683 709 709	FORD
24597 01 Achskörperlager / Hub Carrier Bush	1230 1235 1237	MERCEDES-BENZ
24636 02 Lagerung, Lenker / Control Arm-/Trailing Arm Bush	1203 1204 1206 1207 1210 1212 1214 1216 1217	MERCEDES-BENZ
24637 02 (x2) Stange/Strebe, Stabilisator / Link Stabiliser	162 175 199	AUDI
24652 01 Lenker, Radaufhängung / Track Control Arm	939 946 947 948 957	MAZDA
24653 01 Lenker, Radaufhängung / Track Control Arm	939 946 947 948 957	MAZDA
24656 01 Lenker, Radaufhängung / Track Control Arm	1261 1263 1264 1265 1266	MITSUBISHI
24657 01 Lenker, Radaufhängung / Track Control Arm	1262 1263 1264 1265 1266	MITSUBISHI
24664 01 Lenker, Radaufhängung / Track Control Arm	1272 1273	MITSUBISHI
24665 01 Lenker, Radaufhängung / Track Control Arm	1272 1273	MITSUBISHI
24683 01 Trag-/Führungsgelenk / Ball Joint	874 875	KIA
24684 01 Spurstangenkopf / Tie Rod End	858 859 864 874 875 876 877	KIA
24685 02 Lenker, Radaufhängung / Track Control Arm	809 823 824	HYUNDAI
24686 02 Lenker, Radaufhängung / Track Control Arm	809 823 824	HYUNDAI
24688 01 Stange/Strebe, Stabilisator / Link Stabiliser	810 823 824	HYUNDAI
24689 01 Stange/Strebe, Stabilisator / Link Stabiliser	810 812 813 823 824 825 836 863	HYUNDAI KIA
24692 01 Trag-/Führungsgelenk / Ball Joint	832	HYUNDAI
24693 01 Stange/Strebe, Stabilisator / Link Stabiliser	812 813 832	HYUNDAI
24696 01 Stange/Strebe, Stabilisator / Link Stabiliser	832 1265 1266	HYUNDAI MITSUBISHI
24697 01 Trag-/Führungsgelenk / Ball Joint	832	HYUNDAI
24700 01 Lenker, Radaufhängung / Track Control Arm	763 764 765 766 767 768 770 771 773	HONDA
24701 01 Lenker, Radaufhängung / Track Control Arm	763 764 765 766 767 768 770 771 773	HONDA
24708 01 Lenker, Radaufhängung / Track Control Arm	778 779 780 782 784 787 788 791 793	HONDA
24709 01 Lenker, Radaufhängung / Track Control Arm	778 780 781 783 784 787 788 791 793	HONDA
24724 01 Stange/Strebe, Stabilisator / Link Stabiliser	1230 1235 1238	MERCEDES-BENZ
24725 01 Stabilisatorlager / Anti-roll Bar Bush Kit	1230 1235 1238	MERCEDES-BENZ
24739 03 Spurstangenkopf / Tie Rod End	56 56	AUDI
24740 03 Spurstangenkopf / Tie Rod End	56 56	AUDI
24913 01 Achsstrebenlager / Tie Bar Bush	1166 1169 1174 1174	MERCEDES-BENZ
24914 01 Achsstrebenlager / Tie Bar Bush	1166 1170 1175	MERCEDES-BENZ
24915 01 Achsstrebenlager / Tie Bar Bush	1166 1166 1170	MERCEDES-BENZ
24938 01 Stange/Strebe, Stabilisator / Link Stabiliser	936 937 938 939 944 945 946 947 948 954 957	MAZDA
25039 02 Stange/Strebe, Stabilisator / Link Stabiliser	1102 1111	MERCEDES-BENZ
25040 02 Stange/Strebe, Stabilisator / Link Stabiliser	1102 1112	MERCEDES-BENZ

Artikelnummer Article No.	Seite Page	Hersteller Manufacturer
25094 02 Stange/Strebe, Radaufhängung / Link, wheel suspension	1166 1169	MERCEDES-BENZ
25095 01 Stange/Strebe, Radaufhängung / Link, wheel suspension	1166 1169	MERCEDES-BENZ
25096 01 Lenker, Radaufhängung / Track Control Arm	418	BMW
25097 01 Lenker, Radaufhängung / Track Control Arm	418	BMW
25108 02 Axialgelenk, Spurstange / Tie Rod Axle Joint	486 489 491 494 495 497 586 589 591 594 595 597	CITROËN FIAT
25114 01 Lenker, Radaufhängung / Track Control Arm	257 261 267 270 277 282 285 289 296 396 411 421	BMW BRILLIANCE BMW
25115 01 Stange/Strebe, Radaufhängung / Link, wheel suspension	1166 1169	MERCEDES-BENZ
25170 02 Spurstangenkopf / Tie Rod End	1021 1029 1036 1048 1058 1064 1198	MERCEDES-BENZ
25171 02 Spurstangenkopf / Tie Rod End	1021 1029 1036 1048 1058 1064 1198	MERCEDES-BENZ
25172 02 Stange/Strebe, Stabilisator / Link Stabiliser	1025 1033 1037 1049 1060 1066	MERCEDES-BENZ
25173 02 Stange/Strebe, Radaufhängung / Link, wheel suspension	1027 1035 1039 1050 1062 1067 1200	MERCEDES-BENZ
25176 01 Lagerung, Lenker / Control Arm-/Trailing Arm Bush	656 658 660 661 663 663 665 665 667 667 669 669 671 671 673 673 675 679 679 683 709 709	FORD
25217 01 Axialgelenk, Spurstange / Tie Rod Axle Joint	568 850 856 857	DAIMLER JAGUAR
25256 01 Axialgelenk, Spurstange / Tie Rod Axle Joint	511	CITROËN
25291 01 Lagerung, Lenker / Control Arm-/Trailing Arm Bush	706	FORD
25320 01 (x2) Lagerung, Lenker / Control Arm-/Trailing Arm Bush	1248 1251	MINI
25323 02 Spurstangenkopf / Tie Rod End	579	FIAT
25324 02 Spurstangenkopf / Tie Rod End	579	FIAT
25329 02 Axialgelenk, Spurstange / Tie Rod Axle Joint	64 69 74	AUDI
25332 01 Spurstange / Rod Assembly	194	AUDI
25336 01 Spurstangenkopf / Tie Rod End	194 194	AUDI
25341 01 Spurstangenkopf / Tie Rod End	208 208	AUDI
25342 01 Spurstangenkopf / Tie Rod End	208 208	AUDI
25343 01 Axialgelenk, Spurstange	208	AUDI
25343 02 Axialgelenk, Spurstange / Tie Rod Axle Joint	208	AUDI
25344 02 Stange/Strebe, Stabilisator / Link Stabiliser	1230 1235 1237	MERCEDES-BENZ
25345 02 Stange/Strebe, Stabilisator / Link Stabiliser	1230 1235 1237	MERCEDES-BENZ
25367 01 Lenker, Radaufhängung / Track Control Arm	275 281 285 288 294 411 414 421	BMW BRILLIANCE BMW
25368 01 Lenker, Radaufhängung / Track Control Arm	275 281 285 288 295 411 414 421	BMW BRILLIANCE BMW
25377 02 Reparatursatz, Lenker / Repair Kit, link	344 347 347 383	BMW
25383 01 Trag-/Führungsgelenk / Ball Joint	1248 1251	MINI
25384 02 Trag-/Führungsgelenk / Ball Joint	1248 1251	MINI
25385 02 Trag-/Führungsgelenk / Ball Joint	1248 1251	MINI
25386 01 (x2) Stange/Strebe, Stabilisator / Link Stabiliser	1249	MINI

ZF Friedrichshafen AG | ZF Services | Obere Weiden 12 | 97424 Schweinfurt | Germany | info.zf-services@zf.com | www.zf.com

Artikelnummer Article No.	Seite Page	Hersteller Manufacturer
25399 01 Lenker, Radaufhängung / Track Control Arm	709	FORD
25400 01 Lenker, Radaufhängung / Track Control Arm	709	FORD
25403 01 Lagerung, Lenker / Control Arm-/Trailing Arm Bush	1024 1032 1037 1043 1046 1049 1060 1065 1147 1149 1199	MERCEDES-BENZ
	1241	MERCEDES-BENZ - BEIJING BENZ (BBDC)
25404 01 Lagerung, Lenker / Control Arm-/Trailing Arm Bush	1024 1032 1037 1037 1049 1049 1060 1066 1199 1199	MERCEDES-BENZ
25427 02 Achskörperlagersatz / Axle beam mounting kit	1028 1035 1039 1200 1202	MERCEDES-BENZ
25428 02 Achskörperlagersatz / Axle beam mounting kit	1028 1035 1039	MERCEDES-BENZ
25443 01 Reparatursatz, Radaufhängung Repair Kit, wheel suspension	1006	MERCEDES-BENZ
25454 01 Axialgelenk, Spurstange / Tie Rod Axle Joint	677 708	FORD
25459 01 Spurstange / Rod Assembly	1228 1233 1236	MERCEDES-BENZ
25461 02 Spurstangenkopf / Tie Rod End	1068 1116 1130 1242	MERCEDES-BENZ
		MERCEDES-BENZ - BEIJING BENZ (BBDC)
25462 02 Spurstangenkopf / Tie Rod End	1068 1117 1130 1242	MERCEDES-BENZ
		MERCEDES-BENZ - BEIJING BENZ (BBDC)
25463 02 Stange/Strebe, Stabilisator / Link Stabiliser	55 58	AUDI
25465 01 Axialgelenk, Spurstange / Tie Rod Axle Joint	894 895	LANCIA
25466 01 Axialgelenk, Spurstange / Tie Rod Axle Joint	655 657 659 661 662 664 666 668 670 672	FORD
25474 01 Axialgelenk, Spurstange / Tie Rod Axle Joint	656 657 659 661 662 664 666 668 670 672	FORD
25487 01 Axialgelenk, Spurstange / Tie Rod Axle Joint	1258 1259	MITSUBISHI
25490 01 Axialgelenk, Spurstange / Tie Rod Axle Joint	617 618 619 620	FIAT
25491 01 Axialgelenk, Spurstange / Tie Rod Axle Joint	686 688 690 740 742	FORD
25492 01 Axialgelenk, Spurstange / Tie Rod Axle Joint	1 4 20 23	ALFA ROMEO
25493 01 Axialgelenk, Spurstange / Tie Rod Axle Joint	514 516 517 519	CITROËN
25497 02 Stange/Strebe, Stabilisator / Link Stabiliser	728 729 730 758 845 846	FORD FORD - CHANGAN FORD MAZDA JAGUAR
25505 01 Spurstangenkopf / Tie Rod End	456 457 460	CITROËN
25506 01 Spurstangenkopf / Tie Rod End	456 457 460	CITROËN
25507 01 Axialgelenk, Spurstange / Tie Rod Axle Joint	456 457 460	CITROËN
25508 01 Spurstangenkopf / Tie Rod End	469 471 472	CITROËN
25509 01 Spurstangenkopf / Tie Rod End	470 471 472	CITROËN
25517 01 Spurstangenkopf / Tie Rod End	575 635 637 893	FIAT LANCIA
25518 01 Axialgelenk, Spurstange / Tie Rod Axle Joint	575 635 637 893	FIAT LANCIA
25519 01 Stange/Strebe, Stabilisator / Link Stabiliser	571 572 576 636 638 710 893 901	FIAT FORD LANCIA
25522 02 Stange/Strebe, Stabilisator / Link Stabiliser	1249 1251 1253 1254 1256	MINI
25524 02 Reparatursatz,Trag-/Führungsgelenk Repair Kit, ball joint	57	AUDI
25525 02 Reparatursatz,Trag-/Führungsgelenk Repair Kit, ball joint	58	AUDI
25534 02 Trag-/Führungsgelenk / Ball Joint	447 450 525 528 530 533	CITROËN
25536 01 Stange/Strebe, Stabilisator / Link Stabiliser	716 718 721	FORD

Artikelnummer Article No.	Seite Page	Hersteller Manufacturer
25537 02 Stange/Strebe, Stabilisator / Link Stabiliser	654 716 718 721 723 725 727	FORD
25538 01 Stange/Strebe, Stabilisator / Link Stabiliser	743 744 745 746 747	FORD
25539 01 Stange/Strebe, Stabilisator / Link Stabiliser	743 744 745 746 747	FORD
25540 02 Trag-/Führungsgelenk / Ball Joint	743 744 745 746 747	FORD
25571 01 Axialgelenk, Spurstange / Tie Rod Axle Joint	100 109 116 123 123 128 218 218 220 220	AUDI AUDI - FAW AUDI
25614 01 Axialgelenk, Spurstange / Tie Rod Axle Joint	194 194	AUDI
25615 02 Spurstangenkopf / Tie Rod End	1096 1108	MERCEDES-BENZ
25616 02 Spurstangenkopf / Tie Rod End	1096 1108	MERCEDES-BENZ
25771 01 Spurstangenkopf	1247 1250	MINI
25771 02 Spurstangenkopf / Tie Rod End	1247 1250	MINI
25772 01 Spurstangenkopf	1247 1250	MINI
25772 02 Spurstangenkopf / Tie Rod End	1248 1250	MINI
25773 01 Spurstange / Rod Assembly	1247	MINI
25774 01 Spurstange / Rod Assembly	1247	MINI
25775 01 Axialgelenk, Spurstange / Tie Rod Axle Joint	714 717 719 722 724 726	FORD
25776 01 Axialgelenk, Spurstange / Tie Rod Axle Joint	714 717 719	FORD
25792 02 Stange/Strebe, Stabilisator / Link Stabiliser	738 739	FORD
25800 01 Stange/Strebe, Stabilisator / Link Stabiliser	1203 1204 1206 1207 1210 1212 1214 1216 1217	MERCEDES-BENZ
25801 01 Stange/Strebe, Stabilisator / Link Stabiliser	1203 1204 1206 1207 1210 1212 1214 1216 1217	MERCEDES-BENZ

Artikelnummer Article No.	Seite Page	Hersteller Manufacturer
25802 01 Stange/Strebe, Stabilisator / Link Stabiliser	1203 1205 1206 1208 1210 1212	MERCEDES-BENZ
25808 02 Trag-/Führungsgelenk / Ball Joint	728 728 729 729 730 730 758	FORD FORD - CHANGAN FORD MAZDA
25809 01 Stange/Strebe, Stabilisator / Link Stabiliser	845 847	JAGUAR
25810 02 Stange/Strebe, Stabilisator / Link Stabiliser	728 731 758	FORD FORD - CHANGAN FORD MAZDA
25811 02 Stange/Strebe, Stabilisator / Link Stabiliser	729	FORD
25812 01 Spurstangenkopf / Tie Rod End	727 728 730 758	FORD FORD - CHANGAN FORD MAZDA
25813 01 (x2) Lagerung, Lenker / Control Arm-/Trailing Arm Bush	715 717 720	FORD
25850 02 Spurstange / Rod Assembly	398	BMW
25854 01 Achskörperlager / Hub Carrier Bush	345 348	BMW
25855 02 Lenker, Radaufhängung / Track Control Arm	344 348 356 365 374 376 385 426	BMW BRILLIANCE BMW
25857 01 Stange/Strebe, Stabilisator / Link Stabiliser	104 113 121 127 132 219 222	AUDI AUDI - FAW AUDI
25858 01 Stange/Strebe, Stabilisator / Link Stabiliser	104 113 121 127 132 219 222	AUDI AUDI - FAW AUDI
25860 01 (x2) Achsträgerlager / Mounting, axle bracket	107 114 220 222	AUDI AUDI - FAW AUDI
25861 01 (x2) Achsträgerlager / Mounting, axle bracket	107 114 220 223	AUDI AUDI - FAW AUDI
25862 01 Spurstange / Rod Assembly	99 108 115 218	AUDI AUDI - FAW AUDI
25863 01 Spurstangenkopf / Tie Rod End	77 89 99 99 108 108 115 115 151 165 190 190 197 218 218 225 227 229	AUDI AUDI - FAW AUDI
25868 02 Spurstangenkopf / Tie Rod End	398 398	BMW

ZF Friedrichshafen AG | ZF Services | Obere Weiden 12 | 97424 Schweinfurt | Germany | info.zf-services@zf.com | www.zf.com

Artikelnummer Article No.	Seite Page	Hersteller Manufacturer
25869 01 Axialgelenk, Spurstange / Tie Rod Axle Joint	399	BMW
25870 02 Stange/Strebe, Stabilisator / Link Stabiliser	399	BMW
25871 02 Stange/Strebe, Stabilisator / Link Stabiliser	399	BMW
25881 01 (x4) Lagerung, Lenker / Control Arm-/Trailing Arm Bush	86 97	AUDI
25885 01 Stange/Strebe, Stabilisator / Link Stabiliser	63 212 215	AUDI
25886 01 Stange/Strebe, Stabilisator / Link Stabiliser	63 212 215	AUDI
25894 02 Lenker, Radaufhängung / Track Control Arm	193	AUDI
25895 01 Spurstange / Rod Assembly	384	BMW
25896 02 Spurstangenkopf / Tie Rod End	349 349 359 359 373 373 375 375 384 384 425 425	BMW BRILLIANCE BMW
25897 02 Axialgelenk, Spurstange / Tie Rod Axle Joint	384 384	BMW
25898 02 Stange/Strebe, Radaufhängung / Link, wheel suspension	385	BMW
25899 02 Stange/Strebe, Radaufhängung / Link, wheel suspension	385	BMW
25900 02 Stange/Strebe, Stabilisator / Link Stabiliser	385	BMW
25901 02 Stange/Strebe, Stabilisator / Link Stabiliser	385	BMW
25904 02 Stange/Strebe, Stabilisator / Link Stabiliser	385	BMW
25905 02 Stange/Strebe, Stabilisator / Link Stabiliser	385	BMW

Artikelnummer Article No.	Seite Page	Hersteller Manufacturer
25909 01 (x Lagerung, Lenker / Control Arm-/Trailing Arm Bush	84 95 103 112 120 159 173 192 199 219 226 228	AUDI AUDI - FAW AUDI
25924 01 Lenker, Radaufhängung / Track Control Arm	255 260 263 266 269 406 408	BMW
25925 01 Lenker, Radaufhängung / Track Control Arm	255 260 263 266 269 406 408	BMW
25926 01 Achskörperlager / Hub Carrier Bush	278 283 286 291 297	BMW
25927 01 (x1) Achskörperlager / Hub Carrier Bush	235 238 242 278 283 286 291 297 308 317 325 329 394 397 412 422	BMW BRILLIANCE BMW
25941 02 Lenker, Radaufhängung / Track Control Arm	373 376 384	BMW
25942 02 Lenker, Radaufhängung / Track Control Arm	374 376 384	BMW
25947 01 Achskörperlager / Hub Carrier Bush	163 175 226 228	AUDI AUDI - FAW AUDI
25948 01 Achskörperlager / Hub Carrier Bush	163 176 226 228	AUDI AUDI - FAW AUDI
25950 01 (x Lagerung, Lenker / Control Arm-/Trailing Arm Bush	103 112 120 127 132 219 222	AUDI AUDI - FAW AUDI
25962 03 Spurstange / Rod Assembly	210 213	AUDI
25963 03 Spurstange / Rod Assembly	210 213	AUDI
25964 01 Axialgelenk, Spurstange	210 213	AUDI
25964 02 Axialgelenk, Spurstange / Tie Rod Axle Joint	211 214	AUDI
25972 01 Spurstangenkopf / Tie Rod End	77 77 89 89 99 99 109 116 123 123 128 152 166 176 183 188 198 220 220 225 227 229	AUDI AUDI - FAW AUDI
25974 02 Trag-/Führungsgelenk / Ball Joint	276 295 332 337	BMW
25975 02 Trag-/Führungsgelenk / Ball Joint	276 296 332 337	BMW

Artikelnummer Article No.	Seite Page	Hersteller Manufacturer
25979 02 Spurstange / Rod Assembly	55	AUDI
25980 01 Spurstange / Rod Assembly	55	AUDI
25983 01 Spurstangenkopf / Tie Rod End	56	AUDI
25984 01 Spurstangenkopf / Tie Rod End	56	AUDI
25985 02 Stange/Strebe, Stabilisator / Link Stabiliser	277 296	BMW
25986 02 Stange/Strebe, Stabilisator / Link Stabiliser	277 296	BMW
25990 01 Lenker, Radaufhängung / Track Control Arm	345 348 356 365 374 376 383 385 399 418 426	BMW BRILLIANCE BMW
25993 01 (x2) Lagerung, Lenker / Control Arm-/Trailing Arm Bush	715 717 720 722 722 724 724 726 726	FORD
25994 01 Lagerung, Lenker / Control Arm-/Trailing Arm Bush	87 97	AUDI
25995 01 Lagerung, Lenker / Control Arm-/Trailing Arm Bush	87 97	AUDI
26000 02 Spurstangenkopf / Tie Rod End	684 703 922	FORD MAZDA
26001 02 Spurstangenkopf / Tie Rod End	684 703 922	FORD MAZDA
26002 01 Axialgelenk, Spurstange / Tie Rod Axle Joint	684 703 922	FORD MAZDA
26003 02 Reparatursatz,Trag-/Führungsgelenk Repair Kit, ball joint	684 704 922	FORD MAZDA
26004 02 Stange/Strebe, Stabilisator / Link Stabiliser	685 704 922	FORD MAZDA
26008 02 Spurstangenkopf / Tie Rod End	1021 1029	MERCEDES-BENZ
26009 02 Spurstangenkopf / Tie Rod End	1022 1030	MERCEDES-BENZ
26010 01 Axialgelenk, Spurstange / Tie Rod Axle Joint	1022 1030	MERCEDES-BENZ
26011 02 Spurstangenkopf / Tie Rod End	1117 1130 1170	MERCEDES-BENZ
26012 02 Spurstangenkopf / Tie Rod End	1117 1131 1171	MERCEDES-BENZ
26013 01 Axialgelenk, Spurstange / Tie Rod Axle Joint	1171	MERCEDES-BENZ
26015 02 Stange/Strebe, Stabilisator / Link Stabiliser	1231	MERCEDES-BENZ
26016 02 Trag-/Führungsgelenk / Ball Joint	1231	MERCEDES-BENZ
26043 01 Lagerung, Lenker / Control Arm-/Trailing Arm Bush	1060 1066 1070 1124 1136 1192 1244	MERCEDES-BENZ MERCEDES-BENZ - BEIJING BENZ (BBDC)
26044 01 Lagerung, Lenker / Control Arm-/Trailing Arm Bush	1124 1136 1244	MERCEDES-BENZ MERCEDES-BENZ - BEIJING BENZ (BBDC)
26047 02 Trag-/Führungsgelenk / Ball Joint	447 450 525 531 533	CITROËN
26050 02 Stange/Strebe, Stabilisator / Link Stabiliser	209	AUDI
26051 02 Stange/Strebe, Stabilisator / Link Stabiliser	210	AUDI
26059 01 Axialgelenk, Spurstange / Tie Rod Axle Joint	461 463	CITROËN
26060 02 Trag-/Führungsgelenk / Ball Joint	728 729 730 845 846	FORD JAGUAR
26091 01 Achskörperlager / Hub Carrier Bush	706	FORD
26098 01 Lagerung, Lenker / Control Arm-/Trailing Arm Bush	247 253	BMW
26099 01 Lagerung, Lenker / Control Arm-/Trailing Arm Bush	333 337	BMW
26102 01 Lagerung, Lenker / Control Arm-/Trailing Arm Bush	654 715 718 720 723 725 727	FORD
26103 01 Lagerung, Lenker / Control Arm-/Trailing Arm Bush	654 715 720 723 727	FORD
26104 01 Lagerung, Lenker / Control Arm-/Trailing Arm Bush	715 721 723 727	FORD
26520 02 Spurstangenkopf / Tie Rod End	1231	MERCEDES-BENZ

Artikelnummer Article No.	Seite Page	Hersteller Manufacturer
26565 01 Lagerung, Lenker / Control Arm-/Trailing Arm Bush	687 687 689 689 691	**FORD**
26567 01 Achskörperlager / Hub Carrier Bush	58	**AUDI**
26568 01 Lagerung, Lenker / Control Arm-/Trailing Arm Bush	718 725	**FORD**
26574 01 Lagerung, Lenker / Control Arm-/Trailing Arm Bush	1229 1229 1232 1234 1234 1237 1239 1240	**MERCEDES-BENZ**
26577 01 Stabilisatorlager / Anti-roll Bar Bush Kit	535 537	**CITROËN**
26578 01 Achskörperlager / Hub Carrier Bush	486 504 505 506 628 629 646 902	**CITROËN** **FIAT** **LANCIA**
26589 01 Lagerung, Lenker / Control Arm-/Trailing Arm Bush	276 281 285 289 296 411 414	**BMW**
26592 01 Stabilisatorlager / Anti-roll Bar Bush Kit	486	**CITROËN**
26593 01 (x2) Lagerung, Lenker / Control Arm-/Trailing Arm Bush	1230 1235 1237	**MERCEDES-BENZ**
26602 01 Achskörperlager / Hub Carrier Bush	1191	**MERCEDES-BENZ**
26603 01 Lagerung, Lenker / Control Arm-/Trailing Arm Bush	41 43 47 50 52 53 146 149	**AUDI**
26605 01 Lagerung, Lenker / Control Arm-/Trailing Arm Bush	687 687 689 689 691	**FORD**
26606 01 Lagerung, Lenker / Control Arm-/Trailing Arm Bush	62 211 211 214 214	**AUDI**
26608 01 Lagerung, Lenker / Control Arm-/Trailing Arm Bush	41 43 52 54 147 149	**AUDI**
26609 01 Achskörperlager / Hub Carrier Bush	663 665 667 669 671 673 682 933	**FORD** **MAZDA**
26610 01 Lagerung, Lenker / Control Arm-/Trailing Arm Bush	105 113 122	**AUDI**
26611 01 Lagerung, Lenker / Control Arm-/Trailing Arm Bush	105 113 122	**AUDI**
26612 01 Lagerung, Lenker / Control Arm-/Trailing Arm Bush	105 114 122	**AUDI**
26614 01 Lagerung, Lenker / Control Arm-/Trailing Arm Bush	1229 1229 1232 1234 1234 1237 1239 1240	**MERCEDES-BENZ**
26619 01 Lagerung, Lenker / Control Arm-/Trailing Arm Bush	106 114 122 219 222	**AUDI** **AUDI - FAW AUDI**
26620 01 Achsstrebenlager / Tie Bar Bush	106 114 122 181 187 189 230	**AUDI** **AUDI - FAW AUDI**
26621 01 Achsstrebenlager / Tie Bar Bush	107 114 122 181 187 189 230	**AUDI** **AUDI - FAW AUDI**
26623 01 Lagerung, Lenker / Control Arm-/Trailing Arm Bush	106 114 122 179 186 189 220 222 230	**AUDI** **AUDI - FAW AUDI**
26628 02 Lenker, Radaufhängung / Track Control Arm	104 113 121 222	**AUDI** **AUDI - FAW AUDI**
26652 01 Lagerung, Lenker / Control Arm-/Trailing Arm Bush	715 715 717 717 720 720 722 722 724 724 726 726	**FORD**
26653 02 Stange/Strebe, Stabilisator / Link Stabiliser	462 464	**CITROËN**
26662 02 Stange/Strebe, Stabilisator / Link Stabiliser	654 715 717 720 722 724 726	**FORD**
26667 01 Trag-/Führungsgelenk / Ball Joint	488 491 493 494 496 498 588 590 593 594 596 597	**CITROËN** **FIAT**
26668 01 Trag-/Führungsgelenk / Ball Joint	488 491 493 495 496 498 588 591 593 594 596 597	**CITROËN** **FIAT**
26696 01 Spurstangenkopf / Tie Rod End	903 904 905 906 907	**LAND ROVER**
26697 02 Spurstangenkopf / Tie Rod End	1231	**MERCEDES-BENZ**
26698 01 Axialgelenk, Spurstange / Tie Rod Axle Joint	1231	**MERCEDES-BENZ**
26705 02 Trag-/Führungsgelenk / Ball Joint	581 583 612 614 634 639	**FIAT**
26707 01 Spurstangenkopf / Tie Rod End	1248	**MINI**
26708 01 Spurstangenkopf / Tie Rod End	1248	**MINI**
26714 02 Lenker, Radaufhängung / Track Control Arm	446 449 532	**CITROËN**

Artikelnummer Article No.	Seite Page	Hersteller Manufacturer
26715 02 Lenker, Radaufhängung / Track Control Arm	446 450 533	CITROËN
26723 01 Axialgelenk, Spurstange / Tie Rod Axle Joint	573 574 642 643 644 889 891 892	FIAT LANCIA
26729 01 Lenker, Radaufhängung / Track Control Arm	514 516 518 520	CITROËN
26730 01 Lenker, Radaufhängung / Track Control Arm	515 516 518 520	CITROËN
26735 02 Lenker, Radaufhängung / Track Control Arm	443 512	CITROËN
26736 02 Lenker, Radaufhängung / Track Control Arm	443 513	CITROËN
26742 02 Trag-/Führungsgelenk / Ball Joint	894 895	LANCIA
26743 02 Lenker, Radaufhängung / Track Control Arm	644 889	FIAT LANCIA
26744 02 Lenker, Radaufhängung / Track Control Arm	644 890	FIAT LANCIA
26745 02 Lenker, Radaufhängung / Track Control Arm	573 574 642 643 645 890	FIAT LANCIA
26746 02 Lenker, Radaufhängung / Track Control Arm	573 575 642 643 645 890	FIAT LANCIA
26747 01 Lenker, Radaufhängung / Track Control Arm	576 632 633	FIAT
26748 01 Lenker, Radaufhängung / Track Control Arm	577 632 633	FIAT
26749 02 Lenker, Radaufhängung / Track Control Arm	1 4 20 23 575 577 609 610 891 892	ALFA ROMEO FIAT LANCIA
26750 01 Spurstangenkopf / Tie Rod End	514 516 517 519	CITROËN
26751 01 Spurstangenkopf / Tie Rod End	514 516 517 519	CITROËN
26753 03 Spurstangenkopf / Tie Rod End	2 5 6 15 19 900	ALFA ROMEO LANCIA
26754 02 Spurstangenkopf / Tie Rod End	2 5 6 15 19 900	ALFA ROMEO LANCIA
26755 01 Spurstangenkopf / Tie Rod End	608 609 896 897	FIAT LANCIA
26758 01 Axialgelenk, Spurstange / Tie Rod Axle Joint	611 613	FIAT
26759 01 Stange/Strebe, Stabilisator / Link Stabiliser	609 610 611 890 891 896 897	FIAT LANCIA
26761 02 Lenker, Radaufhängung / Track Control Arm	1 4 21 23 575 577 609 610 891 892	ALFA ROMEO FIAT LANCIA
26762 01 Lenker, Radaufhängung / Track Control Arm	13	ALFA ROMEO
26763 01 Lenker, Radaufhängung / Track Control Arm	14	ALFA ROMEO
26766 01 Lenker, Radaufhängung / Track Control Arm	617 618 901	FIAT LANCIA
26767 01 Lenker, Radaufhängung / Track Control Arm	618 901	FIAT LANCIA
26772 02 Trag-/Führungsgelenk / Ball Joint	67 71 75	AUDI
26773 02 Trag-/Führungsgelenk / Ball Joint	67 71 75	AUDI
26774 01 Stange/Strebe, Stabilisator / Link Stabiliser	68 72 75 216 217	AUDI
26775 02 Stange/Strebe, Stabilisator / Link Stabiliser	69 73 76 216 217	AUDI
26776 01 Stange/Strebe, Stabilisator / Link Stabiliser	197	AUDI
26777 01 Stange/Strebe, Stabilisator / Link Stabiliser	197	AUDI
26782 01 (x2) Lagerung, Lenker / Control Arm-/Trailing Arm Bush	579 579	FIAT
26789 01 Spurstangenkopf / Tie Rod End	906 907	LAND ROVER
26790 01 Axialgelenk, Spurstange / Tie Rod Axle Joint	611 613	FIAT
26791 02 Stange/Strebe, Stabilisator / Link Stabiliser	3 6 7	ALFA ROMEO

Artikelnummer Article No.	Seite Page	Hersteller Manufacturer
26792 01 ⊕⊕● **Lagerung, Lenker / Control Arm-/Trailing Arm Bush**	687 689 691	**FORD**
26819 01 ⊕ **Stange/Strebe, Stabilisator / Link Stabiliser**	896 897	**LANCIA**
26824 02 ⊕ **Axialgelenk, Spurstange / Tie Rod Axle Joint**	1097 1108	**MERCEDES-BENZ**
26872 01 **Spurstangenkopf / Tie Rod End**	906 907	**LAND ROVER**
26889 01 **Spurstange / Rod Assembly**	905 906	**LAND ROVER**
26914 01 ⊕ **Trag-/Führungsgelenk / Ball Joint**	850 856 857	**JAGUAR**
26923 01 ⊕ **Lagerung, Lenker / Control Arm-/Trailing Arm Bush**	1052 1052 1056 1056	**MERCEDES-BENZ**
26926 01 **Spurstangenkopf / Tie Rod End**	903 904 905 906	**LAND ROVER**
26933 01 **Lagerung, Stabilisatorkoppelstange** **Mounting, stabilizer coupling rod**	1071 1071 1127 1138 1244	**MERCEDES-BENZ** **MERCEDES-BENZ - BEIJING BENZ (BBDC)**
26979 01 **Spurstangenkopf / Tie Rod End**	842	**JAGUAR**
26980 01 ⊕ **Trag-/Führungsgelenk / Ball Joint**	850 856 857	**JAGUAR**
26981 02 ⊕ **Trag-/Führungsgelenk / Ball Joint**	903 904 905 906	**LAND ROVER**
26983 01 **Spurstangenkopf / Tie Rod End**	842	**JAGUAR**
26984 01 ⊕ **Stange/Strebe, Stabilisator / Link Stabiliser**	903 904 905 906	**LAND ROVER**
26985 01 ⊕ **Trag-/Führungsgelenk / Ball Joint**	906 907	**LAND ROVER**
26987 01 **Lenkstange / Centre Rod Assembly**	905 907	**LAND ROVER**
26988 01 **Lenkstange / Centre Rod Assembly**	905 907	**LAND ROVER**
26989 01 **Lenkstange / Centre Rod Assembly**	915	**LAND ROVER**
26993 01 ⊕ **Stange/Strebe, Stabilisator / Link Stabiliser**	849 851 856 857	**JAGUAR**
26994 01 ⊕ **Stange/Strebe, Stabilisator / Link Stabiliser**	849 851	**JAGUAR**
26996 01 ⊕ **Stange/Strebe, Stabilisator / Link Stabiliser**	912 913	**LAND ROVER**
26997 01 ⊕ **Stange/Strebe, Stabilisator / Link Stabiliser**	915	**LAND ROVER**
27002 01 ⊕ **Spurstange / Rod Assembly**	77 89 151 165	**AUDI**
27012 02 **Spurstangenkopf / Tie Rod End**	280 287 287	**BMW**
27013 02 **Spurstangenkopf / Tie Rod End**	280 280 287 287	**BMW**
27014 02 **Lenker, Radaufhängung / Track Control Arm**	281 289	**BMW**
27015 02 **Lenker, Radaufhängung / Track Control Arm**	281 289	**BMW**
27016 01 **Lagerung, Lenker / Control Arm-/Trailing Arm Bush**	281 289	**BMW**
27017 01 **Lagerung, Lenker / Control Arm-/Trailing Arm Bush**	282 289	**BMW**
27020 01 **Stange/Strebe, Radaufhängung / Link, wheel suspension**	333 338	**BMW**
27021 01 **Stange/Strebe, Radaufhängung / Link, wheel suspension**	334 338	**BMW**
27022 02 **Lenker, Radaufhängung / Track Control Arm**	57	**AUDI**
27023 02 **Lenker, Radaufhängung / Track Control Arm**	57	**AUDI**
27024 02 **Lenker, Radaufhängung / Track Control Arm**	57	**AUDI**
27025 02 **Lenker, Radaufhängung / Track Control Arm**	57	**AUDI**
27026 01 (x2) **Stange/Strebe, Stabilisator / Link Stabiliser**	197	**AUDI**

Artikelnummer Article No.	Seite Page	Hersteller Manufacturer
27027 01	176 183 188	**AUDI**
Lenker, Radaufhängung / Track Control Arm	194	
	229	**AUDI - FAW AUDI**
27028 01	177 183 188	**AUDI**
Lenker, Radaufhängung / Track Control Arm	194	
	229	**AUDI - FAW AUDI**
27029 01	177 183 189	**AUDI**
Lenker, Radaufhängung / Track Control Arm	194	
	229	**AUDI - FAW AUDI**
27030 01	177 183 189	**AUDI**
Lenker, Radaufhängung / Track Control Arm	194	
	229	**AUDI - FAW AUDI**
27031 02	273 293	**BMW**
Spurstangenkopf / Tie Rod End		
27032 02	273 293	**BMW**
Spurstangenkopf / Tie Rod End		
27034 02	57	**AUDI**
Lenker, Radaufhängung / Track Control Arm		
27035 02	57	**AUDI**
Lenker, Radaufhängung / Track Control Arm		
27036 02	57	**AUDI**
Lenker, Radaufhängung / Track Control Arm		
27037 02	57	**AUDI**
Lenker, Radaufhängung / Track Control Arm		
27052 01	612 613 634	**FIAT**
Lenker, Radaufhängung / Track Control Arm		
27053 01	612 613 634	**FIAT**
Lenker, Radaufhängung / Track Control Arm		
27054 01	612 613 634	**FIAT**
Lenker, Radaufhängung / Track Control Arm		
27055 01	612 614 634	**FIAT**
Lenker, Radaufhängung / Track Control Arm		
27060 01	2 5 7	**ALFA ROMEO**
Lenker, Radaufhängung / Track Control Arm	19	
27061 01	2 6 7	**ALFA ROMEO**
Lenker, Radaufhängung / Track Control Arm	19	
27064 01 (x2)	58	**AUDI**
Stange/Strebe, Stabilisator / Link Stabiliser		

Artikelnummer Article No.	Seite Page	Hersteller Manufacturer
27065 02	485 503 504	**CITROËN**
Lenker, Radaufhängung / Track Control Arm	505	
	627 628 646	**FIAT**
	902	**LANCIA**
27066 02	485 504 505	**CITROËN**
Lenker, Radaufhängung / Track Control Arm	627 628 646	**FIAT**
	902	**LANCIA**
27075 02	580 582 611	**FIAT**
Spurstangenkopf / Tie Rod End	613 633 639	
27076 02	580 582 611	**FIAT**
Spurstangenkopf / Tie Rod End	613 633 639	
27080 01	480	**CITROËN**
Stange/Strebe, Stabilisator / Link Stabiliser	648	**FIAT**
	899	**LANCIA**
27082 02	400	**BMW**
Lenker, Radaufhängung / Track Control Arm		
27083 02	400	**BMW**
Stange/Strebe, Stabilisator / Link Stabiliser		
27084 02	196	**AUDI**
Lenker, Radaufhängung / Track Control Arm		
27086 01	1247 1250	**MINI**
Axialgelenk, Spurstange		
27086 02	1248 1250	**MINI**
Axialgelenk, Spurstange / Tie Rod Axle Joint		
27087 02	385	**BMW**
Reparatursatz, Lenker / Repair Kit, link		
27089 01	350 360 373	**BMW**
Axialgelenk, Spurstange / Tie Rod Axle Joint	373 376	
	425 425	**BRILLIANCE BMW**
27090 01	349 359 373	**BMW**
Spurstange / Rod Assembly	375	
	425	**BRILLIANCE BMW**
27096 02	355 364	**BMW**
Stange/Strebe, Radaufhängung / Link, wheel suspension	426	**BRILLIANCE BMW**
27097 02	355 364	**BMW**
Stange/Strebe, Radaufhängung / Link, wheel suspension	426	**BRILLIANCE BMW**
27098 02	358 367 375	**BMW**
Stange/Strebe, Stabilisator / Link Stabiliser	377	
27099 02	358 367 375	**BMW**
Stange/Strebe, Stabilisator / Link Stabiliser	377	
27106 02	399	**BMW**
Spurstangenkopf / Tie Rod End		

Artikelnummer Article No.	Seite Page	Hersteller Manufacturer
27107 01	99 108 115	**AUDI**
Spurstange / Rod Assembly	123	
	220	**AUDI - FAW AUDI**
27108 01	354 355 363	**BMW**
Reparatursatz, Lenker / Repair Kit, link	364 374 376	
	426	**BRILLIANCE BMW**
27112 02	398	**BMW**
Spurstange / Rod Assembly		
27113 02	272 292	**BMW**
Spurstange / Rod Assembly		
27114 02	272 292	**BMW**
Spurstange / Rod Assembly		
27115 02	279 287	**BMW**
Spurstange / Rod Assembly		
27116 02	280 287	**BMW**
Spurstange / Rod Assembly		
27117 01	1247 1250	**MINI**
Spurstange / Rod Assembly		
27118 01	1247 1250	**MINI**
Spurstange / Rod Assembly		
27119 01	264 407 409	**BMW**
Achsträgerlager / Mounting, axle bracket		
27120 01	412 415	**BMW**
Achsträgerlager / Mounting, axle bracket		
27121 01	412 415	**BMW**
Achsträgerlager / Mounting, axle bracket		
27123 02	282 290 412	**BMW**
Stange/Strebe, Stabilisator / Link Stabiliser	415	
27124 01	63 212 215	**AUDI**
Lagerung, Lenker / Control Arm-/Trailing Arm Bush		
27126 01 (x	134 136 140	**AUDI**
Lagerung, Lenker / Control Arm-/Trailing Arm Bush	142 144 177	
	184 189 196	
	207	
	224 230	**AUDI - FAW AUDI**
27127 02	179 185 189	**AUDI**
Lenker, Radaufhängung / Track Control Arm	230	**AUDI - FAW AUDI**
27129 01 (x2)	34 38 87	**AUDI**
Achsträgerlager / Mounting, axle bracket	98	
27130 01 (x2)	34 38 88	**AUDI**
Achsträgerlager / Mounting, axle bracket	98	
27131 01 (x4)	123	**AUDI**
Achsträgerlager / Mounting, axle bracket		

Artikelnummer Article No.	Seite Page	Hersteller Manufacturer
27132 01 (x2)	63 212 214	**AUDI**
Lagerung, Lenker / Control Arm-/Trailing Arm Bush	214	
27134 01	58	**AUDI**
Lagerung, Lenker / Control Arm-/Trailing Arm Bush		
27135 01	58	**AUDI**
Lagerung, Lenker / Control Arm-/Trailing Arm Bush		
27136 01 (x1)	278 298	**BMW**
Achskörperlager / Hub Carrier Bush		
27138 02	351 361	**BMW**
Lenker, Radaufhängung / Track Control Arm	425	**BRILLIANCE BMW**
27139 02	352 361	**BMW**
Lenker, Radaufhängung / Track Control Arm	426	**BRILLIANCE BMW**
27141 01	56 56	**AUDI**
Axialgelenk, Spurstange / Tie Rod Axle Joint		
27142 01	56	**AUDI**
Axialgelenk, Spurstange / Tie Rod Axle Joint		
27143 01	56	**AUDI**
Spurstange / Rod Assembly		
27144 01	56	**AUDI**
Spurstange / Rod Assembly		
27145 01	194	**AUDI**
Lenker, Radaufhängung / Track Control Arm		
27146 01	195	**AUDI**
Lenker, Radaufhängung / Track Control Arm		
27147 01	195	**AUDI**
Lenker, Radaufhängung / Track Control Arm		
27148 01	177 177 184	**AUDI**
Lagerung, Lenker / Control Arm-/Trailing Arm Bush	189 189 196	
	230	**AUDI - FAW AUDI**
27149 02	353 362	**BMW**
Stange/Strebe, Stabilisator / Link Stabiliser		
27150 02	354 363	**BMW**
Stange/Strebe, Stabilisator / Link Stabiliser		
27151 02	394	**BMW**
Spurstange / Rod Assembly		
27152 02	395	**BMW**
Spurstangenkopf / Tie Rod End		

Artikelnummer Article No.	Seite Page	Hersteller Manufacturer
27153 01 ⊖ **Axialgelenk, Spurstange / Tie Rod Axle Joint**	395	**BMW**
27154 01 ⊖ **Axialgelenk, Spurstange / Tie Rod Axle Joint**	176 183 188 229	**AUDI** **AUDI - FAW AUDI**
27155 01 ▽⊖⬆ **Lenker, Radaufhängung / Track Control Arm**	177 183 189 229	**AUDI** **AUDI - FAW AUDI**
27156 01 ▽↺⬇ **Lenker, Radaufhängung / Track Control Arm**	177 184 230	**AUDI** **AUDI - FAW AUDI**
27157 01 ▽↻⬇ **Lenker, Radaufhängung / Track Control Arm**	177 184 230	**AUDI** **AUDI - FAW AUDI**
27161 02 △⊖⬆ **Lenker, Radaufhängung / Track Control Arm**	356 374 376 419	**BMW**
27162 02 ↺ **Stange/Strebe, Stabilisator / Link Stabiliser**	374 376	**BMW**
27163 02 ↻ **Stange/Strebe, Stabilisator / Link Stabiliser**	374 376	**BMW**
27165 02 ▽↺⬇ **Lenker, Radaufhängung / Track Control Arm**	395	**BMW**
27166 02 ▽↻⬇ **Lenker, Radaufhängung / Track Control Arm**	395	**BMW**
27167 02 ▽⊖⬆ **Trag-/Führungsgelenk / Ball Joint**	395	**BMW**
27168 02 ↺ **Stange/Strebe, Stabilisator / Link Stabiliser**	396	**BMW**
27169 02 ↻ **Stange/Strebe, Stabilisator / Link Stabiliser**	396	**BMW**
27170 01 △⊖⚷(x2) **Lagerung, Lenker / Control Arm-/Trailing Arm Bush**	397	**BMW**
27171 02 ⊖ **Stange/Strebe, Stabilisator / Link Stabiliser**	397	**BMW**
27176 01 ⊖⬆(x2) **Achsträgerlager / Mounting, axle bracket**	162 175	**AUDI**
27177 01 ⊖⬇(x2) **Achsträgerlager / Mounting, axle bracket**	162 175	**AUDI**

Artikelnummer Article No.	Seite Page	Hersteller Manufacturer
27191 01 ⊖⬆ **Lagerung, Lenker / Control Arm-/Trailing Arm Bush**	257 261 267 270 277 282 286 290 297 397 422	**BMW** **BRILLIANCE BMW**
27192 02 △↺⬇ **Lenker, Radaufhängung / Track Control Arm**	356 365 374 376 385 426	**BMW** **BRILLIANCE BMW**
27193 02 △↻⬇ **Lenker, Radaufhängung / Track Control Arm**	357 366 374 377 385 426	**BMW** **BRILLIANCE BMW**
27201 01 **Spurstangenkopf / Tie Rod End**	915	**LAND ROVER**
27202 01 **Spurstangenkopf / Tie Rod End**	915	**LAND ROVER**
27205 01 ↺ **Spurstangenkopf / Tie Rod End**	906 907 915	**LAND ROVER**
27218 01 ⊖ **Lagerung, Stabilisatorkoppelstange Mounting, stabilizer coupling rod**	1173 1173	**MERCEDES-BENZ**
27280 01 △⊖ **Stange/Strebe, Radaufhängung / Link, wheel suspension**	1174	**MERCEDES-BENZ**
27281 01 △⊖ **Stange/Strebe, Radaufhängung / Link, wheel suspension**	1174	**MERCEDES-BENZ**
27299 02 ▽⊖ **Trag-/Führungsgelenk / Ball Joint**	451 452 462 464 466 468	**CITROËN**
27306 01 ▽⊖⚷ **Lagerung, Lenker / Control Arm-/Trailing Arm Bush**	68 72 75	**AUDI**
27307 01 ⚷(x4) **Achsträgerlager / Mounting, axle bracket**	386	**BMW**
27308 01 ▽⊖⬇ **Lagerung, Lenker / Control Arm-/Trailing Arm Bush**	676 676 681 681 683 683 736 736 933	**FORD** **MAZDA**
27312 01 ⊖⬆⬇ **Achsträgerlager / Mounting, axle bracket**	197	**AUDI**
27318 01 ⊖⚷ **Axialgelenk, Spurstange / Tie Rod Axle Joint**	1118 1131	**MERCEDES-BENZ**
27408 01 ⬆⚷ **Lagerung, Lenker / Control Arm-/Trailing Arm Bush**	676 676 681 681 683 683 736 736 933	**FORD** **MAZDA**
27436 01 ⊖ **Stabilisatorlager / Anti-roll Bar Bush Kit**	1103 1112	**MERCEDES-BENZ**

Artikelnummer Article No.	Seite Page	Hersteller Manufacturer
27439 01 Stabilisatorlager / Anti-roll Bar Bush Kit	1203 1205 1206 1208 1210 1213	MERCEDES-BENZ
27440 01 Stabilisatorlager / Anti-roll Bar Bush Kit	1203 1205 1206 1208 1211 1213	MERCEDES-BENZ
27451 01 Achskörperlager / Hub Carrier Bush	1072 1129 1139 1245	MERCEDES-BENZ MERCEDES-BENZ - BEIJING BENZ (BBDC)
27593 03 Spurstangenkopf / Tie Rod End	748 749 750 751 752 753	FORD
27599 01 Axialgelenk, Spurstange / Tie Rod Axle Joint	748 749 750 751 752 753	FORD
27600 01 Axialgelenk, Spurstange / Tie Rod Axle Joint	748 749 750 751 752 753	FORD
27627 01 Achskörperlagersatz / Axle beam mounting kit	64 212 215	AUDI
27658 01 Reparatursatz, Radaufhängung Repair Kit, wheel suspension	83 94 158 172 198	AUDI
27659 01 Reparatursatz, Radaufhängung Repair Kit, wheel suspension	103 112 120 196	AUDI
27660 04 Stange/Strebe, Stabilisator / Link Stabiliser	713	FORD
27661 02 Stange/Strebe, Stabilisator / Link Stabiliser	1025 1033	MERCEDES-BENZ
27663 01 Axialgelenk, Spurstange / Tie Rod Axle Joint	1232 1238 1240	MERCEDES-BENZ
27664 02 Spurstangenkopf / Tie Rod End	1232 1238 1239	MERCEDES-BENZ
27665 02 Spurstangenkopf / Tie Rod End	1232 1238 1240	MERCEDES-BENZ
27666 02 Trag-/Führungsgelenk / Ball Joint	1232 1238 1240	MERCEDES-BENZ
27702 01 Axialgelenk, Spurstange / Tie Rod Axle Joint	485 503 504 505 609 610 611 627 628 646 902	CITROËN FIAT LANCIA
27703 01 Axialgelenk, Spurstange / Tie Rod Axle Joint	845 846	JAGUAR
27704 02 Spurstangenkopf / Tie Rod End	845 846	JAGUAR

Artikelnummer Article No.	Seite Page	Hersteller Manufacturer
27707 01 Lenker, Radaufhängung / Track Control Arm	705	FORD
27708 01 Lenker, Radaufhängung / Track Control Arm	705	FORD
27710 01 Trag-/Führungsgelenk / Ball Joint	740 742 748 749 750	FORD
27721 01 Reparatursatz, Querlenker / Suspension Kit	1052 1056	MERCEDES-BENZ
27727 01 Axialgelenk, Spurstange / Tie Rod Axle Joint	579	FIAT
27730 02 Stange/Strebe, Stabilisator / Link Stabiliser	580	FIAT
27733 01 Reparatursatz, Radaufhängung Repair Kit, wheel suspension	1006	MERCEDES-BENZ
27756 01 Spurstange / Rod Assembly	1202 1204 1205 1206 1209 1211 1213 1215 1216	MERCEDES-BENZ
27760 01 Lagerung, Lenker / Control Arm-/Trailing Arm Bush	1070 1070 1124 1125 1136 1244	MERCEDES-BENZ MERCEDES-BENZ - BEIJING BENZ (BBDC)
27869 01 Achskörperlager / Hub Carrier Bush	676 682 683 709 736 739	FORD
27909 01 Spurstangenkopf / Tie Rod End	4 20 23 574 577 889 891 892	ALFA ROMEO FIAT LANCIA
27910 01 Spurstangenkopf / Tie Rod End	4 20 23 574 577 889 891 892	ALFA ROMEO FIAT LANCIA
27911 01 Spurstangenkopf / Tie Rod End	602 603 604	FIAT
27971 01 Trag-/Führungsgelenk / Ball Joint	713	FORD
27988 01 Stange/Strebe, Stabilisator / Link Stabiliser	713	FORD
27989 03 Stange/Strebe, Stabilisator / Link Stabiliser	15	ALFA ROMEO
27990 02 Stange/Strebe, Stabilisator / Link Stabiliser	15	ALFA ROMEO
27991 02 Stange/Strebe, Stabilisator / Link Stabiliser	15	ALFA ROMEO

Arithmetische Liste / Part number list

Artikelnummer Article No.	Seite Page	Hersteller Manufacturer
28028 01 Axialgelenk, Spurstange / Tie Rod Axle Joint	2 5 6 19	ALFA ROMEO
28034 01 Axialgelenk, Spurstange / Tie Rod Axle Joint	807 808	HYUNDAI
28037 02 Axialgelenk, Spurstange / Tie Rod Axle Joint	617 618 619	FIAT
28123 01 Lenker, Radaufhängung / Track Control Arm	782 783 785 786 787	HONDA
28124 01 Lenker, Radaufhängung / Track Control Arm	782 784 785 786 787	HONDA
28137 01 Lenker, Radaufhängung / Track Control Arm	620 621	FIAT
28138 01 Lenker, Radaufhängung / Track Control Arm	728 729 730 758	FORD FORD - CHANGAN FORD MAZDA
28139 01 Lenker, Radaufhängung / Track Control Arm	728 729 730 758	FORD FORD - CHANGAN FORD MAZDA
28141 01 Lenker, Radaufhängung / Track Control Arm	3 6 7 19	ALFA ROMEO
28142 01 Lenker, Radaufhängung / Track Control Arm	3 6 7 19	ALFA ROMEO
28143 01 Lenker, Radaufhängung / Track Control Arm	15	ALFA ROMEO
28144 01 Lenker, Radaufhängung / Track Control Arm	15	ALFA ROMEO
28146 01 Lenker, Radaufhängung / Track Control Arm	620 621	FIAT
28163 01 Lenker, Radaufhängung / Track Control Arm	611 896 897	FIAT LANCIA
28242 01 Lenker, Radaufhängung / Track Control Arm	1005	MERCEDES-BENZ
28243 01 Lenker, Radaufhängung / Track Control Arm	1006	MERCEDES-BENZ
28324 01 Spurstangenkopf / Tie Rod End	478 503 627 628 647 898	CITROËN FIAT LANCIA
28325 02 Spurstangenkopf / Tie Rod End	740 741	FORD
28326 01 Trag-/Führungsgelenk	612 614 634	FIAT
28326 02 Trag-/Führungsgelenk / Ball Joint	612 614 634	FIAT
28333 01 Stange/Strebe, Stabilisator / Link Stabiliser	616	FIAT
28335 02 Trag-/Führungsgelenk / Ball Joint	474 475 477	CITROËN
28360 02 Trag-/Führungsgelenk / Ball Joint	62 211 214	AUDI
28499 02 Spurstangenkopf / Tie Rod End	493 495 497 593 595 597	CITROËN FIAT
28616 01 Lenker, Radaufhängung / Track Control Arm	611 896 897	FIAT LANCIA
28648 01 Axialgelenk, Spurstange / Tie Rod Axle Joint	705	FORD
28649 01 Achskörperlagersatz / Axle beam mounting kit	1175 1177	MERCEDES-BENZ
28727 01 Stange/Strebe, Stabilisator / Link Stabiliser	440 441 569	CHRYSLER DODGE
28728 01 Achskörperlagersatz / Axle beam mounting kit	1175 1177	MERCEDES-BENZ
28729 01 Reparatursatz, Lenker / Repair Kit, link	1172 1176	MERCEDES-BENZ
28734 01 Stange/Strebe, Stabilisator / Link Stabiliser	907	LAND ROVER
28744 01 Achskörperlager	1172 1176	MERCEDES-BENZ
28869 01 Trag-/Führungsgelenk / Ball Joint	14 578	ALFA ROMEO FIAT
28881 01 Lagerung, Radlagergehäuse Bearing, wheel bearing housing	917	LAND ROVER
28882 01 Lagerung, Radlagergehäuse Bearing, wheel bearing housing	909 911 917 919	LAND ROVER
28889 01 Lenker, Radaufhängung / Track Control Arm	681	FORD

ZF Friedrichshafen AG | ZF Services | Obere Weiden 12 | 97424 Schweinfurt | Germany | info.zf-services@zf.com | www.zf.com

Artikelnummer Article No.	Seite Page	Hersteller Manufacturer
28890 01 Lenker, Radaufhängung / Track Control Arm	681	FORD
28896 01 Lagerung, Lenker / Control Arm-/Trailing Arm Bush	470 472 473	CITROËN
28897 01 Lagerung, Lenker / Control Arm-/Trailing Arm Bush	470 472 473	CITROËN
28898 01 Lagerung, Lenker / Control Arm-/Trailing Arm Bush	451 451 452 452 462 462 464 464 466 466 468 468 469	CITROËN
28899 01 Lagerung, Lenker / Control Arm-/Trailing Arm Bush	451 451 452 452 462 462 464 464 466 466 468 468 469	CITROËN
28964 02 Axialgelenk, Spurstange / Tie Rod Axle Joint	727 728 730 758	FORD FORD - CHANGAN FORD MAZDA
28965 01 Lenker, Radaufhängung / Track Control Arm	458 460	CITROËN
28966 01 Lenker, Radaufhängung / Track Control Arm	458 460	CITROËN
28968 01 Axialgelenk, Spurstange / Tie Rod Axle Joint	675 680 735 932	FORD MAZDA
28971 02 Trag-/Führungsgelenk / Ball Joint	525 528 531	CITROËN
28972 01 Trag-/Führungsgelenk	456	CITROËN
29198 01 Stange/Strebe, Stabilisator / Link Stabiliser	3 6 7 20	ALFA ROMEO
29308 01 Stange/Strebe, Stabilisator / Link Stabiliser	1070 1126 1137 1244	MERCEDES-BENZ MERCEDES-BENZ - BEIJING BENZ (BBDC)
29309 01 Stange/Strebe, Stabilisator / Link Stabiliser	1071 1126 1137 1244	MERCEDES-BENZ MERCEDES-BENZ - BEIJING BENZ (BBDC)
29310 01 Stange/Strebe, Stabilisator / Link Stabiliser	1173	MERCEDES-BENZ
29311 01 Stange/Strebe, Stabilisator / Link Stabiliser	1173	MERCEDES-BENZ
29314 01 Lagerung, Spurstange / Mounting, track rod	69 73 76	AUDI
29315 01 Lagerung, Lenker / Control Arm-/Trailing Arm Bush	178 184 230	AUDI AUDI - FAW AUDI
29316 01 Lagerung, Lenker / Control Arm-/Trailing Arm Bush	180 186 231	AUDI AUDI - FAW AUDI
29317 02 Trag-/Führungsgelenk / Ball Joint	1157	MERCEDES-BENZ
29318 01 Lagerung, Lenker / Control Arm-/Trailing Arm Bush	85 96 103 112 121 127 132 160 174 178 185 189 192 196 222 230	AUDI AUDI - FAW AUDI
29326 01 Axialgelenk, Spurstange / Tie Rod Axle Joint	1198	MERCEDES-BENZ
29327 02 Stange/Strebe, Stabilisator / Link Stabiliser	1199	MERCEDES-BENZ
29376 01 Lagerung, Lenker / Control Arm-/Trailing Arm Bush	521 522	CITROËN
29415 01 Stange/Strebe, Stabilisator / Link Stabiliser	1008 1010	MERCEDES-BENZ
29416 01 Stange/Strebe, Stabilisator / Link Stabiliser	581 583	FIAT
29417 01 Lenker, Radaufhängung / Track Control Arm	487 489 492 494 496 497 586 589 592 594 595 597	CITROËN FIAT
29418 01 Lenker, Radaufhängung / Track Control Arm	487 489 492 494 496 498 587 590 592 594 595 597	CITROËN FIAT
29419 01 Lenker, Radaufhängung / Track Control Arm	487 490 492 494 496 498 587 590 592 594 596 597	CITROËN FIAT
29420 01 Lenker, Radaufhängung / Track Control Arm	487 490 492 494 496 498 587 590 592 594 596 597	CITROËN FIAT
29421 01 Spurstange / Rod Assembly	232 235 239 298 309 318 326 390 416 423	BMW BRILLIANCE BMW
29422 01 Spurstange / Rod Assembly	232 235 239 299 309 318 326 390 416 423	BMW BRILLIANCE BMW
29423 01 Stange/Strebe, Stabilisator / Link Stabiliser	1173	MERCEDES-BENZ

Artikelnummer Article No.	Seite Page	Hersteller Manufacturer
29424 01 Stange/Strebe, Stabilisator / Link Stabiliser	1173	MERCEDES-BENZ
29425 01 Spurstangenkopf / Tie Rod End	842 851 852 854	JAGUAR
29426 01 Spurstangenkopf / Tie Rod End	842 851 853 854	JAGUAR
29427 01 Stange/Strebe, Stabilisator / Link Stabiliser	844 848 852 854 855	JAGUAR
29428 01 Stange/Strebe, Stabilisator / Link Stabiliser	844 848 852 854 855	JAGUAR
29431 02 Stange/Strebe, Stabilisator / Link Stabiliser	843 848 852 853 855	JAGUAR
29469 01 Trag-/Führungsgelenk / Ball Joint	539 539 540 542 543 545 545	DACIA
29490 01 Achsstrebenlager / Tie Bar Bush	961 966 978 994 1003 1015 1020 1054 1057 1079 1084 1089 1093 1106 1114 1191 1198	MERCEDES-BENZ
29499 01 Stange/Strebe, Stabilisator / Link Stabiliser	652 693 696 700 702 711 755 757	FORD FORD - CHANGAN FORD MAZDA
	923 925 927	MAZDA
29518 01 Achskörperlager / Hub Carrier Bush	676	FORD
29522 01 Stange/Strebe, Radaufhängung / Link, wheel suspension	906 907	LAND ROVER
29523 01 Stange/Strebe, Radaufhängung / Link, wheel suspension	906 907	LAND ROVER
29531 02 Stange/Strebe, Stabilisator / Link Stabiliser	741 742	FORD
29532 01 Stange/Strebe, Stabilisator / Link Stabiliser	741 742	FORD
29562 01 Lenker, Radaufhängung / Track Control Arm	912 913	LAND ROVER
29563 01 Lenker, Radaufhängung / Track Control Arm	912 913	LAND ROVER
29564 01 Trag-/Führungsgelenk / Ball Joint	912 912 913 913	LAND ROVER
29566 01 Lenker, Radaufhängung / Track Control Arm	912 914	LAND ROVER
29568 01 Lenker, Radaufhängung / Track Control Arm	912 914	LAND ROVER
29570 01 Stange/Strebe, Radaufhängung / Link, wheel suspension	912 914	LAND ROVER
29573 01 Stange/Strebe, Stabilisator / Link Stabiliser	846 847	JAGUAR
29574 01 Stange/Strebe, Stabilisator / Link Stabiliser	475 476 478	CITROËN
29575 01 Stange/Strebe, Stabilisator / Link Stabiliser	475 476 478	CITROËN
29576 01 Stange/Strebe, Stabilisator / Link Stabiliser	475 476 478	CITROËN
29578 01 Spurstange / Rod Assembly	909 910 918	LAND ROVER
29579 01 Spurstangenkopf / Tie Rod End	915	LAND ROVER
29580 01 Axialgelenk, Spurstange / Tie Rod Axle Joint	915	LAND ROVER
29581 01 Lenker, Radaufhängung / Track Control Arm	916	LAND ROVER
29582 01 Trag-/Führungsgelenk / Ball Joint	916	LAND ROVER
29583 01 Lenker, Radaufhängung / Track Control Arm	916	LAND ROVER
29584 01 Lenker, Radaufhängung / Track Control Arm	916	LAND ROVER
29585 01 Stange/Strebe, Stabilisator / Link Stabiliser	916	LAND ROVER
29586 01 Stange/Strebe, Stabilisator / Link Stabiliser	917	LAND ROVER
29587 01 Stange/Strebe, Stabilisator / Link Stabiliser	917	LAND ROVER
29589 01 Trag-/Führungsgelenk / Ball Joint	908	LAND ROVER

ZF Friedrichshafen AG | ZF Services | Obere Weiden 12 | 97424 Schweinfurt | Germany | info.zf-services@zf.com | www.zf.com

Artikelnummer Article No.	Seite Page	Hersteller Manufacturer
29590 01 Trag-/Führungsgelenk / Ball Joint	908 910 918	**LAND ROVER**
29591 01 Stange/Strebe, Stabilisator / Link Stabiliser	909 910	**LAND ROVER**
29592 01 Stange/Strebe, Stabilisator / Link Stabiliser	909 911 919	**LAND ROVER**
29593 01 Lenker, Radaufhängung / Track Control Arm	1023 1031 1036 1049 1059 1065 1199	**MERCEDES-BENZ**
29594 01 Lenker, Radaufhängung / Track Control Arm	1023 1031 1037 1049 1059 1065 1199	**MERCEDES-BENZ**
29595 01 Lenker, Radaufhängung / Track Control Arm	275 295	**BMW**
29596 01 Lenker, Radaufhängung / Track Control Arm	456	**CITROËN**
29597 01 Lenker, Radaufhängung / Track Control Arm	456	**CITROËN**
29608 01 Achskörperlager / Hub Carrier Bush	1072 1129 1139 1194	**MERCEDES-BENZ**
29626 01 Trag-/Führungsgelenk / Ball Joint	751 752 753	**FORD**
29629 01 Stange/Strebe, Radaufhängung / Link, wheel suspension	961 965 977 994 1003 1014 1019 1027 1035 1039 1050 1053 1057 1063 1067 1078 1084 1088 1093 1105 1114 1190 1197 1200	**MERCEDES-BENZ**
29630 01 Stange/Strebe, Radaufhängung / Link, wheel suspension	961 966 977 994 1003 1014 1019 1027 1035 1039 1050 1054 1057 1063 1068 1078 1084 1089 1093 1105 1114 1190 1197 1200	**MERCEDES-BENZ**
29631 01 Stange/Strebe, Radaufhängung / Link, wheel suspension	961 966 977 994 1003 1014 1019 1027 1035 1039 1050 1054 1057 1063 1068 1078 1084 1089 1093 1105 1114 1190 1197 1200	**MERCEDES-BENZ**
29633 02 Lenker, Radaufhängung / Track Control Arm	1023 1031 1037 1042 1046 1049 1060 1065 1147 1149 1199 1201 1241	**MERCEDES-BENZ** **MERCEDES-BENZ**
29634 02 Lenker, Radaufhängung / Track Control Arm	1024 1032 1037 1042 1046 1049 1060 1065 1147 1149 1199 1201 1241	**MERCEDES-BENZ** **MERCEDES-BENZ - BEIJING BENZ (BBDC)**
29636 01 Lenker, Radaufhängung / Track Control Arm	1229 1234 1236	**MERCEDES-BENZ**
29637 01 Lenker, Radaufhängung / Track Control Arm	1229 1234 1236	**MERCEDES-BENZ**
29638 01 Lenker, Radaufhängung / Track Control Arm	1069 1119 1132 1243	**MERCEDES-BENZ** **MERCEDES-BENZ - BEIJING BENZ (BBDC)**
29639 01 Lenker, Radaufhängung / Track Control Arm	1069 1120 1133 1243	**MERCEDES-BENZ** **MERCEDES-BENZ - BEIJING BENZ (BBDC)**
29640 01 Stange/Strebe, Stabilisator / Link Stabiliser	1258 1259	**MITSUBISHI**
29641 02 Stange/Strebe, Stabilisator / Link Stabiliser	779 780 782 784 785 786 793	**HONDA**
29642 01 Stange/Strebe, Stabilisator / Link Stabiliser	1261	**MITSUBISHI**
29654 01 Stange/Strebe, Stabilisator / Link Stabiliser	788 789 790 794 795 800	**HONDA**
29655 01 Stange/Strebe, Stabilisator / Link Stabiliser	788 789 790 794 795 800	**HONDA**
29656 01 Spurstangenkopf / Tie Rod End	774 775	**HONDA**
29657 01 Spurstangenkopf / Tie Rod End	774 776	**HONDA**
29658 01 Stange/Strebe, Stabilisator / Link Stabiliser	934 935 940 942 955	**MAZDA**
29659 01 Stange/Strebe, Stabilisator / Link Stabiliser	1283	**MITSUBISHI**
29660 01 Stange/Strebe, Stabilisator / Link Stabiliser	1262 1263 1264 1265 1266	**MITSUBISHI**
29661 01 Spurstangenkopf / Tie Rod End	552 556 557 559 561	**DAEWOO**
29662 01 Spurstangenkopf / Tie Rod End	807 808 838	**HYUNDAI**

Artikelnummer Article No.	Seite Page	Hersteller Manufacturer
29663 01 Stange/Strebe, Stabilisator / Link Stabiliser	1258 1262 1263 1264 1271 1279 1280	**MITSUBISHI**
29664 01 Lenkzwischenhebel / Control Arm	1275 1277	**MITSUBISHI**
29665 01 Trag-/Führungsgelenk / Ball Joint	557 557 558 558 559 559 561	**DAEWOO**
29666 01 Trag-/Führungsgelenk / Ball Joint	801 802 804 805 809 810 811 813 815 820 823 824 825 836 862 863	**HYUNDAI** **KIA**
29702 01 Axialgelenk, Spurstange / Tie Rod Axle Joint	842 851	**JAGUAR**
29705 01 Achsträgerlager / Mounting, axle bracket	1072 1128 1194 1245	**MERCEDES-BENZ** **MERCEDES-BENZ - BEIJING BENZ (BBDC)**
29708 01 Lagerung, Lenker / Control Arm-/Trailing Arm Bush	127 132 222	**AUDI** **AUDI - FAW AUDI**
29726 01 Lagerung, Lenker / Control Arm-/Trailing Arm Bush	1072 1128 1139 1193 1245	**MERCEDES-BENZ** **MERCEDES-BENZ - BEIJING BENZ (BBDC)**
29727 01 Lagerung, Lenker	1071 1128 1139 1193 1245	**MERCEDES-BENZ** **MERCEDES-BENZ - BEIJING BENZ (BBDC)**
29731 01 Lenker, Radaufhängung / Track Control Arm	1178 1184	**MERCEDES-BENZ**
29732 01 Lenker, Radaufhängung / Track Control Arm	1178 1184	**MERCEDES-BENZ**
29734 01 Stange/Strebe, Stabilisator / Link Stabiliser	1180	**MERCEDES-BENZ**
29737 01 Stange/Strebe, Stabilisator / Link Stabiliser	1180	**MERCEDES-BENZ**
29740 01 Lenker, Radaufhängung / Track Control Arm	208	**AUDI**
29743 01 Reparatursatz, Lenker / Repair Kit, link	276 295 332 337	**BMW**
29744 01 Spurstange / Rod Assembly	208	**AUDI**
29745 01 Spurstange / Rod Assembly	208	**AUDI**
29750 01 Lagerung, Lenker / Control Arm-/Trailing Arm Bush	1072 1128 1139 1193 1245	**MERCEDES-BENZ** **MERCEDES-BENZ - BEIJING BENZ (BBDC)**
29751 01 Lagerung, Lenker / Control Arm-/Trailing Arm Bush	1043 1047 1072 1128 1139 1193 1193 1241 1245	**MERCEDES-BENZ** **MERCEDES-BENZ - BEIJING BENZ (BBDC)**
29755 01 (x2) Lagerung, Lenker / Control Arm-/Trailing Arm Bush	276 296 333 338	**BMW**
29779 01 Lagerung, Lenker / Control Arm-/Trailing Arm Bush	234 237 241 307 316 324 328 393 424	**BMW** **BRILLIANCE BMW**
29781 01 Achskörperlager / Hub Carrier Bush	852	**JAGUAR**
29782 01 Achskörperlager / Hub Carrier Bush	852	**JAGUAR**
29783 01 Lagerung, Lenker / Control Arm-/Trailing Arm Bush	843 851	**JAGUAR**
29784 01 Lagerung, Lenker / Control Arm-/Trailing Arm Bush	843 851	**JAGUAR**
29785 01 Lagerung, Lenker / Control Arm-/Trailing Arm Bush	843 851 853 854	**JAGUAR**
29789 01 Achsträgerlager / Mounting, axle bracket	1072 1129 1139 1194 1245	**MERCEDES-BENZ** **MERCEDES-BENZ - BEIJING BENZ (BBDC)**
29790 01 Lagerung, Lenker / Control Arm-/Trailing Arm Bush	180 186 190 231	**AUDI** **AUDI - FAW AUDI**
29791 01 Achsträgerlager / Mounting, axle bracket	182 187 190 231	**AUDI** **AUDI - FAW AUDI**
29794 01 Lagerung, Lenker / Control Arm-/Trailing Arm Bush	653 687 689 691 694 696 700 702 712 756 757	**FORD** **FORD - CHANGAN** **FORD MAZDA**
29795 01 Stange/Strebe, Stabilisator / Link Stabiliser	768 769 771 773	**HONDA**
29796 01 Stange/Strebe, Stabilisator / Link Stabiliser	768 770 771 773	**HONDA**
29798 01 Spurstangenkopf / Tie Rod End	788 789 790 793	**HONDA**

Artikelnummer Article No.	Seite Page	Hersteller Manufacturer
29812 01	235 238 241 308 317 325 329 425	**BMW** **BRILLIANCE BMW**
Achsträgerlager / Mounting, axle bracket		
29813 01	235 238 242 308 317 325 329 425	**BMW** **BRILLIANCE BMW**
Achsträgerlager / Mounting, axle bracket		
29816 01	1026 1034 1038 1049 1061 1066	**MERCEDES-BENZ**
Lagerung, Lenker / Control Arm-/Trailing Arm Bush		
29817 01	395	**BMW**
Reparatursatz, Lenker / Repair Kit, link		
29820 01	234 234 237 237 241 241 307 307 317 324 324 328 328 393 393 424	**BMW** **BRILLIANCE BMW**
Lagerung, Lenker / Control Arm-/Trailing Arm Bush		
29821 01	234 234 238 241 241 308 317 325 328 328 394 424	**BMW** **BRILLIANCE BMW**
Lagerung, Lenker / Control Arm-/Trailing Arm Bush		
29838 02 LHD	232 235 239 299 310 318 326 390 423	**BMW** **BRILLIANCE BMW**
Spurstange / Rod Assembly		
29839 02 LHD	232 235 239 299 310 318 326 390 423	**BMW** **BRILLIANCE BMW**
Spurstange / Rod Assembly		
29851 01	119 126 131	**AUDI**
Lenker, Radaufhängung / Track Control Arm		
29852 01	119 126 131	**AUDI**
Lenker, Radaufhängung / Track Control Arm		
29853 01	119 126 131	**AUDI**
Lenker, Radaufhängung / Track Control Arm		
29854 01	119 126 131	**AUDI**
Lenker, Radaufhängung / Track Control Arm		
29855 01	119 126 131 221	**AUDI** **AUDI - FAW AUDI**
Lenker, Radaufhängung / Track Control Arm		
29856 01	120 126 131 221	**AUDI** **AUDI - FAW AUDI**
Lenker, Radaufhängung / Track Control Arm		
29857 01	1192	**MERCEDES-BENZ**
Stange/Strebe, Stabilisator / Link Stabiliser		
29858 01	1192	**MERCEDES-BENZ**
Stange/Strebe, Stabilisator / Link Stabiliser		

Artikelnummer Article No.	Seite Page	Hersteller Manufacturer
29859 01	1071 1128 1139 1193 1245	**MERCEDES-BENZ** **MERCEDES-BENZ - BEIJING BENZ (BBDC)**
Stange/Strebe, Radaufhängung / Link, wheel suspension		
29860 01	1071 1128 1139 1193 1245	**MERCEDES-BENZ** **MERCEDES-BENZ - BEIJING BENZ (BBDC)**
Stange/Strebe, Radaufhängung / Link, wheel suspension		
29904 01	455 455	**CITROËN**
Trag-/Führungsgelenk / Ball Joint		
29906 02	617	**FIAT**
Stange/Strebe, Stabilisator / Link Stabiliser		
29909 01	581 583 640	**FIAT**
Trag-/Führungsgelenk / Ball Joint		
29913 01	1008 1010	**MERCEDES-BENZ**
Lagerung, Lenker / Control Arm-/Trailing Arm Bush		
29914 01	1008 1010	**MERCEDES-BENZ**
Lagerung, Lenker / Control Arm-/Trailing Arm Bush		
29915 01	1172 1176 1176	**MERCEDES-BENZ**
Lagerung, Lenker / Control Arm-/Trailing Arm Bush		
29916 01 (x2)	66 67 71 71 75 75 216 217	**AUDI**
Lagerung, Lenker / Control Arm-/Trailing Arm Bush		
29917 01	68 73 75	**AUDI**
Lagerung, Lenker / Control Arm-/Trailing Arm Bush		
29918 01	68 73 75	**AUDI**
Lagerung, Lenker / Control Arm-/Trailing Arm Bush		
29919 01	68 73 76	**AUDI**
Lagerung, Lenker / Control Arm-/Trailing Arm Bush		
29920 01	68 73 76	**AUDI**
Lagerung, Lenker / Control Arm-/Trailing Arm Bush		
29921 01	69 73 76	**AUDI**
Lagerung, Spurstange / Mounting, track rod		
29924 01	1 4 20 23 573 580 582 608 610	**ALFA ROMEO** **FIAT**
Spurstangenkopf / Tie Rod End		
29927 01	354 363	**BMW**
Stange/Strebe, Stabilisator / Link Stabiliser		
29928 01	354 363	**BMW**
Stange/Strebe, Stabilisator / Link Stabiliser		

Artikelnummer Article No.	Seite Page	Hersteller Manufacturer
29930 02 Spurstangenkopf / Tie Rod End	232 232 236 236 239 239 300 310 310 319 319 326 326 391 416 416 423 423	BMW BRILLIANCE BMW
29932 02 Spurstangenkopf / Tie Rod End	232 232 236 236 239 239 300 301 311 320 327 391 416 416 423 423	BMW BRILLIANCE BMW
29933 01 Axialgelenk, Spurstange / Tie Rod Axle Joint	232 232 236 239 239 301 302 311 312 320 327 391 416 416 423 423	BMW BRILLIANCE BMW
29934 01 Stange/Strebe, Stabilisator / Link Stabiliser	234 238 241 308 317 325 329 425	BMW BRILLIANCE BMW
29935 01 Spurstangenkopf / Tie Rod End	350 360	BMW
29936 01 Lenker, Radaufhängung / Track Control Arm	352 361	BMW
29937 01 Lenker, Radaufhängung / Track Control Arm	352 361	BMW
29943 01 Lagerung, Lenker / Control Arm-/Trailing Arm Bush	740 742	FORD
29945 01 Stabilisatorlager / Anti-roll Bar Bush Kit	741 742	FORD
29946 01 Stabilisatorlager / Anti-roll Bar Bush Kit	741 742	FORD
29947 01 Stabilisatorlager / Anti-roll Bar Bush Kit	741 743	FORD
29948 01 Lenker, Radaufhängung / Track Control Arm	275 295	BMW
29967 01 Stabilisatorlager / Anti-roll Bar Bush Kit	104 113 121 128 132 179 185	AUDI
29969 01 Spurstangenkopf / Tie Rod End	435 437 553 554	CHEVROLET DAEWOO
29972 01 Achskörperlager / Hub Carrier Bush	1173	MERCEDES-BENZ
29973 01 Achsträgerlager / Mounting, axle bracket	1231	MERCEDES-BENZ

Artikelnummer Article No.	Seite Page	Hersteller Manufacturer
29998 02 Trag-/Führungsgelenk / Ball Joint	67 71	AUDI
29999 02 Trag-/Führungsgelenk / Ball Joint	67 71	AUDI
30110 01 Faltenbalg, Lenkung / Bellow, steering	442 511	CITROËN
30113 01 Faltenbalg, Lenkung / Bellow, steering	244 249 252	BMW
30114 01 Faltenbalg, Lenkung / Bellow, steering	445 448 480 481 534 536	CITROËN
30115 01 Faltenbalg, Lenkung / Bellow, steering	547 554 555	DAEWOO
30116 01 Faltenbalg, Lenkung / Bellow, steering	244 250 252	BMW
30120 01 Faltenbalg, Lenkung / Bellow, steering	39 42 45 49 51 53 145 148	AUDI
30122 01 Faltenbalg, Lenkung / Bellow, steering	523 526 529	CITROËN
30123 01 Faltenbalg, Lenkung / Bellow, steering	255 259 263 265 269 273 280 284 288 293 330 336 406 408 410 413	BMW
30124 01 Faltenbalg, Lenkung / Bellow, steering	341 346 418	BMW
30128 01 Faltenbalg, Lenkung / Bellow, steering	26 31 35 200 203	AUDI
30131 01 Faltenbalg, Lenkung / Bellow, steering	453	CITROËN
30132 01 Faltenbalg, Lenkung / Bellow, steering	481 482 484 584 585	CITROËN FIAT
30133 01 Faltenbalg, Lenkung / Bellow, steering	603 604 614 650	FIAT
30134 01 Faltenbalg, Lenkung / Bellow, steering	603 604 614 650	FIAT
30135 01 Faltenbalg, Lenkung / Bellow, steering	578 1005	FIAT MERCEDES-BENZ
30137 01 Faltenbalg, Lenkung / Bellow, steering	656 658 678	FORD
30138 01 Faltenbalg, Lenkung / Bellow, steering	826	HYUNDAI
30139 01 Faltenbalg, Lenkung / Bellow, steering	761 763 795 798 799	HONDA
30140 01 Faltenbalg, Lenkung / Bellow, steering	887 888	LADA

ZF Friedrichshafen AG | ZF Services | Obere Weiden 12 | 97424 Schweinfurt | Germany | info.zf-services@zf.com | www.zf.com

Artikelnummer Article No.	Seite Page	Hersteller Manufacturer
30143 01 Faltenbalg, Lenkung / Bellow, steering	1260 1270 1271 1272	MITSUBISHI
30144 01 Faltenbalg, Lenkung / Bellow, steering	1261 1262 1264 1265 1266 1268 1269 1270 1271 1273 1281 1283	MITSUBISHI
30147 01 Faltenbalg, Lenkung / Bellow, steering	761 762 763 764 765 778 780 782 783 785 792 799	HONDA
30149 01 Faltenbalg, Lenkung / Bellow, steering	445 448 480 481 534 536	CITROËN
30162 01 Faltenbalg, Lenkung / Bellow, steering	654 714 717 719 722 724 726	FORD
30164 01 Faltenbalg, Lenkung / Bellow, steering	521 522	CITROËN
30167 01 Faltenbalg, Lenkung / Bellow, steering	521 522	CITROËN
30168 01 Faltenbalg, Lenkung / Bellow, steering	656 658 659 661 663 664 666 668 670 672 678 680 708	FORD
30170 01 Faltenbalg, Lenkung / Bellow, steering	617 618 619 620 642 643 644	FIAT
	900	LANCIA
30171 01 Faltenbalg, Lenkung / Bellow, steering	577 609 610	FIAT
30172 01 Faltenbalg, Lenkung / Bellow, steering	584 585	FIAT
30173 01 Faltenbalg, Lenkung / Bellow, steering	1260 1270 1272 1273	MITSUBISHI
30177 02 Faltenbalg, Lenkung / Bellow, steering	61	AUDI
30178 01 Faltenbalg, Lenkung / Bellow, steering	77 89	AUDI
30189 01 Faltenbalg, Lenkung / Bellow, steering	743 744 745 746 747	FORD
30191 01 Faltenbalg, Lenkung / Bellow, steering	738 739	FORD
30192 01 Faltenbalg, Lenkung / Bellow, steering	705	FORD
30193 01 Faltenbalg, Lenkung / Bellow, steering	868	KIA
30194 01 Faltenbalg, Lenkung / Bellow, steering	553 556 558 559 561	DAEWOO
30195 01 Faltenbalg, Lenkung / Bellow, steering	833 839 840	HYUNDAI HYUNDAI - BEIJING HYUNDAI
	865	KIA

Artikelnummer Article No.	Seite Page	Hersteller Manufacturer
30197 01 Faltenbalg, Lenkung / Bellow, steering	442 512	CITROËN
30198 01 Faltenbalg, Lenkung / Bellow, steering	486 489 491 494 495 497	CITROËN
	586 589 591	FIAT
30203 01 Faltenbalg, Lenkung / Bellow, steering	486 489 492 494 496 497	CITROËN
	586 589 591	FIAT
30204 01 Faltenbalg, Lenkung / Bellow, steering	1275 1277 1278 1279	MITSUBISHI
30205 01 Faltenbalg, Lenkung / Bellow, steering	512	CITROËN
30206 01 Faltenbalg, Lenkung / Bellow, steering	445 448	CITROËN
30207 01 Faltenbalg, Lenkung / Bellow, steering	445 448 523 526 529 532	CITROËN
30209 01 Faltenbalg, Lenkung / Bellow, steering	462 463 465 467	CITROËN
30212 01 Faltenbalg, Lenkung / Bellow, steering	539 540 542 543 544	DACIA
30217 01 Faltenbalg, Lenkung / Bellow, steering	678 681 708 735	FORD
30218 01 Faltenbalg, Lenkung / Bellow, steering	1005	MERCEDES-BENZ
30219 01 Faltenbalg, Lenkung / Bellow, steering	512	CITROËN
30220 01 Faltenbalg, Lenkung / Bellow, steering	1258 1259 1282	MITSUBISHI
30221 01 Faltenbalg, Lenkung / Bellow, steering	767 769 771 772	HONDA
30222 01 Faltenbalg, Lenkung / Bellow, steering	1275 1277 1278 1279	MITSUBISHI
30224 01 Faltenbalg, Lenkung / Bellow, steering	273	BMW
30228 01 Faltenbalg, Lenkung / Bellow, steering	801 803 805 809 823 824 827	HYUNDAI
30231 01 Faltenbalg, Lenkung / Bellow, steering	933 934 935 936 937 938 939 940 952 953	MAZDA
30234 01 Faltenbalg, Lenkung / Bellow, steering	764 766 771	HONDA
30235 01 Faltenbalg, Lenkung / Bellow, steering	56	AUDI
30238 01 Faltenbalg, Lenkung / Bellow, steering	686 688 690 708 735 739	FORD
30239 01 Faltenbalg, Lenkung / Bellow, steering	940 942 955	MAZDA

Artikelnummer Article No.	Seite Page	Hersteller Manufacturer
30241 01	818	**HYUNDAI**
Faltenbalg, Lenkung / Bellow, steering	858 859 864 874 875 876	**KIA**
30243 01	1229 1234 1236	**MERCEDES-BENZ**
Faltenbalg, Lenkung / Bellow, steering		
30244 01	547 551 552	**DAEWOO**
Faltenbalg, Lenkung / Bellow, steering		
30245 01	586 589 591	**FIAT**
Faltenbalg, Lenkung / Bellow, steering	748 749 750	**FORD**
30246 01	879	**KIA**
Faltenbalg, Lenkung / Bellow, steering		
30247 01	928 929 930	**MAZDA**
Faltenbalg, Lenkung / Bellow, steering		
30248 01	514 516 517	**CITROËN**
Faltenbalg, Lenkung / Bellow, steering	519 521 522 532	
30250 01	654 713 727	**FORD**
Faltenbalg, Lenkung / Bellow, steering	729 730	
	758	**FORD - CHANGAN FORD MAZDA**
30251 01	684 703	**FORD**
Faltenbalg, Lenkung / Bellow, steering		
30253 01	1171 1176 1191	**MERCEDES-BENZ**
Faltenbalg, Lenkung / Bellow, steering		
30254 01	350 360 384	**BMW**
Faltenbalg, Lenkung / Bellow, steering	395 399	
	915	**LAND ROVER**
30255 01	1248 1250	**MINI**
Faltenbalg, Lenkung / Bellow, steering		
30256 01	456 457 460	**CITROËN**
Faltenbalg, Lenkung / Bellow, steering		
30332 01	233 236 240	**BMW**
Lenker, Radaufhängung / Track Control Arm	303 313 322 327 392 416	
	421 424	**BRILLIANCE BMW**
30333 01	233 236 240	**BMW**
Lenker, Radaufhängung / Track Control Arm	304 314 322 327 392 417	
	421 424	**BRILLIANCE BMW**
30338 01	233 237 240	**BMW**
Lenker, Radaufhängung / Track Control Arm	304 314 322 327 392	
	421 424	**BRILLIANCE BMW**
30340 01	233 237 240	**BMW**
Lenker, Radaufhängung / Track Control Arm	305 314 322 327 392	
	421 424	**BRILLIANCE BMW**
30346 01	233 237 240	**BMW**
Reparatursatz, Lenker / Repair Kit, link	305 315 323 327 392 417	
	424	**BRILLIANCE BMW**
30353 01	556 557 559	**DAEWOO**
Axialgelenk, Spurstange / Tie Rod Axle Joint		

Artikelnummer Article No.	Seite Page	Hersteller Manufacturer
30357 01	801 802 803	**HYUNDAI**
Spurstangenkopf / Tie Rod End	804 809 810 811 812 815 820 822 824 825 827 832 836	
	862 863	**KIA**
30358 01	807 808 838	**HYUNDAI**
Trag-/Führungsgelenk / Ball Joint		
30359 01	820 828 830	**HYUNDAI**
Trag-/Führungsgelenk / Ball Joint	836	
30360 01	868	**KIA**
Lenker, Radaufhängung / Track Control Arm		
30361 01	828	**HYUNDAI**
Stange/Strebe, Stabilisator / Link Stabiliser		
30364 01	1028 1036 1063	**MERCEDES-BENZ**
Lenkgetriebelager / Mounting, steering gear	1068 1200	
30372 01	1233 1239 1240	**MERCEDES-BENZ**
Stange/Strebe, Stabilisator / Link Stabiliser		
30373 01	1233 1239 1240	**MERCEDES-BENZ**
Stange/Strebe, Stabilisator / Link Stabiliser		
30375 01	479	**CITROËN**
Axialgelenk, Spurstange / Tie Rod Axle Joint	647	**FIAT**
	899	**LANCIA**
30376 01	470 471 472	**CITROËN**
Axialgelenk, Spurstange / Tie Rod Axle Joint	473	
30428 01	1071 1128 1139	**MERCEDES-BENZ**
Stange/Strebe, Radaufhängung / Link, wheel suspension	1193	
	1245	**MERCEDES-BENZ - BEIJING BENZ (BBDC)**
30429 01	1071 1128 1139	**MERCEDES-BENZ**
Stange/Strebe, Radaufhängung / Link, wheel suspension	1193	
	1245	**MERCEDES-BENZ - BEIJING BENZ (BBDC)**
30430 01	1072 1128 1139	**MERCEDES-BENZ**
Stange/Strebe, Radaufhängung / Link, wheel suspension	1193	
	1245	**MERCEDES-BENZ - BEIJING BENZ (BBDC)**
30431 01	1072 1128 1139	**MERCEDES-BENZ**
Stange/Strebe, Radaufhängung / Link, wheel suspension	1193	
	1245	**MERCEDES-BENZ - BEIJING BENZ (BBDC)**
30432 01	1072 1128 1139	**MERCEDES-BENZ**
Stange/Strebe, Radaufhängung / Link, wheel suspension	1194	
	1245	**MERCEDES-BENZ - BEIJING BENZ (BBDC)**

ZF Friedrichshafen AG | ZF Services | Obere Weiden 12 | 97424 Schweinfurt | Germany | info.zf-services@zf.com | www.zf.com

Artikelnummer Article No.	Seite Page	Hersteller Manufacturer
30433 02 Stange/Strebe, Stabilisator / Link Stabiliser	1071 1128 1138 1193 1245	MERCEDES-BENZ MERCEDES-BENZ - BEIJING BENZ (BBDC)
30436 01 Lagerung, Lenker / Control Arm-/Trailing Arm Bush	1179 1185	MERCEDES-BENZ
30451 01 Trag-/Führungsgelenk / Ball Joint	458 458 459 460 460	CITROËN
30452 01 Trag-/Führungsgelenk / Ball Joint	457 459	CITROËN
30453 01 Trag-/Führungsgelenk / Ball Joint	457 458	CITROËN
30454 01 Stange/Strebe, Stabilisator / Link Stabiliser	812 813 833 839	HYUNDAI
30455 01 Stange/Strebe, Stabilisator / Link Stabiliser	833 839 840 865 867	HYUNDAI HYUNDAI - BEIJING HYUNDAI KIA
30461 03 Trag-/Führungsgelenk / Ball Joint	693 693 696 698 698 699 702 755 755 757	FORD FORD - CHANGAN FORD MAZDA
30462 02 Spurstangenkopf / Tie Rod End	652 692 695 697 699 701	FORD
30463 02 Spurstangenkopf / Tie Rod End	652 692 695 697 699 701	FORD
30472 01 Stange/Strebe, Stabilisator / Link Stabiliser	9 13 17 25	ALFA ROMEO
30473 01 Stange/Strebe, Stabilisator / Link Stabiliser	10 13 17 25	ALFA ROMEO
30474 01 Stange/Strebe, Stabilisator / Link Stabiliser	10 13 17 25	ALFA ROMEO
30475 01 Stange/Strebe, Stabilisator / Link Stabiliser	10 13 17 25 636 638	ALFA ROMEO FIAT
30479 01 Spurstangenkopf / Tie Rod End	8 10 16 24	ALFA ROMEO
30480 01 Spurstangenkopf / Tie Rod End	8 10 16 24	ALFA ROMEO
30482 01 Spurstangenkopf / Tie Rod End	1156	MERCEDES-BENZ
30483 01 Spurstangenkopf / Tie Rod End	1156	MERCEDES-BENZ
30484 01 Trag-/Führungsgelenk / Ball Joint	1157	MERCEDES-BENZ
30485 02 Trag-/Führungsgelenk / Ball Joint	399	BMW
30486 01 Lenker, Radaufhängung / Track Control Arm	399	BMW
30487 01 Lenker, Radaufhängung / Track Control Arm	399	BMW
30488 01 Lenker, Radaufhängung / Track Control Arm	399	BMW
30489 01 Lenker, Radaufhängung / Track Control Arm	399	BMW
30536 01 Stange/Strebe, Stabilisator / Link Stabiliser	178 185 189 196 230	AUDI AUDI - FAW AUDI
30549 01 Stange/Strebe, Stabilisator / Link Stabiliser	180 186 231	AUDI AUDI - FAW AUDI
30565 01 Lenker, Radaufhängung / Track Control Arm	234 237 241 307 324 328 393 424	BMW BRILLIANCE BMW
30566 01 Stange/Strebe, Radaufhängung / Link, wheel suspension	903 904 905	LAND ROVER
30582 01 Lagerung, Lenker / Control Arm-/Trailing Arm Bush	234 234 238 241 241 308 317 325 328 328 394 425	BMW BRILLIANCE BMW
30583 01 Stange/Strebe, Stabilisator / Link Stabiliser	209	AUDI
30602 01 Spurstangenkopf / Tie Rod End	459	CITROËN
30603 01 Spurstangenkopf / Tie Rod End	459	CITROËN
30604 01 Axialgelenk, Spurstange / Tie Rod Axle Joint	459	CITROËN
30606 01 Lenker, Radaufhängung / Track Control Arm	451 452 462 464 466 468	CITROËN
30607 01 Lenker, Radaufhängung / Track Control Arm	451 452 462 464 466 468	CITROËN
30612 01 Lenker, Radaufhängung / Track Control Arm	579	FIAT

Artikelnummer Article No.	Seite Page	Hersteller Manufacturer
30613 01 Lenker, Radaufhängung / Track Control Arm	579	FIAT
30614 01 Stange/Strebe, Stabilisator / Link Stabiliser	815	HYUNDAI
30615 01 Stange/Strebe, Stabilisator / Link Stabiliser	801 802 804 805 825	HYUNDAI
30616 01 Stange/Strebe, Stabilisator / Link Stabiliser	802 803 804 805 825	HYUNDAI
30617 01 Stange/Strebe, Stabilisator / Link Stabiliser	828	HYUNDAI
30618 01 Stange/Strebe, Stabilisator / Link Stabiliser	833 839 865 867	HYUNDAI KIA
30619 01 Stange/Strebe, Stabilisator / Link Stabiliser	815	HYUNDAI
30623 01 Spurstangenkopf / Tie Rod End	917	LAND ROVER
30624 01 Axialgelenk, Spurstange / Tie Rod Axle Joint	918	LAND ROVER
30629 01 Lenker, Radaufhängung / Track Control Arm	65 70 74	AUDI
30630 01 Lenker, Radaufhängung / Track Control Arm	65 70 74	AUDI
30631 01 Lenker, Radaufhängung / Track Control Arm	843 921	JAGUAR LINCOLN
30632 01 Lenker, Radaufhängung / Track Control Arm	843 921	JAGUAR LINCOLN
30633 01 Lenker, Radaufhängung / Track Control Arm	844 853 855 921	JAGUAR LINCOLN
30634 01 Lenker, Radaufhängung / Track Control Arm	844 853 855 921	JAGUAR LINCOLN
30635 01 Lenker, Radaufhängung / Track Control Arm	843 921	JAGUAR LINCOLN
30636 01 Lenker, Radaufhängung / Track Control Arm	843 921	JAGUAR LINCOLN
30637 01 Lenker, Radaufhängung / Track Control Arm	844 921	JAGUAR LINCOLN
30638 01 Lenker, Radaufhängung / Track Control Arm	844 921	JAGUAR LINCOLN
30639 01 Stange/Strebe, Stabilisator / Link Stabiliser	843	JAGUAR
30640 01 Axialgelenk, Spurstange / Tie Rod Axle Joint	477	CITROËN
30645 01 Stange/Strebe, Stabilisator / Link Stabiliser	768 770 772 773 775	HONDA
30646 01 Stange/Strebe, Stabilisator / Link Stabiliser	768 770 772 773 775	HONDA
30648 01 Stange/Strebe, Stabilisator / Link Stabiliser	1283	MITSUBISHI
30665 01 Stange/Strebe, Stabilisator / Link Stabiliser	1218 1219 1220 1221 1223 1224 1225 1226 1227 1228	MERCEDES-BENZ
30666 01 Stange/Strebe, Stabilisator / Link Stabiliser	1218 1219 1220 1222 1223 1224 1225 1226 1227 1228	MERCEDES-BENZ
30667 02 Stange/Strebe, Stabilisator / Link Stabiliser	459	CITROËN
30668 02 Stange/Strebe, Stabilisator / Link Stabiliser	459	CITROËN
30669 01 Axialgelenk, Spurstange / Tie Rod Axle Joint	462 463	CITROËN
30673 01 Lenker, Radaufhängung / Track Control Arm	234 237 241 307 316 324 328 393 424	BMW BRILLIANCE BMW
30699 01 Spurstangenkopf / Tie Rod End	764 765 767 769 770 772 799	HONDA
30700 01 Stange/Strebe, Stabilisator / Link Stabiliser	557 558 559	DAEWOO
30701 01 Stange/Strebe, Stabilisator / Link Stabiliser	428 429 433 434 437 549 557 558 560 561 562	CHEVROLET DAEWOO
30702 01 Stange/Strebe, Stabilisator / Link Stabiliser	936 937 938 939	MAZDA

Artikelnummer Article No.	Seite Page	Hersteller Manufacturer
30704 01 Trag-/Führungsgelenk / Ball Joint	875 876 877 878	KIA
30712 01 Lagerung, Lenker / Control Arm-/Trailing Arm Bush	1008 1010	MERCEDES-BENZ
30713 01 Lagerung, Lenker / Control Arm-/Trailing Arm Bush	257 261 264 267 270 277 282 286 290 297 397 412 415 422	BMW BRILLIANCE BMW
30714 01 Achsträgerlager / Mounting, axle bracket	1008 1010	MERCEDES-BENZ
30715 01 Lenkgetriebelager / Mounting, steering gear	1072 1129 1140 1194 1245	MERCEDES-BENZ MERCEDES-BENZ - BEIJING BENZ (BBDC)
30723 01 Lagerung, Lenker / Control Arm-/Trailing Arm Bush	196	AUDI
30724 01 Lagerung, Lenker / Control Arm-/Trailing Arm Bush	209	AUDI
30738 01 Stange/Strebe, Stabilisator / Link Stabiliser	920	LEXUS
30750 01 Axialgelenk, Spurstange / Tie Rod Axle Joint	652 701 711	FORD
30754 01 Lenker, Radaufhängung / Track Control Arm	635 637	FIAT
30755 01 Lenker, Radaufhängung / Track Control Arm	635 637	FIAT
30761 01 Stange/Strebe, Radaufhängung / Link, wheel suspension	355 364	BMW
30762 01 Stange/Strebe, Radaufhängung / Link, wheel suspension	356 365	BMW
30774 01 Axialgelenk, Spurstange / Tie Rod Axle Joint	803 805	HYUNDAI
30775 01 Axialgelenk, Spurstange / Tie Rod Axle Joint	809 810 811 813 836 862 863	HYUNDAI KIA
30776 01 Axialgelenk, Spurstange / Tie Rod Axle Joint	815	HYUNDAI

Artikelnummer Article No.	Seite Page	Hersteller Manufacturer
30836 01 Lagerung, Lenker / Control Arm-/Trailing Arm Bush	1070 1125 1137 1192 1192 1244	MERCEDES-BENZ MERCEDES-BENZ - BEIJING BENZ (BBDC)
30837 01 Achskörperlager / Hub Carrier Bush	966 979 979 996 996 1004 1004 1007 1015 1015 1020 1020 1028 1035 1035 1039 1039 1054 1054 1058 1079 1079 1085 1085 1089 1094 1106 1106 1115 1198	MERCEDES-BENZ
30891 01 Lagerung, Lenker / Control Arm-/Trailing Arm Bush	209	AUDI
30893 01 Spurstangenkopf / Tie Rod End	1177 1184	MERCEDES-BENZ
30894 01 Spurstangenkopf / Tie Rod End	1177 1184	MERCEDES-BENZ
30915 01 Axialgelenk, Spurstange / Tie Rod Axle Joint	692 695 697 699	FORD
30918 01 Faltenbalg, Lenkung / Bellow, steering	617 618 619 620 621 901	FIAT LANCIA
30919 01 Faltenbalg, Lenkung / Bellow, steering	481 483 484	CITROËN
30920 01 Faltenbalg, Lenkung / Bellow, steering	565 566 807 808 838	DAIHATSU HYUNDAI
30921 01 Faltenbalg, Lenkung / Bellow, steering	576 632 633	FIAT
30933 01 Trag-/Führungsgelenk / Ball Joint	1070 1070 1123 1135 1192 1243 1243	MERCEDES-BENZ MERCEDES-BENZ - BEIJING BENZ (BBDC)
30936 01 Spurstangenkopf / Tie Rod End	538 540 541 542 544	DACIA
30937 01 Spurstangenkopf / Tie Rod End	538 540 541 543 544	DACIA
30991 01 Axialgelenk, Spurstange / Tie Rod Axle Joint	582	FIAT
30992 01 Trag-/Führungsgelenk / Ball Joint	353 362	BMW
30993 01 Spurstangenkopf / Tie Rod End	401 403	BMW
30994 01 Axialgelenk, Spurstange / Tie Rod Axle Joint	401 403	BMW

Artikelnummer Article No.	Seite Page	Hersteller Manufacturer
31001 01 Spurstange / Rod Assembly	401 403	BMW
31002 01 Axialgelenk, Spurstange / Tie Rod Axle Joint	465 467	CITROËN
31003 01 Spurstangenkopf / Tie Rod End	465 467	CITROËN
31004 01 Spurstangenkopf / Tie Rod End	465 467	CITROËN
31007 01 Trag-/Führungsgelenk / Ball Joint	707 731 733 734 737 758	FORD FORD - CHANGAN FORD MAZDA
31008 01 Trag-/Führungsgelenk / Ball Joint	914	LAND ROVER
31012 01 Stange/Strebe, Stabilisator / Link Stabiliser	106 114 122 128 132 220 222	AUDI AUDI - FAW AUDI
31088 01 Spurstangenkopf / Tie Rod End	428 429 432 433 548 549	CHEVROLET DAEWOO
31089 01 Spurstangenkopf / Tie Rod End	428 429 432 433 548 549	CHEVROLET DAEWOO
31090 01 Trag-/Führungsgelenk / Ball Joint	428 429 433 434 549	CHEVROLET DAEWOO
31096 01 Axialgelenk, Spurstange / Tie Rod Axle Joint	807 808	HYUNDAI
31097 01 Axialgelenk, Spurstange / Tie Rod Axle Joint	428 432 433 548	CHEVROLET DAEWOO
31098 01 Axialgelenk, Spurstange / Tie Rod Axle Joint	428 433 549	CHEVROLET DAEWOO
31099 01 Stange/Strebe, Stabilisator / Link Stabiliser	759	FORD USA
31100 01 Stange/Strebe, Stabilisator / Link Stabiliser	431 432 548 553	CHEVROLET DAEWOO
31101 01 Stange/Strebe, Stabilisator / Link Stabiliser	431 432 548 553	CHEVROLET DAEWOO
31108 01 Stange/Strebe, Stabilisator / Link Stabiliser	1027 1034 1038 1061 1066	MERCEDES-BENZ
31109 01 Stange/Strebe, Stabilisator / Link Stabiliser	1027 1034 1038 1061 1066	MERCEDES-BENZ
31110 01 Lenker, Radaufhängung / Track Control Arm	1069 1120 1133 1191 1243	MERCEDES-BENZ MERCEDES-BENZ - BEIJING BENZ (BBDC)
31111 01 Lenker, Radaufhängung / Track Control Arm	1069 1121 1133 1192 1243	MERCEDES-BENZ MERCEDES-BENZ - BEIJING BENZ (BBDC)
31147 01 Axialgelenk, Spurstange / Tie Rod Axle Joint	1218 1219 1220 1221 1222 1224 1225 1226 1227	MERCEDES-BENZ
31148 01 Spurstangenkopf / Tie Rod End	1218 1219 1220 1221 1222 1223 1225 1226 1227	MERCEDES-BENZ
31155 01 Lenker, Radaufhängung / Track Control Arm	479 647 899	CITROËN FIAT LANCIA
31156 01 Lenker, Radaufhängung / Track Control Arm	479 648 899	CITROËN FIAT LANCIA
31169 01 Lenker, Radaufhängung / Track Control Arm	801 802	HYUNDAI
31170 01 Lenker, Radaufhängung / Track Control Arm	801 802	HYUNDAI
31173 01 Lagerung, Radlagergehäuse Bearing, wheel bearing housing	402 404	BMW
31177 01 Stange/Strebe, Stabilisator / Link Stabiliser	706	FORD
31178 01 Stange/Strebe, Radaufhängung / Link, wheel suspension	396	BMW
31179 01 Stange/Strebe, Radaufhängung / Link, wheel suspension	396	BMW
31180 01 Trag-/Führungsgelenk / Ball Joint	396	BMW
31189 01 Spurstangenkopf / Tie Rod End	570 571 616 709	FIAT FORD
31192 01 Axialgelenk, Spurstange / Tie Rod Axle Joint	616	FIAT
31193 01 Stange/Strebe, Stabilisator / Link Stabiliser	894 895	LANCIA
31196 01 Trag-/Führungsgelenk / Ball Joint	500 501 503 599 600 602	CITROËN FIAT

Artikelnummer Article No.	Seite Page	Hersteller Manufacturer
31205 01 Achskörperlager / Hub Carrier Bush	576 636 638 893	FIAT LANCIA
31208 01 Trag-/Führungsgelenk / Ball Joint	794	HONDA
31212 01 Stange/Strebe, Stabilisator / Link Stabiliser	1259 1260 1282	MITSUBISHI
31213 01 Spurstangenkopf / Tie Rod End	570 571 616 709	FIAT FORD
31235 01 Lenker, Radaufhängung / Track Control Arm	1171 1176	MERCEDES-BENZ
31236 01 Lenker, Radaufhängung / Track Control Arm	1171 1176	MERCEDES-BENZ
31238 01 Stange/Strebe, Stabilisator / Link Stabiliser	781 785	HONDA
31239 01 Stange/Strebe, Stabilisator / Link Stabiliser	781 785	HONDA
31240 01 Stange/Strebe, Stabilisator / Link Stabiliser	789 790 791	HONDA
31241 01 Stange/Strebe, Stabilisator / Link Stabiliser	789 790 791	HONDA
31242 01 Lagerung, Lenker / Control Arm-/Trailing Arm Bush	539 539 540 542 543 545 545	DACIA
31243 01 Stange/Strebe, Stabilisator / Link Stabiliser	539 541 542 543 545	DACIA
31246 01 Stange/Strebe, Stabilisator / Link Stabiliser	803 804 805	HYUNDAI
31248 01 Stange/Strebe, Stabilisator / Link Stabiliser	794	HONDA
31249 01 Stange/Strebe, Stabilisator / Link Stabiliser	794	HONDA
31250 01 Trag-/Führungsgelenk / Ball Joint	818 819 835	HYUNDAI
31265 01 (x2) Achsträgerlager / Mounting, axle bracket	358 367 375 377	BMW
31273 01 Lenkgetriebelager / Mounting, steering gear	1175 1177	MERCEDES-BENZ
31283 01 Trag-/Führungsgelenk / Ball Joint	216 217	AUDI
31284 01 Trag-/Führungsgelenk / Ball Joint	216 217	AUDI
31285 01 Achskörperlager / Hub Carrier Bush	538 539 541 542 543 545	DACIA
31286 01 Lagerung, Lenker / Control Arm-/Trailing Arm Bush	580	FIAT
31289 01 Axialgelenk, Spurstange / Tie Rod Axle Joint	432 548 553	CHEVROLET DAEWOO
31291 01 Axialgelenk, Spurstange / Tie Rod Axle Joint	606 898	FIAT LANCIA
31293 02 Axialgelenk, Spurstange / Tie Rod Axle Joint	21 621 623 624	ALFA ROMEO FIAT
31294 01 Spurstangenkopf / Tie Rod End	21 621 622 624	ALFA ROMEO FIAT
31295 01 Spurstangenkopf / Tie Rod End	21 621 623 624	ALFA ROMEO FIAT
31301 01 Axialgelenk, Spurstange / Tie Rod Axle Joint	581 582	FIAT
31302 01 Axialgelenk, Spurstange / Tie Rod Axle Joint	896 897	LANCIA
31303 01 Axialgelenk, Spurstange / Tie Rod Axle Joint	133 135 138 140 142 143 206 216 217 223	AUDI AUDI - FAW AUDI
31304 01 Spurstangenkopf / Tie Rod End	215 216	AUDI
31305 01 Spurstangenkopf / Tie Rod End	215 217	AUDI
31347 01 Lenker, Radaufhängung / Track Control Arm	209	AUDI
31348 01 Lenker, Radaufhängung / Track Control Arm	209	AUDI
31350 01 Trag-/Führungsgelenk / Ball Joint	693 696 698 699 702 755 757	FORD FORD - CHANGAN FORD MAZDA
31351 01 Stange/Strebe, Stabilisator / Link Stabiliser	500 501 503 599 600 602	CITROËN FIAT

Artikelnummer Article No.	Seite Page	Hersteller Manufacturer
31360 01 ⊕ **Stange/Strebe, Stabilisator / Link Stabiliser**	1025 1033 1037 1049 1061 1066	**MERCEDES-BENZ**
31361 01 Axialgelenk, Spurstange / Tie Rod Axle Joint	1157	**MERCEDES-BENZ**
31388 01 (x2) **Lagerung, Lenker / Control Arm-/Trailing Arm Bush**	579	**FIAT**
31393 01 (x2) **Stabilisatorlager / Anti-roll Bar Bush Kit**	663 665 667 669	**FORD**
31479 01 ⊕(x2) **Lagerung, Lenker / Control Arm-/Trailing Arm Bush**	63 212	**AUDI**
31481 01 ⊕(x2)HD **Achskörperlager / Hub Carrier Bush**	63 212	**AUDI**
31508 01 Spurstangenkopf / Tie Rod End	764 765 767 769 770 772 799	**HONDA**
31736 01 Trag-/Führungsgelenk / Ball Joint	22 22 509 510 510 606 608 622 622 623 623 625 626 626	**ALFA ROMEO** **CITROËN** **FIAT**
31763 01 ⊕ **Axialgelenk, Spurstange / Tie Rod Axle Joint**	1041 1045 1059 1064 1147 1149 1241	**MERCEDES-BENZ** **MERCEDES-BENZ - BEIJING BENZ (BBDC)**
31775 01 Lenker, Radaufhängung / Track Control Arm	1171	**MERCEDES-BENZ**
31776 01 Lenker, Radaufhängung / Track Control Arm	1171	**MERCEDES-BENZ**
31778 01 Spurstangenkopf / Tie Rod End	1040 1045 1146 1149 1201 1202 1241	**MERCEDES-BENZ** **MERCEDES-BENZ - BEIJING BENZ (BBDC)**
31779 01 Spurstangenkopf / Tie Rod End	1040 1045 1146 1149 1201 1202 1241	**MERCEDES-BENZ** **MERCEDES-BENZ - BEIJING BENZ (BBDC)**
31894 01 ⊕ **Stange/Strebe, Stabilisator / Link Stabiliser**	1008 1010	**MERCEDES-BENZ**
31898 01 ⊕ **Stange/Strebe, Stabilisator / Link Stabiliser**	506 507 629 630 631	**CITROËN** **FIAT**
31899 01 ⊕ **Axialgelenk, Spurstange / Tie Rod Axle Joint**	479 506 507 629 630 631	**CITROËN** **FIAT**
31900 01 ⊕ **Spurstangenkopf / Tie Rod End**	479 506 507 629 630 631 647	**CITROËN** **FIAT**
31902 01 ⊕ **Axialgelenk, Spurstange / Tie Rod Axle Joint**	236 236 302 320 327	**BMW**
31903 01 Spurstange / Rod Assembly	236 299 319 326	**BMW**
31904 01 Spurstange / Rod Assembly	236 299 319 326	**BMW**
31919 01 ⊕ **Lenker, Radaufhängung / Track Control Arm**	198	**AUDI**
31931 01 Spurstangenkopf / Tie Rod End	1041 1045	**MERCEDES-BENZ**
31932 01 Spurstangenkopf / Tie Rod End	1041 1045	**MERCEDES-BENZ**
31933 01 Spurstangenkopf / Tie Rod End	1007 1009	**MERCEDES-BENZ**
31934 01 Spurstangenkopf / Tie Rod End	1007 1009	**MERCEDES-BENZ**
31938 01 ⊕(x **Lagerung, Lenker / Control Arm-/Trailing Arm Bush**	653 687 689 691 694 696 698 702 756 757 924 925 928	**FORD** **FORD - CHANGAN** **FORD MAZDA** **MAZDA**
31940 01 ⊕(x **Lagerung, Lenker / Control Arm-/Trailing Arm Bush**	653 688 689 691 694 696 698 703 756 757 924 925 926 928	**FORD** **FORD - CHANGAN** **FORD MAZDA** **MAZDA**
31942 02 Spurstangenkopf / Tie Rod End	706 731 732 733 736 914	**FORD** **LAND ROVER**
31943 02 Spurstangenkopf / Tie Rod End	706 731 732 734 737 914	**FORD** **LAND ROVER**
31945 01 ⊕ **Axialgelenk, Spurstange / Tie Rod Axle Joint**	538 540 541 543 544	**DACIA**
31946 01 Stange/Strebe, Stabilisator / Link Stabiliser	1180	**MERCEDES-BENZ**
31947 01 Stange/Strebe, Stabilisator / Link Stabiliser	1180	**MERCEDES-BENZ**
31949 01 Lenker, Radaufhängung / Track Control Arm	1070 1121 1134 1243	**MERCEDES-BENZ** **MERCEDES-BENZ - BEIJING BENZ (BBDC)**
31950 01 Lenker, Radaufhängung / Track Control Arm	1070 1122 1134 1243	**MERCEDES-BENZ** **MERCEDES-BENZ - BEIJING BENZ (BBDC)**

ZF Friedrichshafen AG | ZF Services | Obere Weiden 12 | 97424 Schweinfurt | Germany | info.zf-services@zf.com | www.zf.com

Artikelnummer Article No.	Seite Page	Hersteller Manufacturer
31994 01 Stange/Strebe, Stabilisator / Link Stabiliser	632	FIAT
31995 01 Lenker, Radaufhängung / Track Control Arm	581 582 639	FIAT
31996 01 Lenker, Radaufhängung / Track Control Arm	581 583 639	FIAT
32002 01 Lagerung, Lenker / Control Arm-/Trailing Arm Bush	1179 1185	MERCEDES-BENZ
32003 01 Lagerung, Lenker / Control Arm-/Trailing Arm Bush	455	CITROËN
32004 01 Lagerung, Lenker / Control Arm-/Trailing Arm Bush	456	CITROËN
32005 01 Lenker, Radaufhängung / Track Control Arm	774 776	HONDA
32006 01 Lenker, Radaufhängung / Track Control Arm	774 776	HONDA
32007 01 Lenker, Radaufhängung / Track Control Arm	653 687 689 691 693 696 698 702 756 757 923 925 927	FORD FORD - CHANGAN FORD MAZDA MAZDA
32008 01 Lenker, Radaufhängung / Track Control Arm	653 687 691 694 698 700 702 756 757 924 925 926 927	FORD FORD - CHANGAN FORD MAZDA MAZDA
32009 01 Stange/Strebe, Stabilisator / Link Stabiliser	929 930 931	MAZDA
32010 01 Stange/Strebe, Stabilisator / Link Stabiliser	653 694 697 698 700 703 924 925 928	FORD MAZDA
32017 01 Lenker, Radaufhängung / Track Control Arm	684 703 922	FORD MAZDA
32018 01 Lenker, Radaufhängung / Track Control Arm	684 704 922	FORD MAZDA
33251 01 Lagerung, Lenker / Control Arm-/Trailing Arm Bush	401 403	BMW
33252 01 Lagerung, Lenker / Control Arm-/Trailing Arm Bush	401 403	BMW
33263 01 Lagerung, Lenker / Control Arm-/Trailing Arm Bush	1179 1185	MERCEDES-BENZ
33265 01 Achsträgerlager / Mounting, axle bracket	1183	MERCEDES-BENZ
33266 01 Achsträgerlager / Mounting, axle bracket	1183	MERCEDES-BENZ
33268 01 Lagerung, Lenker / Control Arm-/Trailing Arm Bush	1043 1047 1142 1145 1147 1150 1155 1242	MERCEDES-BENZ MERCEDES-BENZ - BEIJING BENZ (BBDC)
33269 01 Axialgelenk, Spurstange / Tie Rod Axle Joint	1252 1252 1254 1255 1255 1257	MINI
33271 01 Stange/Strebe, Stabilisator / Link Stabiliser	941 942 956	MAZDA
33272 01 Stange/Strebe, Stabilisator / Link Stabiliser	946 947 948	MAZDA
33273 01 Stange/Strebe, Stabilisator / Link Stabiliser	928 929 930 931	MAZDA
33274 01 Stange/Strebe, Stabilisator / Link Stabiliser	929 930 931	MAZDA
33283 01 Spurstangenkopf / Tie Rod End	1252 1252 1254 1255 1255	MINI
33284 01 Spurstangenkopf / Tie Rod End	1252 1252 1254 1255 1255	MINI
33288 01 Lagerung, Lenker / Control Arm-/Trailing Arm Bush	474 476 478	CITROËN
33289 01 Lenker, Radaufhängung / Track Control Arm	1232 1238 1240	MERCEDES-BENZ
33290 01 Lenker, Radaufhängung / Track Control Arm	1232 1238 1240	MERCEDES-BENZ
33293 01 (x2) Achsträgerlager / Mounting, axle bracket	1044 1048 1143 1146 1148 1151 1156 1242	MERCEDES-BENZ MERCEDES-BENZ - BEIJING BENZ (BBDC)
33357 01 Spurstangenkopf / Tie Rod End	872 873	KIA

Artikelnummer Article No.	Seite Page	Hersteller Manufacturer
33358 01 Spurstangenkopf / Tie Rod End	872 873	KIA
33359 01 Spurstangenkopf / Tie Rod End	878	KIA
33360 01 Spurstangenkopf / Tie Rod End	878	KIA
33361 01 Stange/Strebe, Stabilisator / Link Stabiliser	858 859 875 876	KIA
33362 01 Stange/Strebe, Stabilisator / Link Stabiliser	858 877 878	KIA
33363 01 Stange/Strebe, Stabilisator / Link Stabiliser	858 877 878	KIA
33364 01 Stange/Strebe, Stabilisator / Link Stabiliser	879	KIA
33365 01 Stange/Strebe, Stabilisator / Link Stabiliser	859	KIA
33366 01 Stange/Strebe, Stabilisator / Link Stabiliser	859	KIA
33367 01 Stange/Strebe, Stabilisator / Link Stabiliser	879	KIA
33368 01 Stange/Strebe, Stabilisator / Link Stabiliser	879	KIA
33369 01 Stange/Strebe, Stabilisator / Link Stabiliser	879	KIA
33370 01 Stange/Strebe, Stabilisator / Link Stabiliser	879	KIA
33371 01 Stange/Strebe, Stabilisator / Link Stabiliser	870 872	KIA
33372 01 Stange/Strebe, Stabilisator / Link Stabiliser	870 872	KIA
33373 01 Stange/Strebe, Stabilisator / Link Stabiliser	871 872	KIA
33374 01 Stange/Strebe, Stabilisator / Link Stabiliser	871 872	KIA
33376 01 Axialgelenk, Spurstange / Tie Rod Axle Joint	858 875 876 877 878	KIA
33377 01 Lenker, Radaufhängung / Track Control Arm	870 871	KIA
33378 01 Lenker, Radaufhängung / Track Control Arm	870 871	KIA
33379 01 Lenker, Radaufhängung / Track Control Arm	879	KIA
33380 01 Lenker, Radaufhängung / Track Control Arm	879	KIA
33381 01 Lenker, Radaufhängung / Track Control Arm	870 871	KIA
33382 01 Lenker, Radaufhängung / Track Control Arm	870 872	KIA
33383 01 Spurstangenkopf / Tie Rod End	869 880	KIA
33384 01 Spurstangenkopf / Tie Rod End	869 880	KIA
33385 01 Spurstangenkopf / Tie Rod End	869 880	KIA
33386 01 Spurstangenkopf / Tie Rod End	869 880	KIA
33391 01 Spurstange / Rod Assembly	1252 1253 1255	MINI
33392 01 Spurstange / Rod Assembly	1252 1253 1255	MINI
33394 01 Stange/Strebe, Stabilisator / Link Stabiliser	509 510 606 608 626	CITROËN FIAT
33402 01 Lenker, Radaufhängung / Track Control Arm	539 544	DACIA
33403 01 Lenker, Radaufhängung / Track Control Arm	539 545	DACIA
33405 01 Trag-/Führungsgelenk / Ball Joint	1158 1159	MERCEDES-BENZ
33406 01 Trag-/Führungsgelenk / Ball Joint	1158 1159	MERCEDES-BENZ
33407 01 Trag-/Führungsgelenk / Ball Joint	1008 1010	MERCEDES-BENZ
33407 02 Trag-/Führungsgelenk / Ball Joint	1008 1010	MERCEDES-BENZ
33408 01 Spurstangenkopf / Tie Rod End	133 135 138 139 141 143	AUDI

Artikelnummer Article No.	Seite Page	Hersteller Manufacturer
33409 01 Spurstangenkopf / Tie Rod End	133 135 138 139 141 143 206	**AUDI**
	223	**AUDI - FAW AUDI**
33412 01 Lagerung, Lenker / Control Arm-/Trailing Arm Bush	652 693 696 698 699 702 711	**FORD**
	755 757	**FORD - CHANGAN FORD MAZDA**
33413 01 Lagerung, Lenker / Control Arm-/Trailing Arm Bush	652 693 696 698 700 702 755 757	**FORD** **FORD - CHANGAN FORD MAZDA**
33414 01 Spurstange / Rod Assembly	869 880	**KIA**
33415 01 Spurstange / Rod Assembly	869 880	**KIA**
33418 01 Lenker, Radaufhängung / Track Control Arm	1248 1250	**MINI**
33419 01 Lenker, Radaufhängung / Track Control Arm	1248 1250	**MINI**
33442 01 Lenker, Radaufhängung / Track Control Arm	793	**HONDA**
33443 01 Lenker, Radaufhängung / Track Control Arm	793	**HONDA**
33444 01 Stange/Strebe, Stabilisator / Link Stabiliser	952	**MAZDA**
33445 01 Stange/Strebe, Stabilisator / Link Stabiliser	951	**MAZDA**
33452 01 Trag-/Führungsgelenk / Ball Joint	437 562	**CHEVROLET** **DAEWOO**
33453 01 Trag-/Führungsgelenk / Ball Joint	427	**BUICK - SHANGHAI GM**
	434 435 436	**CHEVROLET**
	550 560 561	**DAEWOO**
33454 01 Stange/Strebe, Stabilisator / Link Stabiliser	427	**BUICK - SHANGHAI GM**
	434 436	**CHEVROLET**
	550 560 561	**DAEWOO**
33455 01 Stange/Strebe, Stabilisator / Link Stabiliser	427	**BUICK - SHANGHAI GM**
	434 436 437	**CHEVROLET**
	550 560 561	**DAEWOO**
33456 01 Stange/Strebe, Stabilisator / Link Stabiliser	427	**BUICK - SHANGHAI GM**
	435 436 437	**CHEVROLET**
	550 560 562	**DAEWOO**
33457 01 Stange/Strebe, Stabilisator / Link Stabiliser	430	**CHEVROLET**
33458 01 Stange/Strebe, Stabilisator / Link Stabiliser	431	**CHEVROLET**
33459 01 Stange/Strebe, Stabilisator / Link Stabiliser	431	**CHEVROLET**
33464 01 Reparatursatz, Radaufhängung Repair Kit, wheel suspension	1006	**MERCEDES-BENZ**
33465 01 Stange/Strebe, Stabilisator / Link Stabiliser	488 491 493 495 496 498	**CITROËN**
	588 591 593 594 596 597	**FIAT**
33482 01 Stange/Strebe, Stabilisator / Link Stabiliser	688 690 692	**FORD**
33483 01 Axialgelenk, Spurstange / Tie Rod Axle Joint	923 924 926 927	**MAZDA**
33484 01 Spurstangenkopf / Tie Rod End	499 500 502 598 599 601	**CITROËN** **FIAT**
33485 01 Spurstangenkopf / Tie Rod End	499 500 502 598 599 601	**CITROËN** **FIAT**
33500 01 Stange/Strebe, Radaufhängung / Link, wheel suspension	961 966 977 994 1003 1014 1019 1078 1084 1089 1093 1106 1114 1190 1197	**MERCEDES-BENZ**
33512 01 (x4) Achsträgerlager / Mounting, axle bracket	400	**BMW**
33518 01 Lenker, Radaufhängung / Track Control Arm	234 237 241 307 316 324 328	**BMW**
	424	**BRILLIANCE BMW**
33534 01 Axialgelenk, Spurstange / Tie Rod Axle Joint	1041 1045 1141 1144 1155 1178 1184	**MERCEDES-BENZ**
33589 01 Spurstange / Rod Assembly	844	**JAGUAR**
33590 01 Spurstange / Rod Assembly	844 852 853 855	**JAGUAR**
33594 01 Faltenbalg, Lenkung / Bellow, steering	485 503 504 505	**CITROËN**
	627 628 646	**FIAT**
	902	**LANCIA**
33600 01 Faltenbalg, Lenkung / Bellow, steering	766 779 783 785 792 796 799	**HONDA**
33601 01 Faltenbalg, Lenkung / Bellow, steering	1008 1009	**MERCEDES-BENZ**
33602 01 Faltenbalg, Lenkung / Bellow, steering	1008 1010	**MERCEDES-BENZ**

Artikelnummer Article No.	Seite Page	Hersteller Manufacturer
33603 01 Faltenbalg, Lenkung / Bellow, steering	748 749 750	FORD
33604 01 Faltenbalg, Lenkung / Bellow, steering	78 90	AUDI
33605 01 Faltenbalg, Lenkung / Bellow, steering	512	CITROËN
33606 01 Faltenbalg, Lenkung / Bellow, steering	2 5 7 15 19 900	ALFA ROMEO LANCIA
33607 01 Faltenbalg, Lenkung / Bellow, steering	566 567	DAIHATSU
33611 01 Faltenbalg, Lenkung / Bellow, steering	635 637	FIAT
33613 01 Faltenbalg, Lenkung / Bellow, steering	479 647 899	CITROËN FIAT LANCIA
33614 01 Faltenbalg, Lenkung / Bellow, steering	647 899	FIAT LANCIA
33615 01 Faltenbalg, Lenkung / Bellow, steering	208 351 360 373 376 395	AUDI BMW
33621 01 Faltenbalg, Lenkung / Bellow, steering	1281	MITSUBISHI
33622 01 Faltenbalg, Lenkung / Bellow, steering	806 815 825	HYUNDAI
33623 01 Faltenbalg, Lenkung / Bellow, steering	740 742	FORD
33624 01 Faltenbalg, Lenkung / Bellow, steering	1022 1030 1036 1059 1064 1198	MERCEDES-BENZ
33625 01 Faltenbalg, Lenkung / Bellow, steering	532	CITROËN
33626 01 Faltenbalg, Lenkung / Bellow, steering	1097 1108 1203 1204 1205 1207 1209 1211 1214 1215 1216 1229 1234 1236	MERCEDES-BENZ
33627 01 LHD Faltenbalg, Lenkung / Bellow, steering	233 236 240 302 312 321 327 392 424	BMW BRILLIANCE BMW
33628 01 Faltenbalg, Lenkung / Bellow, steering	579	FIAT
33630 01 Faltenbalg, Lenkung / Bellow, steering	8 10 16 24	ALFA ROMEO
33631 01 Faltenbalg, Lenkung / Bellow, steering	233 236 240 303 313 321 327 392 416 424	BMW BRILLIANCE BMW
33632 01 Stange/Strebe, Stabilisator / Link Stabiliser	135 137 139 141 143 144 207 224	AUDI AUDI - FAW AUDI
33635 01 Lenker, Radaufhängung / Track Control Arm	740 742	FORD
33636 01 Lenker, Radaufhängung / Track Control Arm	740 742	FORD
33637 01 Lenker, Radaufhängung / Track Control Arm	22 508 510 605 607 622 623 624 626	ALFA ROMEO CITROËN FIAT
33638 01 Lenker, Radaufhängung / Track Control Arm	22 508 510 605 607 622 623 624 626	ALFA ROMEO CITROËN FIAT
33640 01 Lenker, Radaufhängung / Track Control Arm	470 471	CITROËN
33641 01 Lenker, Radaufhängung / Track Control Arm	470 471	CITROËN
33697 01 Trag-/Führungsgelenk / Ball Joint	1218 1219 1220 1221 1223 1224 1225 1226 1227 1228	MERCEDES-BENZ
33705 01 Lenker, Radaufhängung / Track Control Arm	693 695 697 701 755 756	FORD FORD - CHANGAN FORD MAZDA
33706 01 Lenker, Radaufhängung / Track Control Arm	693 695 698 701 755 756	FORD FORD - CHANGAN FORD MAZDA
33713 01 Stange/Strebe, Stabilisator / Link Stabiliser	707 731 733 734 737 759	FORD FORD - CHANGAN FORD MAZDA
33714 01 Achsstrebenlager / Tie Bar Bush	1182 1186 1186	MERCEDES-BENZ
33715 01 Achsstrebenlager / Tie Bar Bush	1182 1186 1186	MERCEDES-BENZ
33716 01 Achsstrebenlager / Tie Bar Bush	1182 1186 1186	MERCEDES-BENZ
33717 01 Achsstrebenlager / Tie Bar Bush	1183 1187	MERCEDES-BENZ
33718 01 Achsstrebenlager / Tie Bar Bush	1183 1187	MERCEDES-BENZ
33719 01 Achsstrebenlager / Tie Bar Bush	1183 1187	MERCEDES-BENZ
33725 01 Stange/Strebe, Stabilisator / Link Stabiliser	469	CITROËN
33726 01 Axialgelenk, Spurstange / Tie Rod Axle Joint	468	CITROËN

ZF Friedrichshafen AG | ZF Services | Obere Weiden 12 | 97424 Schweinfurt | Germany | info.zf-services@zf.com | www.zf.com

Artikelnummer Article No.	Seite Page	Hersteller Manufacturer
33730 01	916	**LAND ROVER**
Lagerung, Lenker / Control Arm-/Trailing Arm Bush		
33731 01	916	**LAND ROVER**
Lagerung, Lenker / Control Arm-/Trailing Arm Bush		
33739 01	64 70 74	**AUDI**
Faltenbalg, Lenkung / Bellow, steering	216 217	
33746 01	843 848	**JAGUAR**
Lenker, Radaufhängung / Track Control Arm		
33747 01	843 848	**JAGUAR**
Lenker, Radaufhängung / Track Control Arm		
33758 01 (x2)	652 696 700	**FORD**
Stabilisatorlager / Anti-roll Bar Bush Kit	702 712	
33763 01	616	**FIAT**
Lenker, Radaufhängung / Track Control Arm		
33764 01	616	**FIAT**
Lenker, Radaufhängung / Track Control Arm		
33765 01	606	**FIAT**
Lenker, Radaufhängung / Track Control Arm	898 901	**LANCIA**
33766 01	606	**FIAT**
Lenker, Radaufhängung / Track Control Arm	898 901	**LANCIA**
33768 01	906 907	**LAND ROVER**
Spurstangenkopf / Tie Rod End		
33769 01	576 636 637	**FIAT**
Lenker, Radaufhängung / Track Control Arm	893	**LANCIA**
33770 01	576 636 638	**FIAT**
Lenker, Radaufhängung / Track Control Arm	893	**LANCIA**
33773 01	1070 1123 1135	**MERCEDES-BENZ**
Trag-/Führungsgelenk / Ball Joint	1172 1176 1192	
	1244	**MERCEDES-BENZ - BEIJING BENZ (BBDC)**
33775 01	398 412 415	**BMW**
Achskörperlager / Hub Carrier Bush		
33779 01	846 847	**JAGUAR**
Lagerung, Radlagergehäuse Bearing, wheel bearing housing		
33780 01	845 847	**JAGUAR**
Lagerung, Lenker / Control Arm-/Trailing Arm Bush		
33815 01	748 749 750	**FORD**
Stabilisatorlager / Anti-roll Bar Bush Kit		

Artikelnummer Article No.	Seite Page	Hersteller Manufacturer
33826 01	1181 1186	**MERCEDES-BENZ**
Stange/Strebe, Radaufhängung / Link, wheel suspension		
33827 01	1181 1186	**MERCEDES-BENZ**
Stange/Strebe, Radaufhängung / Link, wheel suspension		
33828 01	1181 1186	**MERCEDES-BENZ**
Stange/Strebe, Radaufhängung / Link, wheel suspension		
33829 01	1181 1186	**MERCEDES-BENZ**
Stange/Strebe, Radaufhängung / Link, wheel suspension		
33830 01	1181 1186	**MERCEDES-BENZ**
Stange/Strebe, Radaufhängung / Link, wheel suspension		
33831 01	1181 1186	**MERCEDES-BENZ**
Stange/Strebe, Radaufhängung / Link, wheel suspension		
33832 01	1180 1185	**MERCEDES-BENZ**
Spurstange / Rod Assembly		
33833 01	1181 1185	**MERCEDES-BENZ**
Spurstange / Rod Assembly		
33834 01	66 70 74	**AUDI**
Lenker, Radaufhängung / Track Control Arm		
33835 01	66 71 75	**AUDI**
Lenker, Radaufhängung / Track Control Arm		
33837 01	1154 1158 1159	**MERCEDES-BENZ**
Axialgelenk, Spurstange / Tie Rod Axle Joint		
33840 01 (x4)	401 403	**BMW**
Lagerung, Lenker / Control Arm-/Trailing Arm Bush		
33841 01	508 509	**CITROËN**
Spurstangenkopf / Tie Rod End	605 607 625	**FIAT**
33842 01	508 509	**CITROËN**
Spurstangenkopf / Tie Rod End	605 607 626	**FIAT**
33843 01	477	**CITROËN**
Faltenbalg, Lenkung / Bellow, steering		
33872 01	711	**FORD**
Spurstangenkopf / Tie Rod End		
33873 01	711	**FORD**
Spurstangenkopf / Tie Rod End		

Artikelnummer Article No.	Seite Page	Hersteller Manufacturer
33879 01 Spurstangenkopf / Tie Rod End	847 853 854	JAGUAR
33880 01 Spurstangenkopf / Tie Rod End	847 853 854	JAGUAR
33881 01 Axialgelenk, Spurstange / Tie Rod Axle Joint	847	JAGUAR
33882 01 Spurstangenkopf / Tie Rod End	301 311 320 391	BMW
33883 01 Spurstangenkopf / Tie Rod End	301 311 320 391 391	BMW
33884 01 Axialgelenk, Spurstange / Tie Rod Axle Joint	302 312 321 391 391	BMW
33885 01 Spurstange / Rod Assembly	300 310 319 390	BMW
33886 01 Spurstange / Rod Assembly	300 310 319 391	BMW
33890 01 Trag-/Führungsgelenk / Ball Joint	469	CITROËN
33892 01 Lenker, Radaufhängung / Track Control Arm	133 135 140 143 223	AUDI AUDI - FAW AUDI
33893 01 Lenker, Radaufhängung / Track Control Arm	133 135 140 144 223	AUDI AUDI - FAW AUDI
33894 01 Lenker, Radaufhängung / Track Control Arm	133 135 140 144 223	AUDI AUDI - FAW AUDI
33895 01 Lenker, Radaufhängung / Track Control Arm	133 136 140 144 223	AUDI AUDI - FAW AUDI
33896 01 Lenker, Radaufhängung / Track Control Arm	138 142 206	AUDI
33897 01 Lenker, Radaufhängung / Track Control Arm	138 142 206	AUDI
33898 01 Lenker, Radaufhängung / Track Control Arm	138 142 206	AUDI
33899 01 Lenker, Radaufhängung / Track Control Arm	138 142 206	AUDI
33901 01 Trag-/Führungsgelenk / Ball Joint	133 136 138 140 142 144 207 224	AUDI AUDI - FAW AUDI
33902 01 Trag-/Führungsgelenk / Ball Joint	306 315 323 393	BMW
33904 01 Trag-/Führungsgelenk / Ball Joint	1207 1209 1212 1215 1217	MERCEDES-BENZ
33905 01 Trag-/Führungsgelenk / Ball Joint	54	AUDI
33906 01 Trag-/Führungsgelenk / Ball Joint	54	AUDI
33907 01 Lagerung, Lenker / Control Arm-/Trailing Arm Bush	580 580	FIAT
33908 01 Lenker, Radaufhängung / Track Control Arm	455	CITROËN
33909 01 Lenker, Radaufhängung / Track Control Arm	455	CITROËN
33913 01 Stange/Strebe, Stabilisator / Link Stabiliser	21 23	ALFA ROMEO
33914 01 Lenker, Radaufhängung / Track Control Arm	774 776	HONDA
33915 01 Lenker, Radaufhängung / Track Control Arm	775 776	HONDA
33925 01 Faltenbalg, Lenkung / Bellow, steering	1155 1158 1159 1218 1219 1220 1221 1222 1224 1225 1226 1227	MERCEDES-BENZ
33927 01 Spurstangenkopf / Tie Rod End	917	LAND ROVER
33945 01 Faltenbalg, Lenkung / Bellow, steering	570 572 616 710 901	FIAT FORD LANCIA
33958 01 Faltenbalg, Lenkung / Bellow, steering	652 693 695 697 701 711	FORD
33960 01 Faltenbalg, Lenkung / Bellow, steering	21 508 510 605 607 622 623 624 626 685	ALFA ROMEO CITROËN FIAT FORD
33961 01 Faltenbalg, Lenkung / Bellow, steering	639	FIAT
33963 01 Faltenbalg, Lenkung / Bellow, steering	242 398 401 403	BMW
33964 01 Faltenbalg, Lenkung / Bellow, steering	606 898	FIAT LANCIA
33965 01 Faltenbalg, Lenkung / Bellow, steering	575 893	FIAT LANCIA
33966 01 Faltenbalg, Lenkung / Bellow, steering	632	FIAT

ZF Friedrichshafen AG | ZF Services | Obere Weiden 12 | 97424 Schweinfurt | Germany | info.zf-services@zf.com | www.zf.com

Artikelnummer Article No.	Seite Page	Hersteller Manufacturer
33970 01 Faltenbalg, Lenkung / Bellow, steering	430	CHEVROLET
33972 01 Stange/Strebe, Stabilisator / Link Stabiliser	829 831	HYUNDAI
33973 01 Stange/Strebe, Stabilisator / Link Stabiliser	829 831	HYUNDAI
33974 01 Stange/Strebe, Stabilisator / Link Stabiliser	829 831	HYUNDAI
33976 01 Stange/Strebe, Stabilisator / Link Stabiliser	1155 1158 1159	MERCEDES-BENZ
34001 01 Axialgelenk, Spurstange / Tie Rod Axle Joint	706 731 732 734 737	FORD
34004 01 Axialgelenk, Spurstange / Tie Rod Axle Joint	1178 1184	MERCEDES-BENZ
34005 01 Spurstangenkopf / Tie Rod End	1178 1184	MERCEDES-BENZ
34016 01 Lagerung, Lenker / Control Arm-/Trailing Arm Bush	908 918	LAND ROVER
34017 01 Lagerung, Lenker / Control Arm-/Trailing Arm Bush	908 918	LAND ROVER
34018 01 Lagerung, Lenker / Control Arm-/Trailing Arm Bush	908 918	LAND ROVER
34019 01 Lagerung, Lenker / Control Arm-/Trailing Arm Bush	918	LAND ROVER
34020 01 Lagerung, Lenker / Control Arm-/Trailing Arm Bush	909 910 919	LAND ROVER
34021 01 Lagerung, Lenker / Control Arm-/Trailing Arm Bush	919	LAND ROVER
34039 01 Spurstange / Rod Assembly	1157	MERCEDES-BENZ
34040 01 Spurstange / Rod Assembly	1157	MERCEDES-BENZ
34043 01 Faltenbalg, Lenkung / Bellow, steering	479 506 507 629 630 631 647	CITROËN FIAT
34044 01 Lenker, Radaufhängung / Track Control Arm	402 404	BMW
34045 01 Lagerung, Radlagergehäuse Bearing, wheel bearing housing	910 911 919	LAND ROVER
34054 01 (x2) Stabilisatorlager / Anti-roll Bar Bush Kit	688 690 692	FORD
34055 01 (x2) Stabilisatorlager / Anti-roll Bar Bush Kit	687 689 691	FORD
34057 01 (x2) Stabilisatorlager / Anti-roll Bar Bush Kit	788 789 791	HONDA
34058 01 (x2) Stabilisatorlager / Anti-roll Bar Bush Kit	794	HONDA
34059 01 (x2) Stabilisatorlager / Anti-roll Bar Bush Kit	789 790	HONDA
34061 01 (x2) Stabilisatorlager / Anti-roll Bar Bush Kit	804 805	HYUNDAI
34063 01 (x2) Stabilisatorlager / Anti-roll Bar Bush Kit	833 865	HYUNDAI KIA
34064 01 (x2) Stabilisatorlager / Anti-roll Bar Bush Kit	833 840 865 866	HYUNDAI HYUNDAI - BEIJING HYUNDAI KIA
34065 01 (x2) Stabilisatorlager / Anti-roll Bar Bush Kit	804 805	HYUNDAI
34066 01 (x2) Stabilisatorlager / Anti-roll Bar Bush Kit	775 776	HONDA
34069 01 (x2) Stabilisatorlager / Anti-roll Bar Bush Kit	794	HONDA
34073 01 (x2) Achsträgerlager / Mounting, axle bracket	182 188	AUDI
34074 01 Faltenbalg, Lenkung / Bellow, steering	1252 1254 1255 1257	MINI
34075 01 Trag-/Führungsgelenk / Ball Joint	430	CHEVROLET
34080 01 Lenker, Radaufhängung / Track Control Arm	580	FIAT
34082 01 Spurstangenkopf / Tie Rod End	430	CHEVROLET
34083 01 Spurstangenkopf / Tie Rod End	1154 1158	MERCEDES-BENZ
34084 01 Spurstangenkopf / Tie Rod End	1154 1158	MERCEDES-BENZ
34090 01 Spurstangenkopf / Tie Rod End	685	FORD
34091 01 Spurstangenkopf / Tie Rod End	685	FORD

Artikelnummer Article No.	Seite Page	Hersteller Manufacturer
34092 01 Axialgelenk, Spurstange / Tie Rod Axle Joint	685	FORD
34099 01 Axialgelenk, Spurstange / Tie Rod Axle Joint	570 572	FIAT
	710	FORD
34100 01 Lenker, Radaufhängung / Track Control Arm	198	AUDI
34101 01 Lenker, Radaufhängung / Track Control Arm	198	AUDI
34277 01 Lagerung, Lenker / Control Arm-/Trailing Arm Bush	916	LAND ROVER
34278 01 Lagerung, Lenker / Control Arm-/Trailing Arm Bush	916	LAND ROVER
34279 01 Lagerung, Lenker / Control Arm-/Trailing Arm Bush	916	LAND ROVER
34287 01 Stange/Strebe, Stabilisator / Link Stabiliser	557 558 560	DAEWOO
	562	
34289 01 Spurstangenkopf / Tie Rod End	455	CITROËN
34290 01 Spurstangenkopf / Tie Rod End	455	CITROËN
34298 01 Spurstangenkopf / Tie Rod End	440	CHRYSLER
	569	DODGE
34311 01 Lenker, Radaufhängung / Track Control Arm	1157	MERCEDES-BENZ
34312 01 Lenker, Radaufhängung / Track Control Arm	1157	MERCEDES-BENZ
34313 01 Lenker, Radaufhängung / Track Control Arm	1157	MERCEDES-BENZ
34314 01 Lenker, Radaufhängung / Track Control Arm	1157	MERCEDES-BENZ
34315 01 Axialgelenk, Spurstange / Tie Rod Axle Joint	233 236 240	BMW
	302 312 321	
	327 392	
	423	BRILLIANCE BMW
34317 01 Spurstangenkopf / Tie Rod End	427	BUICK - SHANGHAI GM
	434 435 436	CHEVROLET
	550 560 561	DAEWOO
34318 01 Spurstangenkopf / Tie Rod End	427	BUICK - SHANGHAI GM
	434 435 436	CHEVROLET

Artikelnummer Article No.	Seite Page	Hersteller Manufacturer
34319 01 Spurstangenkopf / Tie Rod End	796 797	HONDA
34320 01 Spurstangenkopf / Tie Rod End	796 797	HONDA
34321 01 Spurstangenkopf / Tie Rod End	832 838	HYUNDAI
	840	HYUNDAI - BEIJING HYUNDAI
	865 867	KIA
34322 01 Spurstangenkopf / Tie Rod End	833 838	HYUNDAI
	840	HYUNDAI - BEIJING HYUNDAI
	865 867	KIA
34323 01 Spurstangenkopf / Tie Rod End	816 834	HYUNDAI
	840	HYUNDAI - BEIJING HYUNDAI
34324 01 Spurstangenkopf / Tie Rod End	816 834	HYUNDAI
	840	HYUNDAI - BEIJING HYUNDAI
34325 01 Spurstangenkopf / Tie Rod End	837	HYUNDAI
	881	KIA
34326 01 Spurstangenkopf / Tie Rod End	837	HYUNDAI
	881	KIA
34327 01 Spurstangenkopf / Tie Rod End	860	KIA
34328 01 Spurstangenkopf / Tie Rod End	860	KIA
34329 01 Spurstangenkopf / Tie Rod End	928 929 930	MAZDA
	931	
34330 01 Spurstangenkopf / Tie Rod End	928 929 930	MAZDA
	931	
34333 01 Axialgelenk, Spurstange / Tie Rod Axle Joint	878	KIA
34334 01 Axialgelenk, Spurstange / Tie Rod Axle Joint	878	KIA
34336 01 Faltenbalg, Lenkung / Bellow, steering	707 731 732	FORD
	734 737	
	914	LAND ROVER
34337 01 Faltenbalg, Lenkung / Bellow, steering	912 913	LAND ROVER
34338 01 Faltenbalg, Lenkung / Bellow, steering	912 913	LAND ROVER
34340 01 Faltenbalg, Lenkung / Bellow, steering	842	JAGUAR
34341 01 Faltenbalg, Lenkung / Bellow, steering	842 848	JAGUAR
34342 01 Faltenbalg, Lenkung / Bellow, steering	470 471	CITROËN
34344 01 Lagerung, Lenker / Control Arm-/Trailing Arm Bush	22 22	ALFA ROMEO
	509 510 510	CITROËN
	606 608 622	FIAT

Artikelnummer Article No.	Seite Page	Hersteller Manufacturer
34345 01 (x2) **Lagerung, Lenker / Control Arm-/Trailing Arm Bush**	22 22 509 510 510 606 608 622 622 623 623 625 626 626	**ALFA ROMEO** **CITROËN** **FIAT**
34353 01 **Stange/Strebe, Radaufhängung / Link, wheel suspension**	438	**CHRYSLER**
34354 01 **Stange/Strebe, Radaufhängung / Link, wheel suspension**	438	**CHRYSLER**
34355 01 **Spurstangenkopf / Tie Rod End**	438 439	**CHRYSLER**
34356 01 **Lenker, Radaufhängung / Track Control Arm**	438 439	**CHRYSLER**
34357 01 **Lenker, Radaufhängung / Track Control Arm**	439	**CHRYSLER**
34358 01 **Lenker, Radaufhängung / Track Control Arm**	439	**CHRYSLER**
34359 01 **Lenker, Radaufhängung / Track Control Arm**	438 439	**CHRYSLER**
34364 01 **Spurstangenkopf / Tie Rod End**	440 569	**CHRYSLER** **DODGE**
34370 01 **Lagerung, Lenker / Control Arm-/Trailing Arm Bush**	1043 1046 1201	**MERCEDES-BENZ**
34382 01 **Lenker, Radaufhängung / Track Control Arm**	477	**CITROËN**
34383 01 **Lenker, Radaufhängung / Track Control Arm**	477	**CITROËN**
34388 01 **Lagerung, Lenker / Control Arm-/Trailing Arm Bush**	908 910	**LAND ROVER**
34389 01 **Lagerung, Lenker / Control Arm-/Trailing Arm Bush**	909 910	**LAND ROVER**
34390 01 **Lagerung, Lenker / Control Arm-/Trailing Arm Bush**	909 910	**LAND ROVER**
34391 01 **Lagerung, Lenker / Control Arm-/Trailing Arm Bush**	909 911	**LAND ROVER**
34392 01 **Lagerung, Lenker / Control Arm-/Trailing Arm Bush**	909 911	**LAND ROVER**
34393 01 **Lagerung, Lenker / Control Arm-/Trailing Arm Bush**	909 910	**LAND ROVER**
34394 01 **Axialgelenk, Spurstange / Tie Rod Axle Joint**	430	**CHEVROLET**
34400 01 **Faltenbalg, Lenkung / Bellow, steering**	581 582	**FIAT**
34402 01 **Trag-/Führungsgelenk / Ball Joint**	841	**ISUZU**
34408 01 **Spurstangenkopf / Tie Rod End**	908 910	**LAND ROVER**
34411 01 **Lagerung, Lenker / Control Arm-/Trailing Arm Bush**	685	**FORD**
34412 01 **Lagerung, Lenker / Control Arm-/Trailing Arm Bush**	686	**FORD**
34415 01 **Lagerung, Lenker / Control Arm-/Trailing Arm Bush**	474 476 478	**CITROËN**
34418 01 **Trag-/Führungsgelenk / Ball Joint**	576 636 638 893	**FIAT** **LANCIA**
34421 01 **Lenker, Radaufhängung / Track Control Arm**	1172	**MERCEDES-BENZ**
34422 01 **Lenker, Radaufhängung / Track Control Arm**	1172	**MERCEDES-BENZ**
34430 01 **Faltenbalg, Lenkung / Bellow, steering**	8 11 16 24	**ALFA ROMEO**
34431 01 **Faltenbalg, Lenkung / Bellow, steering**	581 582	**FIAT**
34432 01 **Lenker, Radaufhängung / Track Control Arm**	768 769 771 772	**HONDA**
34433 01 **Lenker, Radaufhängung / Track Control Arm**	768 769 771 772	**HONDA**
34434 01 **Lenker, Radaufhängung / Track Control Arm**	768 769 773	**HONDA**
34435 01 **Lenker, Radaufhängung / Track Control Arm**	768 769 773	**HONDA**
34439 01 **Reparatursatz, Axialgelenk Spurstange Repair Kit, tie rod axle joint**	8 10 16 24	**ALFA ROMEO**

Artikelnummer Article No.	Seite Page	Hersteller Manufacturer
34443 01 (x2) **Achskörperlager / Hub Carrier Bush**	622 623 625	**FIAT**
34444 01 (x2) **Lagerung, Lenker / Control Arm-/Trailing Arm Bush**	571 572 710	**FIAT** **FORD**
34445 01 (x2) **Achskörperlager / Hub Carrier Bush**	571 572	**FIAT**
34447 01 (x2) **Lagerung, Lenker / Control Arm-/Trailing Arm Bush**	571 572	**FIAT**
34452 01 (x2) **Lagerung, Lenker / Control Arm-/Trailing Arm Bush**	710	**FORD**
34463 01 **Spurstangenkopf / Tie Rod End**	1155	**MERCEDES-BENZ**
34464 01 **Spurstangenkopf / Tie Rod End**	1155	**MERCEDES-BENZ**
34465 01 **Lenker, Radaufhängung / Track Control Arm**	357 366	**BMW**
34466 01 **Lenker, Radaufhängung / Track Control Arm**	357 366	**BMW**
34469 01 **Stange/Strebe, Stabilisator / Link Stabiliser**	1158 1159	**MERCEDES-BENZ**
34475 01 **Stange/Strebe, Stabilisator / Link Stabiliser**	806 872 873	**HYUNDAI** **KIA**
34476 01 **Stange/Strebe, Stabilisator / Link Stabiliser**	806 872 873	**HYUNDAI** **KIA**
34477 01 **Stange/Strebe, Stabilisator / Link Stabiliser**	868	**KIA**
34478 01 **Stange/Strebe, Stabilisator / Link Stabiliser**	868	**KIA**
34479 01 **Stange/Strebe, Stabilisator / Link Stabiliser**	862 863	**KIA**
34480 01 **Stange/Strebe, Stabilisator / Link Stabiliser**	862 863	**KIA**
34481 01 **Stange/Strebe, Stabilisator / Link Stabiliser**	838 882	**HYUNDAI** **KIA**
34482 01 **Stange/Strebe, Stabilisator / Link Stabiliser**	838 882	**HYUNDAI** **KIA**

Artikelnummer Article No.	Seite Page	Hersteller Manufacturer
34483 01 **Stange/Strebe, Stabilisator / Link Stabiliser**	829	**HYUNDAI**
34484 01 **Stange/Strebe, Stabilisator / Link Stabiliser**	829	**HYUNDAI**
34485 01 **Stange/Strebe, Stabilisator / Link Stabiliser**	816 834 841	**HYUNDAI** **HYUNDAI - BEIJING HYUNDAI**
34486 01 **Stange/Strebe, Stabilisator / Link Stabiliser**	817 834 841	**HYUNDAI** **HYUNDAI - BEIJING HYUNDAI**
34487 01 **Stange/Strebe, Stabilisator / Link Stabiliser**	797	**HONDA**
34488 01 **Stange/Strebe, Stabilisator / Link Stabiliser**	797	**HONDA**
34489 01 **Stange/Strebe, Stabilisator / Link Stabiliser**	775 776	**HONDA**
34490 01 **Stange/Strebe, Stabilisator / Link Stabiliser**	775 776	**HONDA**
34501 01 (x2) **Lagerung, Lenker / Control Arm-/Trailing Arm Bush**	1253 1254 1256	**MINI**
34503 01 **Stange/Strebe, Stabilisator / Link Stabiliser**	1249 1251 1253 1255 1256 1257	**MINI**
34504 01 **Stabilisatorlager / Anti-roll Bar Bush Kit**	1103 1165 1169	**MERCEDES-BENZ**
34505 01 **Trag-/Führungsgelenk / Ball Joint**	820 868	**HYUNDAI** **KIA**
34506 01 **Trag-/Führungsgelenk / Ball Joint**	837 881	**HYUNDAI** **KIA**
34507 01 **Trag-/Führungsgelenk / Ball Joint**	816 834 840 867	**HYUNDAI** **HYUNDAI - BEIJING HYUNDAI** **KIA**
34509 01 **Trag-/Führungsgelenk / Ball Joint**	816 833 834 841	**HYUNDAI** **HYUNDAI - BEIJING HYUNDAI**
34511 01 **Axialgelenk, Spurstange / Tie Rod Axle Joint**	953	**MAZDA**
34512 01 **Axialgelenk, Spurstange / Tie Rod Axle Joint**	953	**MAZDA**
34514 01 **Axialgelenk, Spurstange / Tie Rod Axle Joint**	928 929 930 931	**MAZDA**

Artikelnummer Article No.	Seite Page	Hersteller Manufacturer
34515 01 Axialgelenk, Spurstange / Tie Rod Axle Joint	1278 1279	MITSUBISHI
34516 01 Axialgelenk, Spurstange / Tie Rod Axle Joint	940 941 955	MAZDA
34517 01 Axialgelenk, Spurstange / Tie Rod Axle Joint	940 942 955	MAZDA
34518 01 Axialgelenk, Spurstange / Tie Rod Axle Joint	870 871	KIA
34519 01 Axialgelenk, Spurstange / Tie Rod Axle Joint	833 839 840 865	HYUNDAI HYUNDAI - BEIJING HYUNDAI KIA
34522 01 Axialgelenk, Spurstange / Tie Rod Axle Joint	837 881	HYUNDAI KIA
34524 01 Axialgelenk, Spurstange / Tie Rod Axle Joint	830	HYUNDAI
34526 01 (x2) Lagerung, Lenker / Control Arm-/Trailing Arm Bush	923 924 927	MAZDA
34529 01 (x2) Achsträgerlager / Mounting, axle bracket	706	FORD
34530 01 Axialgelenk, Spurstange / Tie Rod Axle Joint	474 475	CITROËN
34531 01 Spurstangenkopf / Tie Rod End	474 475	CITROËN
34532 01 Spurstangenkopf / Tie Rod End	474 475	CITROËN
34535 01 Spurstangenkopf / Tie Rod End	827 830	HYUNDAI
34536 01 Spurstangenkopf / Tie Rod End	827 830	HYUNDAI
34539 01 Stange/Strebe, Stabilisator / Link Stabiliser	135 137 139 141 143 144 207 224	AUDI AUDI - FAW AUDI
34554 01 (x2) Achskörperlager / Hub Carrier Bush	710	FORD
34555 01 Lenker, Radaufhängung / Track Control Arm	400	BMW
34556 01 Lenker, Radaufhängung / Track Control Arm	400	BMW
34559 01 Lagerung, Lenker / Control Arm-/Trailing Arm Bush	68 72 75	AUDI
34571 01 Stabilisatorlager / Anti-roll Bar Bush Kit	539 541 543 545	DACIA
34582 01 Axialgelenk, Spurstange / Tie Rod Axle Joint	1007 1009	MERCEDES-BENZ
34584 01 Axialgelenk, Spurstange / Tie Rod Axle Joint	1008 1009	MERCEDES-BENZ
34599 01 Lagerung, Radlagergehäuse Bearing, wheel bearing housing	369 371 373 379 381 387	BMW
34600 01 Axialgelenk, Spurstange / Tie Rod Axle Joint	368 370 372 378 380 386	BMW
34601 01 Stange/Strebe, Stabilisator / Link Stabiliser	368 370 372 378 380 387	BMW
34603 01 Stange/Strebe, Stabilisator / Link Stabiliser	369 372	BMW
34605 01 Axialgelenk, Spurstange / Tie Rod Axle Joint	1141 1144	MERCEDES-BENZ
34606 01 Spurstangenkopf / Tie Rod End	1140 1144	MERCEDES-BENZ
34607 01 Spurstangenkopf / Tie Rod End	1140 1144	MERCEDES-BENZ
34644 02 (x1) Reparatursatz, Lenker / Repair Kit, link	305 315 323 393	BMW
34645 01 (x2) Achsträgerlager / Mounting, axle bracket	1156	MERCEDES-BENZ
34646 01 (x2) Achsträgerlager / Mounting, axle bracket	1044 1048 1143 1146 1148 1151 1242	MERCEDES-BENZ MERCEDES-BENZ - BEIJING BENZ (BBDC)
34657 01 Stange/Strebe, Stabilisator / Link Stabiliser	919	LAND ROVER
34660 01 Lagerung, Lenker / Control Arm-/Trailing Arm Bush	919	LAND ROVER
34663 01 Spurstangenkopf / Tie Rod End	923 924 925 926 927	MAZDA
34664 01 Spurstangenkopf / Tie Rod End	923 924 925 926 927	MAZDA

Artikelnummer Article No.	Seite Page	Hersteller Manufacturer
34665 01 Spurstangenkopf / Tie Rod End	952 953	MAZDA
34670 01 Stange/Strebe, Stabilisator / Link Stabiliser	1281 1283	MITSUBISHI
34671 01 Stange/Strebe, Stabilisator / Link Stabiliser	1281 1283	MITSUBISHI
34672 01 Stange/Strebe, Stabilisator / Link Stabiliser	953	MAZDA
34673 01 Stange/Strebe, Stabilisator / Link Stabiliser	953	MAZDA
34674 01 Stange/Strebe, Stabilisator / Link Stabiliser	941 942 956	MAZDA
34677 01 Stange/Strebe, Stabilisator / Link Stabiliser	806 807 810 836 873	HYUNDAI KIA
34678 01 Stange/Strebe, Stabilisator / Link Stabiliser	806 807 810 836 873	HYUNDAI KIA
34679 01 Axialgelenk, Spurstange / Tie Rod Axle Joint	767 771 772	HONDA
34684 01 Lagerung, Lenker / Control Arm-/Trailing Arm Bush	234 238 241 308 317 325 328 394	BMW
34691 01 Axialgelenk, Spurstange / Tie Rod Axle Joint	639	FIAT
34692 01 Axialgelenk, Spurstange / Tie Rod Axle Joint	15	ALFA ROMEO
34693 01 Axialgelenk, Spurstange / Tie Rod Axle Joint	901	LANCIA
34695 01 (x2) Stabilisatorlager / Anti-roll Bar Bush Kit	1103	MERCEDES-BENZ
34697 01 Lagerung, Lenker / Control Arm-/Trailing Arm Bush	1249 1251 1253 1254 1256 1257	MINI
34703 01 Faltenbalg, Lenkung / Bellow, steering	54 56	AUDI
34706 01 Trag-/Führungsgelenk / Ball Joint	920	LEXUS
34707 01 Trag-/Führungsgelenk / Ball Joint	920	LEXUS
34709 01 Achsträgerlager / Mounting, axle bracket	369 371 373 379 381 387	BMW
34710 01 Achsträgerlager / Mounting, axle bracket	369 371 373 379 381 388	BMW
34713 01 Faltenbalg, Lenkung / Bellow, steering	459	CITROËN
34717 01 Stabilisatorlager / Anti-roll Bar Bush Kit	69 73	AUDI
34725 01 Spurstangenkopf / Tie Rod End	368 370 372 378 380 386	BMW
34726 01 Spurstangenkopf / Tie Rod End	368 370 372 378 380 386	BMW
34727 01 Spurstange / Rod Assembly	368 369 371 378 380 386	BMW
34728 01 Spurstange / Rod Assembly	368 369 372 378 380 386	BMW
34732 01 Spurstangenkopf / Tie Rod End	1141 1144	MERCEDES-BENZ
34733 01 Spurstangenkopf / Tie Rod End	1141 1144	MERCEDES-BENZ
34734 01 Lagerung, Lenker / Control Arm-/Trailing Arm Bush	402 404	BMW
34735 01 Lagerung, Lenker / Control Arm-/Trailing Arm Bush	402 404	BMW
34750 01 Stange/Strebe, Stabilisator / Link Stabiliser	580	FIAT
34755 01 Stange/Strebe, Stabilisator / Link Stabiliser	859 860 866	KIA
34756 01 Lagerung, Radlagergehäuse Bearing, wheel bearing housing	961 966 977 994 1003 1015 1019 1027 1035 1039 1044 1048 1050 1063 1078 1084 1089 1093 1106 1114 1143 1146 1148 1150 1156 1166 1169 1181 1186 1190 1194 1202 1242	MERCEDES-BENZ MERCEDES-BENZ - BEIJING BENZ (BBDC)
34759 01 Lagerung, Lenker / Control Arm-/Trailing Arm Bush	711	FORD

ZF Friedrichshafen AG | ZF Services | Obere Weiden 12 | 97424 Schweinfurt | Germany | info.zf-services@zf.com | www.zf.com

Artikelnummer Article No.	Seite Page	Hersteller Manufacturer
34760 01 Faltenbalg, Lenkung / Bellow, steering	474 475	CITROËN
34762 01 Lagerung, Lenker / Control Arm-/Trailing Arm Bush	67 72 75	AUDI
34763 01 Lagerung, Lenker / Control Arm-/Trailing Arm Bush	68 72 75	AUDI
34786 01 Lenker, Radaufhängung / Track Control Arm	9 11 16 24	ALFA ROMEO
34787 01 Lenker, Radaufhängung / Track Control Arm	9 11 16 25	ALFA ROMEO
34821 01 Lenker, Radaufhängung / Track Control Arm	570 572	FIAT
34822 01 Lenker, Radaufhängung / Track Control Arm	570 572	FIAT
34823 01 Lenker, Radaufhängung / Track Control Arm	506 507 629 630 631	CITROËN FIAT
34824 01 Lenker, Radaufhängung / Track Control Arm	506 507 629 630 631	CITROËN FIAT
34825 01 Lenker, Radaufhängung / Track Control Arm	479 648 899	CITROËN FIAT LANCIA
34826 01 Lenker, Radaufhängung / Track Control Arm	479 648 899	CITROËN FIAT LANCIA
34827 01 Lenker, Radaufhängung / Track Control Arm	616	FIAT
34828 01 Lenker, Radaufhängung / Track Control Arm	616	FIAT
34829 01 Lenker, Radaufhängung / Track Control Arm	570 572	FIAT
34830 01 Lenker, Radaufhängung / Track Control Arm	571 572	FIAT
34831 01 Lenker, Radaufhängung / Track Control Arm	480 648 899	CITROËN FIAT LANCIA
34832 01 Lenker, Radaufhängung / Track Control Arm	480 648 899	CITROËN FIAT LANCIA
34833 01 Lenker, Radaufhängung / Track Control Arm	499 501 502 598 600 601	CITROËN FIAT
34834 01 Lenker, Radaufhängung / Track Control Arm	499 501 502 598 600 601	CITROËN FIAT
34835 01 Lenker, Radaufhängung / Track Control Arm	499 501 502 598 600 601	CITROËN FIAT
34836 01 Lenker, Radaufhängung / Track Control Arm	500 501 503 599 600 602	CITROËN FIAT
34837 01 Lenker, Radaufhängung / Track Control Arm	710	FORD
34838 01 Lenker, Radaufhängung / Track Control Arm	710	FORD
34910 01 Spurstangenkopf / Tie Rod End	454 1274	CITROËN MITSUBISHI
34911 01 Stange/Strebe, Stabilisator / Link Stabiliser	454 1274	CITROËN MITSUBISHI
34913 01 Axialgelenk, Spurstange / Tie Rod Axle Joint	499 500 502 598 599 601	CITROËN FIAT
34915 01 Faltenbalg, Lenkung / Bellow, steering	100 109 116 218 221	AUDI AUDI - FAW AUDI
34916 01 Faltenbalg, Lenkung / Bellow, steering	1069 1118 1131 1243	MERCEDES-BENZ MERCEDES-BENZ - BEIJING BENZ (BBDC)
34917 01 Faltenbalg, Lenkung / Bellow, steering	1042 1045 1069 1119 1132 1141 1144 1147 1149 1201 1241 1243	MERCEDES-BENZ MERCEDES-BENZ - BEIJING BENZ (BBDC)
34918 01 Faltenbalg, Lenkung / Bellow, steering	1022 1030 1119 1132 1171	MERCEDES-BENZ
34919 01 Faltenbalg, Lenkung / Bellow, steering	1178 1184	MERCEDES-BENZ
34920 01 Faltenbalg, Lenkung / Bellow, steering	1157	MERCEDES-BENZ
34921 01 Faltenbalg, Lenkung / Bellow, steering	78 90 153 167	AUDI
34922 01 Faltenbalg, Lenkung / Bellow, steering	78 90	AUDI
34923 01 Faltenbalg, Lenkung / Bellow, steering	79 91 154 168	AUDI

Artikelnummer Article No.	Seite Page	Hersteller Manufacturer
34924 01	100 109 116	**AUDI**
Faltenbalg, Lenkung / Bellow, steering	218 221	**AUDI - FAW AUDI**
34925 01	100 109 116	**AUDI**
Faltenbalg, Lenkung / Bellow, steering	218 221	**AUDI - FAW AUDI**
34926 01	133 135 138	**AUDI**
Faltenbalg, Lenkung / Bellow, steering	140 142 143	
	206	
	223	**AUDI - FAW AUDI**
34927 01	176 183	**AUDI**
Faltenbalg, Lenkung / Bellow, steering	229	**AUDI - FAW AUDI**
34930 01	370 372 379	**BMW**
Lagerung, Lenker / Control Arm-/Trailing Arm Bush	381 387	
34931 01	370 372 379	**BMW**
Lagerung, Lenker / Control Arm-/Trailing Arm Bush	381 387	
34933 01	358 366 374	**BMW**
Lagerung, Lenker / Control Arm-/Trailing Arm Bush	377 385 400	
34934 01	358 367 374	**BMW**
Lagerung, Lenker / Control Arm-/Trailing Arm Bush	377 400	
34935 01	369 370 372	**BMW**
Lenker, Radaufhängung / Track Control Arm	378 380 387	
34938 01	845 846	**JAGUAR**
Faltenbalg, Lenkung / Bellow, steering		
34939 01	850 856 857	**JAGUAR**
Faltenbalg, Lenkung / Bellow, steering		
34940 01	454	**CITROËN**
Faltenbalg, Lenkung / Bellow, steering		
34941 01	9 11 17	**ALFA ROMEO**
Lenker, Radaufhängung / Track Control Arm	25	
34942 01	9 12 17	**ALFA ROMEO**
Lenker, Radaufhängung / Track Control Arm	25	
34965 01	9 12 17	**ALFA ROMEO**
Lenker, Radaufhängung / Track Control Arm	25	
34966 01	9 12 17	**ALFA ROMEO**
Lenker, Radaufhängung / Track Control Arm	25	
34994 01	941 942 951	**MAZDA**
Stange/Strebe, Stabilisator / Link Stabiliser	955	
34995 01	859 860 866	**KIA**
Spurstangenkopf / Tie Rod End		
34996 01	859 860 866	**KIA**
Spurstangenkopf / Tie Rod End		

Artikelnummer Article No.	Seite Page	Hersteller Manufacturer
34997 01	811 812 814	**HYUNDAI**
Spurstangenkopf / Tie Rod End	820 821	
	860 861	**KIA**
34998 01	811 813 814	**HYUNDAI**
Spurstangenkopf / Tie Rod End	821	
	861	**KIA**
34999 01	811 813 821	**HYUNDAI**
Trag-/Führungsgelenk / Ball Joint	822	
	861 862 866	**KIA**
	869	
35000 01	811 814 821	**HYUNDAI**
Axialgelenk, Spurstange / Tie Rod Axle Joint	861	**KIA**
35001 01	812 813 814	**HYUNDAI**
Stange/Strebe, Stabilisator / Link Stabiliser	821 822	
	861 862	**KIA**
35002 01	812 813 814	**HYUNDAI**
Stange/Strebe, Stabilisator / Link Stabiliser	821 822	
	861 862	**KIA**
35013 01	918	**LAND ROVER**
Faltenbalg, Lenkung / Bellow, steering		
35015 01	842	**JAGUAR**
Faltenbalg, Lenkung / Bellow, steering		
35031 01	197	**AUDI**
Lagerung, Lenker / Control Arm-/Trailing Arm Bush		
35032 01	197	**AUDI**
Lagerung, Lenker / Control Arm-/Trailing Arm Bush		
35033 01	209	**AUDI**
Lagerung, Lenker / Control Arm-/Trailing Arm Bush		
35034 01	209	**AUDI**
Lagerung, Lenker / Control Arm-/Trailing Arm Bush		
35038 01	257 261 267	**BMW**
Lagerung, Lenker / Control Arm-/Trailing Arm Bush	282 290 412	
	415	
35039 01	358 367 375	**BMW**
Achsträgerlager / Mounting, axle bracket	377	
35041 01	883 884	**LADA**
Spurstangenkopf / Tie Rod End		
35042 01	883 884	**LADA**
Spurstangenkopf / Tie Rod End		
35043 01	885	**LADA**
Trag-/Führungsgelenk / Ball Joint		
35044 01	431	**CHEVROLET**
Lenker, Radaufhängung / Track Control Arm		

ZF Friedrichshafen AG | ZF Services | Obere Weiden 12 | 97424 Schweinfurt | Germany | info.zf-services@zf.com | www.zf.com

Artikelnummer Article No.	Seite Page	Hersteller Manufacturer
35045 01 Lenker, Radaufhängung / Track Control Arm	431	CHEVROLET
35046 01 Stange/Strebe, Stabilisator / Link Stabiliser	1246	MG
35047 01 Lagerung, Lenker / Control Arm-/Trailing Arm Bush	1253 1254 1256	MINI
35048 01 Lagerung, Lenker / Control Arm-/Trailing Arm Bush	1249 1251	MINI
35056 01 Lagerung, Lenker / Control Arm-/Trailing Arm Bush	1141 1145	MERCEDES-BENZ
35061 01 Lagerung, Lenker / Control Arm-/Trailing Arm Bush	912	LAND ROVER
35062 01 Lagerung, Lenker / Control Arm-/Trailing Arm Bush	912	LAND ROVER
35235 01 Faltenbalg, Lenkung / Bellow, steering	566 567	DAIHATSU
35238 01 Faltenbalg, Lenkung / Bellow, steering	821 822 861 862 869	HYUNDAI KIA
35241 01 Faltenbalg, Lenkung / Bellow, steering	435 553	CHEVROLET DAEWOO
35242 01 Faltenbalg, Lenkung / Bellow, steering	788 790	HONDA
35244 01 Faltenbalg, Lenkung / Bellow, steering	818 819 835	HYUNDAI
35245 01 Faltenbalg, Lenkung / Bellow, steering	940 955	MAZDA
35248 01 Faltenbalg, Lenkung / Bellow, steering	774 776	HONDA
35249 01 Faltenbalg, Lenkung / Bellow, steering	774 776	HONDA
35250 01 Faltenbalg, Lenkung / Bellow, steering	870 871	KIA
35251 01 Faltenbalg, Lenkung / Bellow, steering	868	KIA
35252 01 Faltenbalg, Lenkung / Bellow, steering	837 881	HYUNDAI KIA
35253 01 Faltenbalg, Lenkung / Bellow, steering	797	HONDA
35254 01 Faltenbalg, Lenkung / Bellow, steering	428 429 433 549	CHEVROLET DAEWOO
35255 01 Faltenbalg, Lenkung / Bellow, steering	828	HYUNDAI
35263 01 Stange/Strebe, Stabilisator / Link Stabiliser	1044 1048 1142 1146 1148 1150 1156	MERCEDES-BENZ
35264 01 Stange/Strebe, Stabilisator / Link Stabiliser	1044 1048 1143 1146 1148 1150 1156	MERCEDES-BENZ
35275 01 Stange/Strebe, Stabilisator / Link Stabiliser	748 749 750 751 752 753 754	FORD
35276 01 Lenker, Radaufhängung / Track Control Arm	636 638	FIAT
35277 01 Lenker, Radaufhängung / Track Control Arm	636 638	FIAT
35279 01 Spurstangenkopf / Tie Rod End	64 69 74	AUDI
35280 01 Spurstangenkopf / Tie Rod End	64 69 74	AUDI
35285 01 Faltenbalg, Lenkung / Bellow, steering	828 830	HYUNDAI
35286 01 Stange/Strebe, Stabilisator / Link Stabiliser	456	CITROËN
35298 01 Lenker, Radaufhängung / Track Control Arm	556 558 559	DAEWOO
35299 01 Lenker, Radaufhängung / Track Control Arm	557 558 559	DAEWOO
35302 01 Axialgelenk, Spurstange / Tie Rod Axle Joint	451 452	CITROËN
35304 01 Spurstangenkopf / Tie Rod End	911 913	LAND ROVER
35305 01 Spurstangenkopf / Tie Rod End	912 913	LAND ROVER
35307 01 Stange/Strebe, Stabilisator / Link Stabiliser	1 4 21 24 573 575 578 643 645 890 892	ALFA ROMEO FIAT LANCIA
35308 01 Stange/Strebe, Stabilisator / Link Stabiliser	1246	MG
35309 01 Stange/Strebe, Stabilisator / Link Stabiliser	1246	MG

Artikelnummer Article No.	Seite Page	Hersteller Manufacturer
35315 01 (x2) Achsträgerlager / Mounting, axle bracket	178 185 189 230	AUDI AUDI - FAW AUDI
35316 01 (x2) Achsträgerlager / Mounting, axle bracket	178 185 189 230	AUDI AUDI - FAW AUDI
35317 01 (x2) Achsträgerlager / Mounting, axle bracket	1155 1159 1160	MERCEDES-BENZ
35323 01 (x2) Lagerung, Lenker / Control Arm-/Trailing Arm Bush	684 704	FORD
35324 01 (x2) Lagerung, Lenker / Control Arm-/Trailing Arm Bush	685 704	FORD
35325 01 Lagerung, Lenker / Control Arm-/Trailing Arm Bush	446 449 524 527 530 532 534 534 536 536	CITROËN
35326 01 (x4) Lagerung, Lenker / Control Arm-/Trailing Arm Bush	535 536	CITROËN
35327 01 Trag-/Führungsgelenk / Ball Joint	474 476 478	CITROËN
35328 01 Spurstangenkopf / Tie Rod End	477	CITROËN
35329 01 Spurstangenkopf / Tie Rod End	477	CITROËN
35330 01 Lagerung, Lenker / Control Arm-/Trailing Arm Bush	399 399	BMW
35342 01 Faltenbalg, Lenkung / Bellow, steering	1267	MITSUBISHI
35351 01 (x2) Lagerung, Lenker / Control Arm-/Trailing Arm Bush	1257	MINI
35353 01 Lagerung, Radlagergehäuse Bearing, wheel bearing housing	844 848 853 855	JAGUAR
35363 01 (x2) Lagerung, Lenker / Control Arm-/Trailing Arm Bush	579 579	FIAT
35364 01 Stange/Strebe, Stabilisator / Link Stabiliser	233 237 240 306 316 324 328 393 417	BMW
35365 01 Stange/Strebe, Stabilisator / Link Stabiliser	234 237 240 307 316 324 328 393 417	BMW
35366 01 Stange/Strebe, Stabilisator / Link Stabiliser	485 504 505 506 627 629 646	CITROËN FIAT
35368 01 Axialgelenk, Spurstange / Tie Rod Axle Joint	458 484	CITROËN
35374 01 Faltenbalg, Lenkung / Bellow, steering	499 500 502 598 599 601	CITROËN FIAT
35375 01 Achsträgerlager / Mounting, axle bracket	394	BMW
35376 01 Achsträgerlager / Mounting, axle bracket	394	BMW
35378 01 (x Lagerung, Lenker / Control Arm-/Trailing Arm Bush	134 136 140 144 224	AUDI AUDI - FAW AUDI
35379 01 (x Lagerung, Lenker / Control Arm-/Trailing Arm Bush	139 142 207 231	AUDI AUDI - FAW AUDI
35380 01 (x Lagerung, Lenker / Control Arm-/Trailing Arm Bush	134 136 139 140 142 144 207 224	AUDI AUDI - FAW AUDI
35381 01 (x Lagerung, Lenker / Control Arm-/Trailing Arm Bush	134 136 139 140 142 144 207 224 231	AUDI AUDI - FAW AUDI
35382 01 Lagerung, Lenker / Control Arm-/Trailing Arm Bush	1043 1047 1142 1145 1147 1150	MERCEDES-BENZ
35383 01 Lagerung, Lenker / Control Arm-/Trailing Arm Bush	1044 1047 1142 1145 1147 1150	MERCEDES-BENZ
35384 01 Lagerung, Lenker / Control Arm-/Trailing Arm Bush	370 379 381 387	BMW
35385 01 Lagerung, Lenker / Control Arm-/Trailing Arm Bush	370 379 381	BMW
35386 01 Lagerung, Lenker / Control Arm-/Trailing Arm Bush	371 379 381	BMW
35387 01 Lagerung, Lenker / Control Arm-/Trailing Arm Bush	370 372 378 380	BMW
35388 01 Lagerung, Lenker / Control Arm-/Trailing Arm Bush	368	BMW
35389 01 Lagerung, Lenker / Control Arm-/Trailing Arm Bush	368 387	BMW
35390 01 Lagerung, Lenker / Control Arm-/Trailing Arm Bush	1044 1047 1142 1145 1147 1150	MERCEDES-BENZ

ZF Friedrichshafen AG | ZF Services | Obere Weiden 12 | 97424 Schweinfurt | Germany | info.zf-services@zf.com | www.zf.com

Artikelnummer Article No.	Seite Page	Hersteller Manufacturer
35391 01 Lagerung, Lenker / Control Arm-/Trailing Arm Bush	1044 1047 1142 1145 1148 1150	**MERCEDES-BENZ**
35392 01 Lagerung, Lenker / Control Arm-/Trailing Arm Bush	1044 1047 1142 1145 1148 1150 1155	**MERCEDES-BENZ**
35393 01 Lagerung, Lenker / Control Arm-/Trailing Arm Bush	1044 1047 1142 1145 1148 1150 1156	**MERCEDES-BENZ**
35400 01 Lagerung, Lenker / Control Arm-/Trailing Arm Bush	1043 1046 1147 1149 1201 1241	**MERCEDES-BENZ** **MERCEDES-BENZ - BEIJING BENZ (BBDC)**
35402 01 Lenker, Radaufhängung / Track Control Arm	211 214	**AUDI**
35403 01 Lenker, Radaufhängung / Track Control Arm	211 214	**AUDI**
35404 01 Stange/Strebe, Stabilisator / Link Stabiliser	712	**FORD**
35406 01 Lenker, Radaufhängung / Track Control Arm	803 805	**HYUNDAI**
35407 01 Lenker, Radaufhängung / Track Control Arm	803 805	**HYUNDAI**
35408 01 Lenker, Radaufhängung / Track Control Arm	815	**HYUNDAI**
35409 01 Lenker, Radaufhängung / Track Control Arm	815	**HYUNDAI**
35412 01 Stange/Strebe, Stabilisator / Link Stabiliser	1276 1278	**MITSUBISHI**
35413 01 Stange/Strebe, Stabilisator / Link Stabiliser	1276 1278	**MITSUBISHI**
35414 01 Stange/Strebe, Stabilisator / Link Stabiliser	791	**HONDA**
35415 01 Stange/Strebe, Stabilisator / Link Stabiliser	777	**HONDA**
35416 01 Stange/Strebe, Stabilisator / Link Stabiliser	777	**HONDA**
35417 01 Stange/Strebe, Stabilisator / Link Stabiliser	794	**HONDA**
35424 01 Achskörperlager	1175 1177	**MERCEDES-BENZ**
35427 01 Trag-/Führungsgelenk / Ball Joint	1252 1254 1255	**MINI**
35428 01 Trag-/Führungsgelenk / Ball Joint	1252 1254 1256	**MINI**
35430 01 Stange/Strebe, Stabilisator / Link Stabiliser	707 732 733 734 737	**FORD**
35431 01 Trag-/Führungsgelenk / Ball Joint	1253 1254 1256	**MINI**
35434 01 Faltenbalg, Lenkung / Bellow, steering	797	**HONDA**
35438 01 Stange/Strebe, Stabilisator / Link Stabiliser	371 387	**BMW**
35439 01 Stange/Strebe, Stabilisator / Link Stabiliser	401 403	**BMW**
35440 01 Stange/Strebe, Stabilisator / Link Stabiliser	402 404	**BMW**
35452 01 Lagerung, Lenker / Control Arm-/Trailing Arm Bush	1142 1145	**MERCEDES-BENZ**
35456 01 Achskörperlager / Hub Carrier Bush	686	**FORD**
35457 01 Achskörperlager / Hub Carrier Bush	923	**MAZDA**
35458 01 Stabilisatorlager / Anti-roll Bar Bush Kit	686	**FORD**
35461 01 Stange/Strebe, Stabilisator / Link Stabiliser	402 404	**BMW**
35462 01 Stange/Strebe, Stabilisator / Link Stabiliser	402 404	**BMW**
35472 01 Stange/Strebe, Stabilisator / Link Stabiliser	402 404	**BMW**
35473 01 Spurstangenkopf / Tie Rod End	18	**ALFA ROMEO**
35474 01 Spurstangenkopf / Tie Rod End	18	**ALFA ROMEO**
35475 01 Axialgelenk, Spurstange / Tie Rod Axle Joint	18	**ALFA ROMEO**
35480 01 Lagerung, Lenker / Control Arm-/Trailing Arm Bush	134 137 139 141 143 144 207	**AUDI**

Arithmetische Liste / Part number list

Artikelnummer Article No.	Seite Page	Hersteller Manufacturer
35481 01 (x2) **Stabilisatorlager / Anti-roll Bar Bush Kit**	1013 1018 1052	**MERCEDES-BENZ**
35503 01 **Stange/Strebe, Stabilisator / Link Stabiliser**	18 22 622 623 625	**ALFA ROMEO** **FIAT**
35504 01 **Stange/Strebe, Stabilisator / Link Stabiliser**	18	**ALFA ROMEO**
35505 01 **Stange/Strebe, Stabilisator / Link Stabiliser**	18	**ALFA ROMEO**
35537 01 **Reparatursatz, Querlenker / Suspension Kit**	161 174	**AUDI**
35539 01 (x **Lagerung, Lenker / Control Arm-/Trailing Arm Bush**	707 731 733 734 737	**FORD**
35540 01 **Lagerung, Lenker / Control Arm-/Trailing Arm Bush**	707 732 733 734 737	**FORD**
35541 01 (x **Lagerung, Lenker / Control Arm-/Trailing Arm Bush**	707 732 733 734 737	**FORD**
35542 01 (x **Lagerung, Lenker / Control Arm-/Trailing Arm Bush**	707 732 733 734 737	**FORD**
35543 01 (x1) **Lagerung, Lenker / Control Arm-/Trailing Arm Bush**	707 732 733 734 737	**FORD**
35544 01 (x1) **Lagerung, Lenker / Control Arm-/Trailing Arm Bush**	707 732 733 734 737	**FORD**
35548 01 (x **Lagerung, Lenker / Control Arm-/Trailing Arm Bush**	729	**FORD**
35549 01 (x2) **Lagerung, Lenker / Control Arm-/Trailing Arm Bush**	729	**FORD**
35550 01 (x2) **Lagerung, Lenker / Control Arm-/Trailing Arm Bush**	729	**FORD**
35551 01 **Lagerung, Lenker / Control Arm-/Trailing Arm Bush**	729	**FORD**
35557 01 (x2) **Achskörperlager / Hub Carrier Bush**	634	**FIAT**
35559 01 **Lenker, Radaufhängung / Track Control Arm**	1179 1185	**MERCEDES-BENZ**
35560 01 **Lenker, Radaufhängung / Track Control Arm**	1179 1185	**MERCEDES-BENZ**
35561 01 **Lenker, Radaufhängung / Track Control Arm**	469 484	**CITROËN**
35562 01 **Lenker, Radaufhängung / Track Control Arm**	469 484	**CITROËN**
35564 01 **Spurstangenkopf / Tie Rod End**	451 468	**CITROËN**
35565 01 **Spurstangenkopf / Tie Rod End**	451 468	**CITROËN**
35571 01 **Stange/Strebe, Stabilisator / Link Stabiliser**	1181 1185	**MERCEDES-BENZ**
35572 01 **Stange/Strebe, Stabilisator / Link Stabiliser**	1181 1186	**MERCEDES-BENZ**
35608 01 (x2) **Lagerung, Lenker / Control Arm-/Trailing Arm Bush**	306 315 323 393	**BMW**
35620 01 **Stange/Strebe, Stabilisator / Link Stabiliser**	371 379 387	**BMW**
35649 01 **Spurstangenkopf / Tie Rod End**	1256	**MINI**
35650 01 **Spurstangenkopf / Tie Rod End**	1257	**MINI**
35651 01 **Axialgelenk, Spurstange / Tie Rod Axle Joint**	583	**FIAT**

ZF Friedrichshafen AG | ZF Services | Obere Weiden 12 | 97424 Schweinfurt | Germany | info.zf-services@zf.com | www.zf.com

Vergleichs-Nr. Compare No.	Artikelnummer Article No.

ALFA ROMEO

46 474 556	26761 02
46 474 557	26749 02
46 843 389	26791 02
50 509 339	27061 01
50 509 340	27060 01
50 515 274	35504 01
50 515 275	35505 01
50 515 276	35503 01
50 520 352	35473 01
50 520 353	35474 01
51 783 056	31736 01
51 783 057	31736 01
51 787 336	34942 01
51 787 337	34941 01
51 795 454	30472 01
51 795 455	30473 01
51 795 705	30474 01
51 795 706	30475 01
51 834 093	28142 01
51 834 094	28141 01
51 835 397	34965 01
51 835 398	34966 01
51 839 039	33638 01
51 839 040	33637 01
51 842 924	34787 01
51 842 925	34786 01
51 895 366	33638 01
51 895 367	33637 01
55 700 751	34344 01
55 703 232	34345 01
60 510 360	20050 02
60 510 362	26762 01
60 510 363	26763 01
60 511 622	20346 03
60 566 661	28869 01
60 570 627	35307 01
60 613 575	29198 01
60 614 514	33913 01
60 628 255	27991 02
60 628 284	27990 02
60 630 757	27989 03
60 666 020	28143 01
60 666 021	28144 01
77 363 705	33630 01
77 363 706	30479 01
77 363 707	30480 01
77 363 828	33960 01
77 363 829	31294 01
77 363 830	31295 01
77 364 750	34430 01
77 364 750	34439 01
9 947 361	25492 01
9 947 435	27909 01
9 947 436	27910 01
9 947 437	20041 02
9 947 438	19499 02
9 947 919	26753 03
9 947 920	26754 02
9 947 921	33606 01
9 947 923	28028 01
9 948 297	34692 01

Vergleichs-Nr. Compare No.	Artikelnummer Article No.

ALFA ROMEO

9 949 218	25517 01
99 47 719	29924 01

AUDI

N 034 790 7-S	27658 01
N 105 768 01-S	27659 01
1JV 501 541	31481 01
1J0 199 429	22399 01
1J0 407 151 C	22475 03
1J0 407 181	21113 01
1J0 407 181 SP	31479 01
1J0 407 365 H	17619 02
1J0 407 366 H	17620 02
1J0 411 315 D	25885 01
1J0 411 316 D	25886 01
1J0 422 803 A	17621 02
1J0 422 803 H	21855 02
1J0 422 804 A	17622 02
1J0 422 804 H	21856 02
1J0 422 807 A	22282 01
1J0 422 807 B	22250 02
1J0 422 811 A	17623 02
1J0 422 811 B	22252 03
1J0 422 812 A	17624 02
1J0 422 812 B	22251 03
1J0 422 831 B	30177 02
1J0 501 541 C	27627 01
1J0 505 171 B	27124 01
1K0 199 231 J	34762 01
1K0 199 232 J	34763 01
1K0 407 151 AA	30629 01
1K0 407 151 AC	33834 01
1K0 407 152 AA	30630 01
1K0 407 152 AC	33835 01
1K0 407 182	29916 01
1K0 407 183 E	34559 01
1K0 407 365 C	26772 02
1K0 407 366 C	26773 02
1K0 411 315 K	26774 01
1K0 423 810 A	25329 02
1K0 423 811 J	35279 01
1K0 423 812 J	35280 01
1K0 423 831 A	33739 01
1K0 501 541 C	29314 01
1K0 505 171 C	29917 01
1K0 505 203 A	29918 01
1K0 505 279 A	29919 01
1K0 505 465 K	26775 02
1K0 505 541 C	29920 01
1K0 505 543 A	29921 01
1K0 505 553 A	27306 01
1K0 511 327 AR	34717 01
3C0 407 365 B	29998 02
3C0 407 366 B	29999 02
357 407 182	10203 02
4A0 407 151	10077 01
4A0 407 152	10101 01
4A0 407 181	10079 01
4A0 407 181 A	10079 01
4A0 407 183 D	10080 01
4A0 411 327 A	14524 01

Vergleichs-Nr. Compare No.	Artikelnummer Article No.

AUDI

4A0 419 801 A	10022 02
4A0 419 802 A	10023 02
4A0 419 811 A	10026 02
4A0 419 812 A	10029 02
4A0 505 389	13668 02
4A0 511 247	10031 01
4A0 511 249	26603 01
4B0 407 515	25909 01
4B0 419 801 G	27002 01
4B0 419 801 M	13678 01
4B0 501 521 E	25947 01
4B0 501 522 E	25948 01
4B3 407 151 K	22816 02
4D0 407 151 P	13673 01
4D0 407 181 H	14540 01
4D0 407 182 G	14541 01
4D0 407 183 AC	17659 01
4D0 407 505 H	16611 01
4D0 407 515 C	17661 01
4D0 411 317 K	14542 03
4D0 411 327 H	22304 01
4D0 411 327 J	29967 01
4D0 419 831 A	33604 01
4D0 419 831 D	30178 01
4D0 419 831 E	34921 01
4D0 422 821 A	21609 01
4D0 501 529 F	16652 01
4D0 501 529 H	25894 02
4D0 505 465 D	16653 02
4D0 511 523 C	17663 01
4E0 407 151 L	27145 01
4E0 407 181 B	27126 01
4E0 407 182 C	27148 01
4E0 407 183 B	30723 01
4E0 407 505 E	27027 01
4E0 407 506 E	27028 01
4E0 407 509 E	27029 01
4E0 407 510 E	27030 01
4E0 407 693 N	27146 01
4E0 407 694 N	27147 01
4E0 411 317 E	30536 01
4E0 419 801 E	25332 01
4E0 419 811 E	25336 01
4E0 419 821 A	25614 01
4E0 501 529 G	27084 02
4E0 505 145 A	27312 01
4E0 505 171 L	35031 01
4E0 505 171 N	35032 01
4E0 505 465 G	27026 01
4E0 505 547 L	26776 01
4E0 505 548 L	26777 01
4F0 399 415 C	35315 01
4F0 399 419 E	35316 01
4F0 407 151 A	27155 01
4F0 407 183 A	29315 01
4F0 407 183 C	29708 01
4F0 407 693 H	27156 01
4F0 407 694 H	27157 01
4F0 419 801 B	25862 01
4F0 422 821 D	27154 01
4F0 422 831	34927 01

AUDI

Vergleichs-Nr. Compare No.	Artikelnummer Article No.
4F0 498 811	25863 01
4F0 498 811 A	25972 01
4F0 501 529 E	27127 02
4F0 501 541	29790 01
4F0 505 145 A	29791 01
4F0 505 145 B	34073 01
4F0 505 465 Q	30549 01
4Z7 407 151 G	31919 01
4Z7 407 693 D	34100 01
4Z7 407 694 D	34101 01
431 407 181 F	10064 01
431 407 183 A	10085 01
431 407 201 C	10064 01
431 419 831	30120 01
431 511 247 C	10072 01
443 411 327	17650 01
443 419 801 E	10042 02
443 419 802 E	10045 02
443 419 811 D	10074 02
443 419 812 D	10073 02
443 505 153 B	14429 01
443 505 171 F	26608 01
443 505 351 P	10060 02
443 505 352 P	10061 02
6E0 419 831	30235 01
6Q0 407 366 M	25525 02
6Q0 411 315 N	25463 02
6Q0 423 831 D	34703 01
6R0 407 365	33905 01
6R0 407 366	33906 01
6R0 501 541 A	21236 01
7L0 407 021 B	29740 01
7L0 407 077	35033 01
7L0 407 182 E	30891 01
7L0 407 182 G	35034 01
7L0 407 183 A	30724 01
7L0 411 317	30583 01
7L0 422 803 D	29744 01
7L0 422 804 D	29745 01
7L0 422 817 D	25341 01
7L0 422 818 D	25342 01
7L0 422 831 A	33615 01
7L0 505 465 B	26050 02
7L8 407 151 K	31347 01
7L8 407 152 K	31348 01
8A0 407 181	10126 03
8A0 407 365	10053 02
8A0 407 366	10054 02
8A0 407 465 C	10055 02
8A0 501 530 C	14594 02
8A0 501 541	10084 01
8A0 505 145 D	27129 01
8A0 505 145 E	27130 01
8A0 505 465 C	14595 01
8A0 505 466 C	14596 01
8A0 511 247 B	14602 01
8D0 407 515 B	29318 01
8D0 411 317 D	21554 02
8D0 411 318 D	21555 02
8D0 419 831 J	34922 01
8D0 419 831 K	34923 01

AUDI

Vergleichs-Nr. Compare No.	Artikelnummer Article No.
8D0 501 530	14597 02
8D0 501 541 D	17705 01
8D0 505 171	25881 01
8D0 511 247	25994 01
8D0 511 523	25995 01
8E0 407 151 R	22815 01
8E0 407 181 C	25950 01
8E0 407 505 A	13719 02
8E0 407 505 P	21615 01
8E0 407 505 Q	29851 01
8E0 407 506 A	13720 02
8E0 407 506 P	21614 01
8E0 407 506 Q	29852 01
8E0 407 509 A	21030 01
8E0 407 509 P	21613 01
8E0 407 509 Q	29853 01
8E0 407 510 A	21029 01
8E0 407 510 P	21612 01
8E0 407 510 Q	29854 01
8E0 407 693 AG	13676 02
8E0 407 693 AL	29855 01
8E0 407 694 AG	13677 02
8E0 407 694 AL	29856 01
8E0 411 317	25857 01
8E0 411 318	25858 01
8E0 419 801 N	27107 01
8E0 419 831	34915 01
8E0 419 831 A	34924 01
8E0 419 831 B	34925 01
8E0 422 821 C	25571 01
8E0 501 529 P	26628 02
8E0 501 537 M	26620 01
8E0 501 538 F	26621 01
8E0 501 541 K	29316 01
8E0 501 541 S	26619 01
8E0 505 145 AP	25860 01
8E0 505 145 AR	25861 01
8E0 505 145 L	27176 01
8E0 505 145 M	27177 01
8E0 505 171 J	26611 01
8E0 505 185 N	26610 01
8E0 505 203 D	26623 01
8E0 505 279 J	26612 01
8E0 505 465 AF	31012 01
8E0 505 465 D	24637 02
8H0 505 145 E	27131 01
8J0 407 365	31283 01
8J0 407 366	31284 01
8J0 423 810	31303 01
8J0 423 811	31304 01
8J0 423 812	31305 01
8K0 407 182 B	35381 01
8K0 407 183 A	35380 01
8K0 407 183 D	35480 01
8K0 407 505 A	33892 01
8K0 407 505 B	33896 01
8K0 407 506 A	33893 01
8K0 407 506 B	33897 01
8K0 407 509 A	33894 01
8K0 407 509 B	33898 01
8K0 407 510 A	33895 01

AUDI

Vergleichs-Nr. Compare No.	Artikelnummer Article No.
8K0 407 510 B	33899 01
8K0 407 515	35378 01
8K0 407 689 G	33901 01
8K0 411 317 D	34539 01
8K0 422 817 B	33408 01
8K0 422 818 B	33409 01
8K0 422 831	34926 01
8K0 505 465 E	33632 01
8N0 407 151 D	35402 01
8N0 407 152 D	35403 01
8N0 407 181 B	27132 01
8N0 407 182 A	26606 01
8N0 407 365 C	28360 02
8N0 422 803 C	21607 03
8N0 422 803 D	25962 03
8N0 422 804 C	21608 03
8N0 422 804 D	25963 03
8N0 422 807 C	21697 01
8N0 422 807 D	25964 01
8N0 422 807 D	25964 02
8N0 422 811 A	21610 02
8N0 422 812 A	21611 02
8R0 407 515	35379 01
8Z0 407 151 J	27034 02
8Z0 407 151 L	27036 02
8Z0 407 151 R	27022 02
8Z0 407 151 S	27024 02
8Z0 407 152 J	27035 02
8Z0 407 152 L	27037 02
8Z0 407 152 R	27023 02
8Z0 407 152 S	27025 02
8Z0 407 183	27134 01
8Z0 407 183 A	27135 01
8Z0 407 365 A	25524 02
8Z0 411 315 C	27064 01
8Z0 419 803 A	27143 01
8Z0 419 804 A	27144 01
8Z0 419 810 A	27141 01
8Z0 419 811 A	24739 03
8Z0 419 812 A	24740 03
8Z0 423 803 F	25979 02
8Z0 423 804 F	25980 01
8Z0 423 810 F	27142 01
8Z0 423 811 A	25983 01
8Z0 423 812 A	25984 01
8Z0 501 541	26567 01
811 407 181	10125 02
811 407 181 A	10125 02
811 419 801 E	10145 03
811 419 802 K	10043 02
811 419 812 A	10143 02
811 419 831 B	30128 01
811 511 247	10063 01
823 411 313 A	13760 01
855 407 365	10038 03
855 407 365 A	10148 05
855 407 366	10030 04
855 407 366 A	10151 05
857 505 365	10082 01
893 407 181	10127 01
893 407 365 A	10020 04

ZF Friedrichshafen AG | ZF Services | Obere Weiden 12 | 97424 Schweinfurt | Germany | info.zf-services@zf.com | www.zf.com

Vergleichs-Nr. Compare No.	Artikelnummer Article No.

AUDI

893 407 365 F	10028 03
893 407 366 A	10035 04
893 407 366 F	10041 02
893 419 802	10050 02
893 501 499 A	10051 01
893 501 499 B	13698 02
895 407 147 A	22783 01
895 407 148 A	22784 01
895 407 365 A	13707 03
895 505 389	13701 02

AUDI - FAW AUDI

4B0 407 515	25909 01
4B0 419 801 M	13678 01
4B0 501 521 E	25947 01
4B0 501 522 E	25948 01
4B3 407 151 K	22816 02
4D0 407 151 P	13673 01
4D0 407 181 H	14540 01
4D0 407 182 E	14541 01
4D0 407 183 AC	17659 01
4E0 407 181 B	27126 01
4E0 407 182 C	27148 01
4E0 407 505 E	27027 01
4E0 407 506 E	27028 01
4E0 407 509 E	27029 01
4E0 407 510 E	27030 01
4E0 411 317 E	30536 01
4F0 399 415 C	35315 01
4F0 399 419 E	35316 01
4F0 407 151 A	27155 01
4F0 407 183 A	29315 01
4F0 407 183 C	29708 01
4F0 407 693 H	27156 01
4F0 407 694 H	27157 01
4F0 422 821 D	27154 01
4F0 422 831	34927 01
4F0 498 811 A	25972 01
4F0 501 529 E	27127 02
4F0 501 541	29790 01
4F0 505 145 A	29791 01
4F0 505 465 Q	30549 01
8D0 407 515 B	29318 01
8D0 411 317 D	21554 02
8D0 411 318 D	21555 02
8E0 407 151 N	22815 01
8E0 407 181 C	25950 01
8E0 407 505 A	13719 02
8E0 407 505 P	21615 01
8E0 407 506 A	13720 02
8E0 407 506 P	21614 01
8E0 407 509 A	21030 01
8E0 407 509 P	21613 01
8E0 407 510 A	21029 01
8E0 407 510 P	21612 01
8E0 407 693 AL	29855 01
8E0 407 693 Q	13676 02
8E0 407 694 AL	29856 01
8E0 407 694 Q	13677 02
8E0 411 317	25857 01
8E0 411 318	25858 01

Vergleichs-Nr. Compare No.	Artikelnummer Article No.

AUDI - FAW AUDI

8E0 419 801 B	25862 01
8E0 419 801 N	27107 01
8E0 419 811	25863 01
8E0 419 811 A	25972 01
8E0 419 831	34915 01
8E0 419 831 A	34924 01
8E0 419 831 B	34925 01
8E0 422 821 C	25571 01
8E0 501 529 P	26628 02
8E0 501 541 K	29316 01
8E0 501 541 S	26619 01
8E0 505 145 AP	25860 01
8E0 505 145 AR	25861 01
8E0 505 203 D	26623 01
8E0 505 465 AF	31012 01
8J0 423 810	31303 01
8K0 407 182 B	35381 01
8K0 407 183 A	35380 01
8K0 407 183 D	35480 01
8K0 407 505 A	33892 01
8K0 407 506 A	33893 01
8K0 407 509 A	33894 01
8K0 407 510 A	33895 01
8K0 407 515	35378 01
8K0 407 689 G	33901 01
8K0 411 317 D	34539 01
8K0 422 817 B	33408 01
8K0 422 818 B	33409 01
8K0 505 465 E	33632 01
8R0 407 515	35379 01

BMW

31 10 1 130 503	26098 01
31 10 3 418 341	27167 02
31 10 3 438 623	31180 01
31 10 3 443 127	31178 01
31 10 3 443 128	31179 01
31 10 3 451 881	27165 02
31 10 3 451 882	27166 02
31 10 6 750 561	25096 01
31 10 6 750 562	25097 01
31 10 6 770 685	30761 01
31 10 6 770 686	30762 01
31 10 6 771 194	33251 01
31 10 6 771 897	33252 01
31 12 0 006 482	25377 02
31 12 0 304 308	27087 02
31 12 0 305 612	27108 01
31 12 0 307 882	29817 01
31 12 0 393 540	30346 01
31 12 0 410 791	34644 02
31 12 1 092 010	13282 02
31 12 1 092 609	19308 01
31 12 1 092 610	19309 01
31 12 1 094 233	13086 02
31 12 1 094 234	13087 02
31 12 1 124 622	10517 02
31 12 1 126 253	10518 02
31 12 1 126 254	10519 03
31 12 1 127 378	10546 02
31 12 1 127 725	10523 01

Vergleichs-Nr. Compare No.	Artikelnummer Article No.

BMW

31 12 1 127 726	10524 01
31 12 1 130 123	10553 02
31 12 1 130 140	10553 02
31 12 1 130 823	13094 01
31 12 1 130 824	13095 01
31 12 1 135 351	10559 02
31 12 1 136 605	10530 01
31 12 1 136 607	10532 01
31 12 1 138 477	13096 01
31 12 1 138 478	13097 01
31 12 1 139 131	10533 01
31 12 1 139 456	10531 01
31 12 1 139 826	26099 01
31 12 1 139 987	10497 01
31 12 1 139 988	10498 01
31 12 1 139 991	10499 01
31 12 1 139 992	10500 01
31 12 1 139 999	10534 01
31 12 1 140 000	10535 01
31 12 1 140 997	29755 01
31 12 1 141 097	10541 01
31 12 1 141 097	27020 01
31 12 1 141 098	10542 01
31 12 1 141 098	27021 01
31 12 1 141 717	13084 01
31 12 1 141 718	13085 01
31 12 1 141 721	13098 01
31 12 1 141 722	13099 01
31 12 1 141 961	14133 02
31 12 1 141 962	14134 02
31 12 1 142 087	13127 02
31 12 1 142 088	13128 02
31 12 1 701 063	10543 02
31 12 1 701 077	10544 02
31 12 2 226 528	13281 01
31 12 2 229 453	27014 02
31 12 2 229 454	27015 02
31 12 2 229 623	27016 01
31 12 2 229 624	27017 01
31 12 2 282 121	25367 01
31 12 2 282 122	25368 01
31 12 6 755 432	26589 01
31 12 6 756 491	30485 02
31 12 6 756 695	25974 02
31 12 6 756 696	25975 02
31 12 6 758 510	10536 01
31 12 6 758 513	25924 01
31 12 6 758 514	25925 01
31 12 6 758 533	29948 01
31 12 6 758 534	29595 01
31 12 6 760 275	30486 01
31 12 6 760 276	30487 01
31 12 6 768 297	27138 02
31 12 6 768 298	27139 02
31 12 6 768 988	33902 01
31 12 6 768 991	35608 01
31 12 6 769 715	35330 01
31 12 6 769 717	30488 01
31 12 6 769 718	30489 01
31 12 6 769 797	30332 01
31 12 6 769 798	30333 01

BMW

Vergleichs-Nr. Compare No.	Artikelnummer Article No.
31 12 6 770 849	30338 01
31 12 6 770 850	30340 01
31 12 6 771 199	33840 01
31 12 6 774 825	27096 02
31 12 6 774 826	27097 02
31 12 6 774 827	29936 01
31 12 6 774 828	29937 01
31 12 6 774 831	25898 02
31 12 6 774 832	25899 02
31 12 6 775 145	35389 01
31 12 6 775 979	35387 01
31 12 6 776 417	33840 01
31 12 6 776 418	33840 01
31 12 6 777 653	35388 01
31 12 6 777 851	17875 01
31 12 6 777 852	17919 01
31 12 6 777 939	25941 02
31 12 6 777 940	25942 02
31 12 6 779 840	30992 01
31 12 6 783 376	17978 01
31 12 9 058 815	10546 01
31 12 9 058 931	10553 01
31 12 9 059 288	10559 01
31 12 9 061 222	10560 01
31 12 9 063 163	29743 01
31 12 9 064 875	21025 01
31 12 9 068 753	13282 01
31 12 9 069 035	20578 01
31 30 3 414 299	27168 02
31 30 3 414 300	27169 02
31 30 6 781 541	27162 02
31 30 6 781 542	27163 02
31 30 6 781 545	25900 02
31 30 6 781 546	25901 02
31 30 6 781 547	27149 02
31 30 6 781 548	27150 02
31 30 6 781 549	29927 01
31 30 6 781 550	29928 01
31 35 1 091 764	10575 02
31 35 1 095 661	13283 02
31 35 1 095 662	13284 02
31 35 1 095 664	19387 02
31 35 1 095 695	13132 02
31 35 1 127 414	13135 01
31 35 1 132 786	13286 01
31 35 1 134 582	10576 02
31 35 1 140 183	15619 02
31 35 2 227 203	15932 02
31 35 6 750 703	25870 02
31 35 6 750 704	25871 02
31 35 6 751 079	25985 02
31 35 6 751 080	25986 02
31 35 6 765 933	35364 01
31 35 6 765 934	35365 01
31 35 6 773 023	35439 01
31 35 6 773 024	35440 01
31 35 6 777 319	34601 01
31 35 6 780 847	17981 02
32 10 2 283 461	31903 01
32 10 2 283 462	31904 01
32 10 2 283 618	31902 01

BMW

Vergleichs-Nr. Compare No.	Artikelnummer Article No.
32 10 3 444 999	27151 02
32 10 3 444 999	27153 01
32 10 6 765 079	33627 01
32 10 6 765 234	33631 01
32 10 6 765 235	29421 01
32 10 6 765 236	29422 01
32 10 6 765 238	29933 01
32 10 6 765 782	33615 01
32 10 6 767 781	29930 02
32 10 6 767 782	29932 02
32 10 6 769 071	33884 01
32 10 6 774 220	18003 02
32 10 6 774 221	18004 02
32 10 6 774 222	21424 01
32 10 6 774 318	27113 02
32 10 6 774 319	27114 02
32 10 6 774 320	27031 02
32 10 6 774 321	27032 02
32 10 6 774 335	27106 02
32 10 6 774 336	27112 02
32 10 6 776 946	25896 02
32 10 6 777 268	25895 01
32 10 6 777 479	27089 01
32 10 6 777 479	27090 01
32 10 6 777 503	21666 02
32 10 6 777 504	21671 02
32 10 6 779 622	33963 01
32 10 6 784 716	34727 01
32 10 6 784 719	34728 01
32 10 6 784 790	34725 01
32 10 6 784 792	34600 01
32 10 6 784 796	34726 01
32 10 6 793 496	31001 01
32 10 6 793 497	30993 01
32 10 6 793 498	30994 01
32 10 6 793 621	33885 01
32 10 6 793 622	33886 01
32 10 6 793 623	33882 01
32 10 6 793 624	33883 01
32 10 6 795 845	33963 01
32 11 1 091 769	13287 01
32 11 1 093 771	13341 01
32 11 1 093 772	13342 01
32 11 1 094 673	13137 01
32 11 1 094 674	13138 01
32 11 1 117 426S	30116 01
32 11 1 125 186	10582 01
32 11 1 125 187	10583 01
32 11 1 126 757	10584 01
32 11 1 127 104S	30113 01
32 11 1 127 124	10586 01
32 11 1 139 313	10589 01
32 11 1 139 314	10590 01
32 11 1 139 315	10591 01
32 11 1 139 315	13256 01
32 11 1 139 316	10592 01
32 11 1 141 565	13290 01
32 11 1 141 566	13291 01
32 11 1 141 593	15650 01
32 11 1 141 594	15653 01
32 11 2 228 785	27115 02

BMW

Vergleichs-Nr. Compare No.	Artikelnummer Article No.
32 11 2 228 786	27116 02
32 13 1 092 876	30124 01
32 13 1 096 465	30224 01
32 13 6 751 026	30254 01
32 13 6 756 757	30255 01
32 21 1 091 723	15378 03
32 21 1 091 724	15386 03
32 21 1 095 955	17988 02
32 21 1 095 956	17996 02
32 21 1 096 057	10693 03
32 21 1 096 058	13294 01
32 21 1 096 059	15789 01
32 21 1 096 060	15786 01
32 21 1 096 327	25868 02
32 21 1 114 842	10710 03
32 21 1 135 666	10617 01
32 21 1 135 819	10618 01
32 21 1 135 820	10619 01
32 21 1 136 450	10620 01
32 21 1 136 452	10621 02
32 21 1 138 852	10697 01
32 21 1 138 853	13295 01
32 21 1 138 855	10626 01
32 21 1 138 856	10698 01
32 21 1 138 857	10699 01
32 21 1 138 864	10625 01
32 21 1 139 786	30123 01
32 21 1 141 345	13297 03
32 21 1 141 346	10694 03
32 21 2 229 367	27012 02
32 21 2 229 368	27013 02
32 21 6 751 277	25850 02
32 21 6 751 277	25869 01
32 21 6 756 368	25897 02
32 21 6 762 243	29838 02
32 21 6 762 243	34315 01
32 21 6 762 244	29839 02
32 21 6 762 244	34315 01
32 21 6 767 860	29935 01
32 30 3 418 202	27152 02
32 31 1 150 489	10628 01
32 31 1 158 347	15326 01
33 10 7 513 902	27136 01
33 17 1 090 089	16984 01
33 17 1 093 008	16985 01
33 17 3 449 082	33775 01
33 17 6 751 808	25927 01
33 17 6 767 525	31265 01
33 17 6 770 768	25926 01
33 17 6 770 788	21382 01
33 30 3 411 651	25114 01
33 30 6 772 241	27192 02
33 30 6 772 242	27193 02
33 30 6 782 159	35375 01
33 31 1 090 946	27119 01
33 31 1 090 956	13306 01
33 31 1 091 422	13832 01
33 31 1 092 147	16989 01
33 31 1 094 036	25854 01
33 31 1 128 670	10640 01
33 31 1 129 144	10639 01

ZF Friedrichshafen AG | ZF Services | Obere Weiden 12 | 97424 Schweinfurt | Germany | info.zf-services@zf.com | www.zf.com

Vergleichs-Nr. Compare No.	Artikelnummer Article No.

BMW

33 31 3 418 342	27170 01
33 31 6 758 259	29812 01
33 31 6 758 260	29813 01
33 31 6 769 376	25927 01
33 31 6 770 454	33512 01
33 31 6 770 750	27307 01
33 31 6 770 781	21381 01
33 31 6 770 783	21379 02
33 31 6 770 784	21380 02
33 31 6 770 815	27120 01
33 31 6 770 816	27121 01
33 31 6 770 826	35039 01
33 31 6 770 851	12813 01
33 31 6 782 160	35376 01
33 31 6 790 573	34709 01
33 31 6 793 864	34710 01
33 31 9 059 300	12422 01
33 32 1 092 247	13205 02
33 32 1 095 287	34933 01
33 32 1 126 476	10643 02
33 32 1 135 131	15927 01
33 32 1 135 808	13309 01
33 32 1 137 819	15647 01
33 32 6 763 092	30582 01
33 32 6 763 471	30673 01
33 32 6 764 105	34934 01
33 32 6 765 425	30565 01
33 32 6 765 534	29820 01
33 32 6 765 535	29821 01
33 32 6 767 748	13307 01
33 32 6 767 831	13202 02
33 32 6 767 832	13203 02
33 32 6 768 791	13308 02
33 32 6 770 059	22349 01
33 32 6 770 060	22350 01
33 32 6 770 749	25990 01
33 32 6 770 786	27191 01
33 32 6 770 813	25114 01
33 32 6 770 817	35038 01
33 32 6 770 824	21383 01
33 32 6 770 829	34684 01
33 32 6 770 859	34555 01
33 32 6 770 860	34556 01
33 32 6 770 985	31173 01
33 32 6 771 828	30713 01
33 32 6 773 632	34735 01
33 32 6 773 633	34734 01
33 32 6 774 476	34044 01
33 32 6 774 796	27082 02
33 32 6 775 551	13208 01
33 32 6 775 552	29779 01
33 32 6 775 679	35386 01
33 32 6 775 680	35384 01
33 32 6 775 681	34930 01
33 32 6 775 682	34931 01
33 32 6 775 683	34935 01
33 32 6 777 424	25855 02
33 32 6 777 425	34465 01
33 32 6 777 426	34466 01
33 32 6 777 980	29821 01
33 32 6 777 980	33518 01

Vergleichs-Nr. Compare No.	Artikelnummer Article No.

BMW

33 32 6 779 820	27161 02
33 32 6 780 438	34599 01
33 32 6 782 139	35385 01
33 32 6 782 237	29820 01
33 32 6 782 237	29821 01
33 32 6 782 238	29820 01
33 32 6 782 238	29821 01
33 32 9 061 945	10644 01
33 50 3 414 297	27171 02
33 50 6 781 537	27098 02
33 50 6 781 538	25904 02
33 50 6 781 539	25905 02
33 50 6 781 540	27099 02
33 55 1 094 619	22752 02
33 55 1 095 532	13311 03
33 55 1 095 696	13317 02
33 55 1 096 735	27083 02
33 55 1 126 932	10670 02
33 55 1 131 155	16992 01
33 55 1 135 307	10671 01
33 55 1 138 104	15885 01
33 55 2 283 743	27123 02
33 55 6 764 428	29934 01
33 55 6 771 937	35472 01
33 55 6 777 635	35438 01
33 55 6 786 429	34603 01
37 10 6 775 189	35620 01
37 11 6 771 929	35461 01
37 11 6 771 930	35462 01

BRILLIANCE BMW

31 12 0 393 540	30346 01
31 12 2 282 121	25367 01
31 12 2 282 122	25368 01
31 12 6 768 297	27138 02
31 12 6 768 298	27139 02
31 12 6 769 797	30332 01
31 12 6 769 798	30333 01
31 12 6 770 850	30340 01
31 12 6 774 825	27096 02
31 12 6 774 826	27097 02
31 12 6 777 851	17875 01
31 12 6 777 852	17919 01
31 12 6 783 376	17978 01
31 35 6 780 847	17981 02
32 10 6 765 079	33627 01
32 10 6 765 234	33631 01
32 10 6 765 235	29421 01
32 10 6 765 236	29422 01
32 10 6 765 238	29933 01
32 10 6 767 781	29930 02
32 10 6 767 782	29932 02
32 10 6 774 220	18003 02
32 10 6 774 221	18004 02
32 10 6 774 222	21424 01
32 10 6 776 946	25896 02
32 10 6 777 479	27089 01
32 10 6 777 479	27090 01
32 10 6 777 503	21666 02
32 10 6 777 504	21671 02
32 21 6 762 243	29838 02

Vergleichs-Nr. Compare No.	Artikelnummer Article No.

BRILLIANCE BMW

32 21 6 762 244	29839 02
33 17 6 751 808	25927 01
33 17 6 770 788	21382 01
33 30 3 411 651	25114 01
33 30 6 772 241	27192 02
33 30 6 772 242	27193 02
33 31 6 758 259	29812 01
33 31 6 758 260	29813 01
33 31 6 769 376	25927 01
33 31 6 770 781	21381 01
33 31 6 770 783	21379 02
33 31 6 770 784	21380 02
33 32 1 092 247	13205 02
33 32 6 763 092	30582 01
33 32 6 763 471	30673 01
33 32 6 765 425	30565 01
33 32 6 767 748	13307 01
33 32 6 770 749	25990 01
33 32 6 770 786	27191 01
33 32 6 770 813	25114 01
33 32 6 770 824	21383 01
33 32 6 771 828	30713 01
33 32 6 775 551	13208 01
33 32 6 775 552	29779 01
33 32 6 777 424	25855 02
33 32 6 777 980	33518 01
33 55 1 094 619	22752 02
33 55 1 138 104	15885 01
33 55 6 764 428	29934 01

BUICK - SHANGHAI GM

96403099	33455 01
96403100	33454 01
96407485	34318 01
96407486	34317 01
96490218	33453 01
96561754	33456 01

CHEVROLET

13 272 605	35044 01
13 272 606	35045 01
520 808	31289 01
93 743 434	33970 01
937 407 22	31088 01
937 407 23	31089 01
93741087	35241 01
93741091	29969 01
93742565	35254 01
96 225 858	31100 01
96 225 859	31101 01
96 535 300	31097 01
96 535 300	31098 01
96 626 667	34082 01
96 626 667	34394 01
96 852 964	34075 01
96 996 450	33457 01
96 996 451	33458 01
96 996 460	33459 01
96261108	33452 01
96316765	16206 01
96391875	30701 01
96391876	34287 01

Vergleichs-Nr. Compare No.	Artikelnummer Article No.
CHEVROLET	
96403099	33455 01
96403100	33454 01
96407485	34318 01
96407486	34317 01
96490218	33453 01
965 350 89	31090 01
96561754	33456 01
CHRYSLER	
4743669AA	28727 01
4762861AA	34364 01
4782612AC	34354 01
4782613AC	34353 01
4782665AB	34356 01
4782666AB	34359 01
4895040AC	34357 01
4895041AC	34358 01
5066373AA	34298 01
5098996 AA	21672 01
5099237 AA	12149 02
52013468ac	34355 01
CITROËN	
3520 C2	26730 01
3520 K3	33640 01
3520 L4	28965 01
3520 L9	29596 01
3520 N3	29417 01
3520 N4	29419 01
3520 P4	27065 02
3520 P6	31155 01
3520 Q1	34382 01
3520 Q2	29904 01
3520 Q2	32003 01
3520 Q2	32004 01
3520 Q2	33908 01
3520 R8	34823 01
3520 S0	34833 01
3520 S1	34835 01
3520 S2	30606 01
3520 V2	35561 01
3520 V3	26714 02
3520 V8	34831 01
3520 W3	31736 01
3520 W3	34344 01
3520 W3	34345 01
3520 X0	34825 01
3520 Y4	33637 01
3520 51	12064 01
3520 76	22786 01
3520 78	17433 04
3520 79	17434 03
3520 92	26736 02
3520 93	26735 02
3520.H5	17435 01
3521 G3	33641 01
3521 H6	28966 01
3521 J1	29597 01
3521 J3	29418 01
3521 J4	29420 01
3521 K4	27066 02
3521 K6	31156 01

Vergleichs-Nr. Compare No.	Artikelnummer Article No.
CITROËN	
3521 L2	34383 01
3521 L3	29904 01
3521 L3	33909 01
3521 N9	34824 01
3521 P1	34834 01
3521 P2	34836 01
3521 P3	30607 01
3521 R3	35562 01
3521 R4	26715 02
3521 S0	34832 01
3521 S6	31736 01
3521 S6	34344 01
3521 S6	34345 01
3521 T2	34826 01
3521 V5	33638 01
3521 34	12065 01
3521 52	22785 01
3521 82	26729 01
3521.E5	17436 01
3523 CA	34415 01
3523 20	19247 01
3523 49	14766 01
3523 50	24512 01
3523 51	17452 01
3523 52	17451 02
3523 84	28897 01
3523 91	28898 01
3523 92	28899 01
3523 95	28896 01
3523.AZ	33288 01
3523.43	29376 01
3523.75	35325 01
3640 32	24538 02
3640 33	24539 01
3640 36	15334 04
3640 42	14767 04
3640 43	22339 04
3640 50	26047 02
3640 51	25534 02
3640 52	28971 02
3640 54	26668 01
3640 55	26667 01
3640 61	28972 01
3640 65	30451 01
3640 66	30453 01
3640 69	35327 01
3640 70	27299 02
3640 71	11592 02
3640 74	28335 02
3640 76	31196 01
3640 78	30452 01
3812 A4	27702 01
3812 A9	25493 01
3812 C0	14792 01
3812 C8	30376 01
3812 E0	26059 01
3812 E1	25507 01
3812 E2	30375 01
3812 E5	30669 01
3812 E7	30640 01
3812 E8	30604 01

Vergleichs-Nr. Compare No.	Artikelnummer Article No.
CITROËN	
3812 E9	31002 01
3812 F0	31899 01
3812 F3	34530 01
3812 F4	35302 01
3812 F6	35368 01
3812 99	14791 01
3817 11	11603 02
3817 41	14799 01
3817 42	14800 01
3817 43	26750 01
3817 44	26751 01
3817 47	25256 01
3817 50	12070 04
3817 55	25505 01
3817 56	25506 01
3817 59	25508 01
3817 60	25509 01
3817 63	34289 01
3817 64	34290 01
3817 65	35328 01
3817 66	35329 01
3817 67	30602 01
3817 68	30603 01
3817 70	33485 01
3817 71	31003 01
3817 72	31004 01
3817 73	31900 01
3817 74	34910 01
3817 77	33484 01
3817 80	34531 01
3817 81	34532 01
3817 86	33841 01
3817 87	33842 01
3817.88	35564 01
3817.89	35565 01
4001 E4	34913 01
4006 22	30198 01
4006 22	30203 01
4018 A3	24534 02
4018 A4	25108 02
4018 E0	28499 02
4059 09	19251 03
4059 12	28324 01
4066 16	30122 01
4066 18	30919 01
4066 19	30132 01
4066 20	30114 01
4066 21	30248 01
4066 22	30149 01
4066 29	30167 01
4066 30	30164 01
4066 32	30110 01
4066 34	30205 01
4066 41	33594 01
4066 43	30207 01
4066 44	30206 01
4066 46	30219 01
4066 49	33605 01
4066 50	30197 01
4066 62	33625 01
4066 69	30256 01

ZF Friedrichshafen AG | ZF Services | Obere Weiden 12 | 97424 Schweinfurt | Germany | info.zf-services@zf.com | www.zf.com

Vergleichs-Nr. Compare No.	Artikelnummer Article No.

CITROËN

4066 70	33613 01
4066 71	33843 01
4066 73	30209 01
4066 74	34342 01
4066 80	34713 01
4066 81	35374 01
4066 82	30209 01
4066 84	34940 01
4066 88	34760 01
4066 95	33960 01
4066.83	34043 01
5087 33	19306 01
5087 35	35366 01
5087 37	33465 01
5087 40	17464 02
5087 49	11580 01
5087 51	27080 01
5087 52	29574 01
5087 53	29575 01
5087 56	31898 01
5087 58	34911 01
5087 60	22724 01
5087 61	11589 02
5087 62	26653 02
5087 68	30668 02
5087 69	30667 02
5087 74	22651 02
5087 79	33394 01
5091 10	35286 01
5094 65	26577 01
5131 63	22509 01
5131 69	19307 01
5131 70	19257 01
5131 71	11590 01
5152 61	26578 01
5170 C5	26592 01
5170 F5	31351 01
5178 52	29576 01
95 496 045	11584 01
95 603 309	11596 02
95 604 346	30131 01
96 083 570	22513 01
96 145 457	11601 02
96110483	35326 01

DACIA

60 01 547 138	31243 01
60 01 547 140	34571 01
60 01 547 607	30212 01
60 01 549 988	31285 01
60 01 549 989	31285 01
60 01 550 441	31945 01
60 01 550 442	30936 01
60 01 550 443	30937 01
60 01 550 909	29469 01
60 01 550 910	29469 01
60 01 550 911	29469 01
60 01 550 912	29469 01
60 40 096 299	31242 01
82 00 820 918	33403 01
82 00 820 930	33402 01

DAEWOO

078 48 281	12156 01
078 48 282	12157 01
260 01 806	12172 02
260 01 807	12173 02
260 24 585	30115 01
402 645	14726 01
5 20 540	30244 01
5 20 738	30194 01
520 808	31289 01
520838	30353 01
521 136	29969 01
937 407 22	31088 01
937 407 23	31089 01
93741087	35241 01
93742565	35254 01
947 88 122	12152 03
96 225 858	31100 01
96 225 859	31101 01
96 535 300	31097 01
96 535 300	31098 01
96205809	29661 01
96261108	33452 01
96268439	35298 01
96268440	35299 01
96300627	30700 01
96300648	29665 01
96316765	16206 01
96391875	30701 01
96391876	34287 01
96403099	33455 01
96403100	33454 01
96407485	34318 01
96407486	34317 01
96490218	33453 01
965 350 89	31090 01
96561754	33456 01

DAIHATSU

45046-87784	15177 01
45047-87784	15178 02
45503-87705	15352 02
45503-87709	15196 02
45503-87711	22684 02
45535-B2010	35235 01
45535-87709	30920 01
45535-97202	33607 01

DAIMLER

JLM 11860	11794 01
JLM 409	16508 01
JLM 9660	11791 01
ZKC 5739	11793 01

DODGE

5103 955AB	12871 01
5104 058AA	25802 01
5104 059AA	25800 01
5104 060AA	25801 01
5104 073AA	27439 01
5104 091AA	18876 02
5104 091AA	19719 02
5133 818AA	24636 02

DODGE

5139 559AA	18875 03
52013468AC	34355 01
6801 2164AA	33697 01

FIAT

1 479 759 080	26578 01
13 00 473 080	24539 01
13 00 716 080	33465 01
13 02 368 080	24538 02
13 06 003 080	19251 03
13 06 716 080	24534 02
13 17 425 080	35366 01
13 31 640 080	26667 01
13 31 641 080	26668 01
13 33 754 080	27065 02
13 33 755 080	27066 02
13 46 384 080	31155 01
13 46 385 080	31156 01
13 55 449 080	31351 01
13312 09080	27080 01
1339 464 080	29419 01
1339 465 080	29417 01
1339 466 080	29420 01
1339 467 080	29418 01
1352 225 080	34834 01
1352 226 080	34836 01
1352 227 080	34833 01
1352 228 080	34835 01
1359 226 080	34913 01
1363 095 080	34825 01
1363 096 080	34826 01
14 00 099 680	31898 01
14 97 550 080	31899 01
1401 239 480	34832 01
1401 239 580	34831 01
1497 407 080	34824 01
1497 408 080	34823 01
26 144 989	35651 01
4 371 155	30133 01
4 371 156	30134 01
4 402 649	11631 02
46 430 002	26767 01
46 430 003	26766 01
46 437 959	28326 01
46 437 959	28326 02
46 454 595	27052 01
46 454 596	27053 01
46 454 597	27054 01
46 454 598	27055 01
46 456 189	27076 02
46 456 660	27075 02
46 474 556	26761 02
46 474 557	26749 02
46 551 732	28137 01
46 551 790	28146 01
46 832 164	35557 01
5 939 685	20028 01
5 960 835	20031 04
5 983 406	11634 01
5 995 268	11635 02
50 006 261	27911 01

Vergleichs-Nr. Compare No.	Artikelnummer Article No.
FIAT	
50 515 276	35503 01
50 700 198	34444 01
50 700 779	30755 01
50 700 797	30754 01
50 705 083	35276 01
50 705 084	35277 01
50 705 463	34418 01
51 701 045	26759 01
51 704 008	33394 01
51 705 704	30475 01
51 717 000	29416 01
51 748 652	30613 01
51 748 653	30612 01
51 748 736	31286 01
51 748 737	31286 01
51 769 073	31996 01
51 769 074	31995 01
51 783 056	31736 01
51 783 057	31736 01
51 796 664	34445 01
51 801 136	25519 01
51 803 162	33907 01
51 803 162	34080 01
51 803 183	27730 02
51 804 551	34443 01
51 827 736	33769 01
51 827 737	33770 01
51 827 738	33770 01
51 832 937	28163 01
51 832 938	28616 01
51 839 039	33638 01
51 839 040	33637 01
51 839 218	33766 01
51 839 219	33765 01
51 840 600	31205 01
51 856 872	28333 01
51 856 959	29906 02
51 857 021	34444 01
51 857 021	34821 01
51 857 022	34444 01
51 857 022	34822 01
51 857 023	34829 01
51 857 024	34830 01
51 857 133	33763 01
51 857 134	33764 01
51 857 135	34827 01
51 857 136	34828 01
51 875 886	34099 01
51 895 366	33638 01
51 895 367	33637 01
51 896 150	34447 01
55 700 751	34344 01
55 703 232	34345 01
60 570 627	35307 01
7 079 382	26758 01
7 081 835	29909 01
7 081 850	33961 01
7 081 851	34691 01
7 082 812	26705 02
7 601 057	26744 02
7 601 062	26743 02

Vergleichs-Nr. Compare No.	Artikelnummer Article No.
FIAT	
7 601 261	20338 03
7 636 995	26748 01
7 636 996	26747 01
7 695 190	22785 01
7 695 191	22786 01
7 700 064	30921 01
7 705 615	20029 01
7 777 239	26746 02
7 777 240	26745 02
71 740 107	26782 01
71 740 112	34750 01
71 742 688	31994 01
71 742 757	33966 01
77 362 278	28499 02
77 362 279	28324 01
77 362 280	30375 01
77 362 281	33614 01
77 362 502	31291 01
77 362 504	33964 01
77 362 506	31192 01
77 362 507	31189 01
77 362 508	31213 01
77 362 509	33945 01
77 363 710	33628 01
77 363 712	25324 02
77 363 713	25323 02
77 363 828	33960 01
77 363 829	31294 01
77 363 830	31295 01
77 364 009	33485 01
77 364 253	33484 01
77 364 254	35374 01
77 364 276	33613 01
77 364 341	33965 01
77 364 568	33841 01
77 364 569	33842 01
82 387 676	20346 03
82 403 643	31388 01
82 446 499	28869 01
9 939 555	30135 01
9 941 625	26723 01
9 943 623	30172 01
9 945 562	28037 02
9 945 564	30918 01
9 945 836	25108 02
9 945 837	30245 01
9 946 947	30170 01
9 946 949	21195 01
9 946 982	30198 01
9 946 982	30203 01
9 947 361	25492 01
9 947 369	30171 01
9 947 435	27909 01
9 947 436	27910 01
9 947 437	20041 02
9 947 438	19499 02
9 947 926	26755 01
9 948 292	26790 01
9 948 296	31302 01
9 948 343	25490 01
9 949 216	33611 01

Vergleichs-Nr. Compare No.	Artikelnummer Article No.
FIAT	
9 949 217	25518 01
9 949 218	25517 01
93 501 837	31196 01
94 03 817 738	31900 01
94 04 066 838	34043 01
94 040 664 18	33594 01
95 66 950 880	27702 01
97 50 000 380	30132 01
97 50 079 980	11603 02
98 845 025	30991 01
98 845 026	31301 01
98 845 030	29924 01
98 845 034	34400 01
98 845 882	34431 01
FORD	
YS4Z 5484 DA	34055 01
1 000 445	24548 01
1 007 602	27707 01
1 011 665	30191 01
1 012 632	27708 01
1 012 814	30217 01
1 015 546	17844 02
1 015 547	17843 02
1 016 439	27869 01
1 020 174	17796 01
1 020 175	17795 01
1 024 130	25474 01
1 034 417	15407 02
1 035 929	25176 01
1 044 014	28968 01
1 044 571	17683 01
1 047 145	19139 03
1 047 797	17786 03
1 047 798	17785 02
1 047 853	11657 02
1 054 209	25537 02
1 055 191	27408 01
1 055 194	25540 02
1 058 279	11655 01
1 058 280	11656 01
1 061 570	26605 01
1 061 668	32007 01
1 063 372	27308 01
1 063 987	22779 01
1 063 988	22780 01
1 070 337	17865 01
1 070 338	17866 01
1 073 249	34054 01
1 074 282	25993 01
1 085 520	25491 01
1 097 316	21188 01
1 097 323	21189 01
1 102 950	26652 01
1 105 524	32007 01
1 106 269	26662 02
1 111 156	16610 01
1 111 410	22781 01
1 111 412	22782 01
1 117 801	25811 02
1 127 648	25810 02

Vergleichs-Nr. Compare No.	Artikelnummer Article No.
FORD	
1 130 273	18048 02
1 138 313	25812 01
1 141 293	17863 01
1 141 294	17864 01
1 202 267	35549 01
1 202 267	35550 01
1 202 268	35549 01
1 202 268	35550 01
1 202 548	26001 02
1 202 549	26000 02
1 209 035	22003 03
1 212 807	35324 01
1 214 290	35548 01
1 217 036	25792 02
1 219 697	25497 02
1 220 005	35551 01
1 230 909	29499 01
1 233 552	14278 03
1 233 552	28648 01
1 233 553	14279 03
1 233 553	28648 01
1 234 258	16784 02
1 234 259	16638 02
1 234 382	30461 03
1 251 937	30750 01
1 304 124	29794 01
1 325 326	35551 01
1 330 219	28890 01
1 330 235	28889 01
1 330 238	22777 01
1 330 239	22778 01
1 332 453	29531 02
1 332 463	29532 01
1 334 215	33958 01
1 344 966	22775 01
1 344 968	22776 01
1 355 048	33636 01
1 355 050	33635 01
1 361 653	31177 01
1 370 709	27599 01
1 370 710	27600 01
1 377 655	30915 01
1 377 849	33713 01
1 387 629	35539 01
1 388 549	30463 02
1 404 785	30462 02
1 417 352	29626 01
1 425 853	35430 01
1 426 770	35540 01
1 433 273	31943 02
1 433 274	31942 02
1 433 372	34336 01
1 436 095	32017 01
1 436 097	32018 01
1 448 621	25400 01
1 448 622	25399 01
1 457 609	35539 01
1 469 125	35541 01
1 469 125	35542 01
1 469 208	32010 01
1 469 212	26004 02

Vergleichs-Nr. Compare No.	Artikelnummer Article No.
FORD	
1 470 387	31350 01
1 487 402	33482 01
1 490 759	27593 03
1 495 685	35275 01
1 502 084	34759 01
1 502 086	33412 01
1 502 087	33412 01
1 502 681	35404 01
1 509 830	35539 01
1 509 831	35539 01
1 517 403	32008 01
1 522 081	28138 01
1 522 130	28139 01
1 528 314	35458 01
1 533 836	35543 01
1 535 296	35456 01
1 540 724	34411 01
1 540 724	34412 01
1 540 725	34411 01
1 540 725	34412 01
1 541 354	34099 01
1 541 355	34099 01
1 541 485	33873 01
1 541 488	33872 01
1 541 652	30463 02
1 541 811	30462 02
1 545 338	34091 01
1 545 339	34090 01
1 545 456	33960 01
1 545 457	34092 01
1 546 259	31189 01
1 546 260	31213 01
1 546 265	33945 01
1 566 829	35543 01
1 566 838	35544 01
1 566 841	35543 01
1 570 748	33705 01
1 570 750	33706 01
1 580 517	25519 01
1 596 574	34001 01
1 619 916	34554 01
1 639 574	34444 01
1 639 574	34452 01
1 639 574	34837 01
1 639 575	34444 01
1 639 575	34452 01
1 639 575	34838 01
1 656 752	11673 01
1 954 430	11860 02
1 954 431	11866 03
1 954 778	27660 04
1S71 3395 AF	25808 02
1X43 3395 AB	26060 02
1X43 5K653 AA	35551 01
13000384	31938 01
1954600	16250 01
2M51 3A262 AA	26792 01
2S61 3395 AB	26003 02
3 250 825	15248 02
3 251 449	14914 03
3 252 249	14915 03

Vergleichs-Nr. Compare No.	Artikelnummer Article No.
FORD	
3 252 250	14916 03
3 405 915	22696 02
3 405 940	22314 01
3 903 147	25775 01
3 904 122	30162 01
3M51 5484 CA	33758 01
3M61 3A262 BP	33413 01
4 045 250	30238 01
4 048 739	25454 01
4 059 921	33603 01
4 059 922	30245 01
4 111 327	28964 02
4 330 628	30251 01
4 366 976	29943 01
4 381 840	28325 02
4 381 841	33623 01
4 386 870	27710 01
4 419 557	29946 01
4 419 558	29947 01
4 472 940	26002 01
4 616 978	27710 01
4 775 683	30250 01
4 964 972	29945 01
4M51 3063 AA	33412 01
4041489	33815 01
5 021 410	11646 03
5 021 413	11665 03
5 021 414	11666 03
5 021 446	12831 01
5 021 447	15468 02
5 027 451	17788 02
5 027 452	17787 02
5 030 221	20188 01
5 030 222	20325 01
6 046 484	31393 01
6 127 744	30137 01
6 150 970	25538 01
6 150 971	25539 01
6 160 070	30189 01
6 197 238	25466 01
6 790 115	19941 01
6 829 045	26102 01
6 829 046	26103 01
6 829 051	26568 01
6 869 951	11651 01
6 870 549	25813 01
6 901 534	26104 01
6 935 233	30168 01
6G9N 3395 AA	31007 01
6G91 5K743 XA	35540 01
6G91 5K896	35543 01
6G91 5K896	35544 01
7 014 210	25536 01
7 201 717	25291 01
7 294 416	25776 01
7 320 351	29518 01
7 371 059	26609 01
7 398 680	30192 01
7 403 748	26091 01
77 FB 5C492 AA	31393 01
93 BB 3A262 BA	25813 01

Vergleichs-Nr. Compare No.	Artikelnummer Article No.

FORD

93 BB 3063 AA	19941 01
93BB 3395 AC	17791 02
95 VW 5K818 BB	26091 01
95 VW 5K818 BC	26091 01
95VW 5K817 DB	34529 01
98AG G5K653 DA	31940 01
98AG 3A262 AH	26565 01
98AG 3395 AE	22004 02

FORD - CHANGAN FORD MAZDA

1M51 5500 AC	31940 01
1M51 5500 AC	32008 01
1S7C 3K661 AB	30250 01
1S7C 3280 BB	28964 02
1S7J 3290 AB	25812 01
1S71 3B438 AC	25497 02
1S71 3042 AK	28138 01
1S71 3051 AK	28139 01
1S71 5C486 AD	25810 02
3M51 3B438 AB	29499 01
3M51 3K209 AA	30461 03
3M51 3K209 BA	31350 01
4M51 3A423 BA	33412 01
4M51 3A423 BA	33413 01
4M51 3A423 BA	33706 01
4M51 3A424 BA	33705 01
6G9N 3B438 BA	33713 01
7G9N 3A053 BB	31007 01
98AG 5K743 AF	31938 01
98AG 5K743 AF	32007 01
98AG 5K896 AB	29794 01

FORD USA

3 410 591	24938 01
3 410 592	23039 01
3W4Z 3280 AA	29702 01
4R3Z5K483AA	31099 01
6W4Z 5500AA	30634 01

FSO

5 983 406	11634 01
5 995 268	11635 02

HONDA

51220-SR3-003	22688 02
51220-S84-A02	11690 01
51220-S9A-982	31208 01
51306-SHJ-A61	34066 01
51306-S5A-003	34057 01
51306-S5D-801	34059 01
51306-S7B-014	34058 01
51320-SEA-E01	34490 01
51320-SEL-T01	34488 01
51320-SMG-E01	35414 01
51320-STK-A01	35417 01
51320-ST7-003	22690 01
51320-S04-003	29641 02
51320-S5A-003	29654 01
51320-S84-A01	29796 01
51320-TA0-A01	35416 01
51321-SEA-E01	34489 01
51321-SEL-T01	34487 01

HONDA

51321-S5A-003	29655 01
51321-S84-A01	29795 01
51325-TA0-A01	35415 01
51350-SDA-A01	33915 01
51355-S84-A00	34433 01
51360-SDA-A01	33914 01
51365-S84-A00	34432 01
51450-SDA-A01	32006 01
51450-S04-023	28123 01
51450-S10-020	33442 01
51450-S84-A01	34435 01
51460-SDA-A01	32005 01
51460-S04-023	28124 01
51460-S10-020	33443 01
51460-S84-A01	34434 01
52306-S0K-A01	34069 01
52320-S04-003	31238 01
52320-S5A-013	31240 01
52320-S84-A01	30646 01
52320-S9A-003	31249 01
52321-S04-003	31239 01
52321-S5A-013	31241 01
52321-S9A-003	31248 01
52325-S84-A01	30645 01
52390-SM4-033	24700 01
52390-SP0-013	21198 01
52390-SR3-000	24708 01
52400-SM4-033	24701 01
52400-SP0-013	21197 01
52400-SR3-000	24709 01
53010-SR3-010	11698 02
53010-S84-A01	34679 01
53521-SH3-003	11699 01
53521-SM4-013	15436 02
53534-SB4-951	30139 01
53534-SEAG02	35248 01
53534-SEDG01	35249 01
53534-SEL-003	35434 01
53534-SV4-N01	30147 01
53534-SV4-003	33600 01
53534-S84-A01	30234 01
53534-634-020	30138 01
53535-SEL003	35253 01
53536-S1A-E01	30221 01
53540-SAA-003	34319 01
53540-SDA-A01	29656 01
53540-SK3-E01	19740 04
53540-SM4-004	15439 02
53540-SR3-003	15438 03
53540-S84-A01	30699 01
53541-S5A-003	29798 01
53560-SAA-003	34320 01
53560-SDA-A01	29657 01
53560-SM4-004	15441 01
53560-SR3-003	15440 03
53560-S84-A01	31508 01
53603-S5AJ01	35242 01

HYUNDAI

51760-2E000	34506 01
51760-2H000	34999 01

HYUNDAI

51760-3K000	34509 01
53534-634-020	30138 01
54417-47000	11852 01
54430-3K000	34507 01
54500-1C000	35408 01
54500-22200	31169 01
54500-25000	35406 01
54500-29500	24685 02
54501-1C000	35409 01
54501-22200	31170 01
54501-25000	35407 01
54501-29500	24686 02
54503-25A00	29666 01
54503-34A01	24692 01
54530-02050	30358 01
54530-07000	34505 01
54530-2B000	30359 01
54530-24A00	15445 01
54530-4AA00	31250 01
54813-25000	34065 01
54813-39001	34063 01
54830-1C000	30614 01
54830-1G000	34475 01
54830-2B000	33972 01
54830-2C000	34677 01
54830-2E100	34481 01
54830-2H100	35001 01
54830-25010	30615 01
54830-25020	30616 01
54830-26100	30617 01
54830-29500	24688 01
54830-3L000	34485 01
54830-34500	24693 01
54830-38100	30618 01
54840-1C000	30619 01
54840-1G000	34476 01
54840-2B000	33973 01
54840-2C000	34678 01
54840-26100	30361 01
55130-37000	24697 01
55513-22500	34061 01
55530-2B000	33974 01
55530-2E100	34482 01
55530-2H000	35002 01
55530-26700	34483 01
55530-29500	24689 01
55530-3K001	34486 01
55530-38010	30454 01
55530-38600	30455 01
55540-26700	34484 01
55577-38600	34064 01
55580-37020	24696 01
55830-25000	31246 01
56528-02000	30920 01
56528-24000	30228 01
56540-02000	31096 01
56540-2H000	35000 01
56820-02500	29662 01
56820-2B000	34535 01
56820-2B900	34536 01
56820-2E000	34326 01

ZF Friedrichshafen AG | ZF Services | Obere Weiden 12 | 97424 Schweinfurt | Germany | info.zf-services@zf.com | www.zf.com

Vergleichs-Nr. Compare No.	Artikelnummer Article No.

HYUNDAI

56820-2E900	34325 01
56820-2H000	34998 01
56820-2H090	34997 01
56820-21100	15450 01
56820-28000	15560 01
56820-3B000	30357 01
56820-3K000	34324 01
56820-3K010	34323 01
56820-36000	11841 01
56872-43000	22408 01
57716-34000	22412 01
57724-2B000	34524 01
57724-2D000	30775 01
57724-2E000	34522 01
57724-38000	34519 01
57728-17000	33622 01
57730-29000	22410 01
57730-43010	22409 01
57740-1H000	35238 01
57740-2B000	35285 01
57740-2E000	35252 01
57740-26000	35255 01
57740-38000	30195 01
57755-02000	28034 01
57755-1C000	30776 01
57755-25000	30774 01
57774-4A000	35244 01
57774-43010	30241 01
57780-38000	34322 01
57780-38010	34321 01

HYUNDAI - BEIJING HYUNDAI

51760-3K000	34509 01
54430-3K000	34507 01
54830-3L000	34485 01
55530-3K000	34486 01
55530-38600	30455 01
55577-38600	34064 01
56820-3K000	34324 01
56820-3K010	34323 01
56820-38000	34322 01
56820-38900	34321 01
57724-38010	34519 01
57740-38000	30195 01

ISUZU

8-94374424-0	34402 01

JAGUAR

CAC 9938	11793 01
C2C 18571	29428 01
C2C 18572	29427 01
C2C 20176	29426 01
C2C 2941	29781 01
C2C 2942	29782 01
C2C 29620	29702 01
C2C 35783	29425 01
C2C 36029	29783 01
C2C 36866	35353 01
C2C 36985	33590 01
C2C 38669	29702 01
C2C 39468	29431 02

JAGUAR

C2C 4437	29784 01
C2C 4438	29785 01
C2P 13876	30634 01
C2P 13877	30633 01
C2S 12019	34938 01
C2S 3248	25809 01
C2S 39552	25497 02
C2S 45009	29573 01
C2S 47357	27704 02
C2Z 2214	33881 01
C2Z 2215	33881 01
C2Z 5517	33880 01
C2Z 5518	33879 01
JLM 11860	11794 01
JLM 20683	34939 01
JLM 21380	26914 01
JLM 409	16508 01
JLM 409	25217 01
JLM 9660	11791 01
MJA 2105AG	26993 01
MNC 1350AA	26980 01
MNC 2105AA	26994 01
XR8 14991	34340 01
XR8 1770	26979 01
XR8 1771	26983 01
XR8 25750	33589 01
XR8 30015	34341 01
XR8 51824	30636 01
XR8 51825	30635 01
XR8 55185	30639 01
XR8 56012	30632 01
XR8 56013	30631 01
XR8 57652	33747 01
XR8 57653	33746 01
XR8 7398	35015 01
XR8 8759	30638 01
XR8 8760	30637 01
1X43 3395 AB	26060 02
1X43 5B713 AA	33780 01
1X43 5K743 A	33779 01
2X43 3200 BE	27703 01

KIA

KDX50-32-240C	34518 01
KKY0134390A	30360 01
KK150-32-125	30193 01
OK2A1-34-550A	30704 01
OK203-32-125	30241 01
OK9A2-32-280	24684 01
0K01132230	33384 01
0K01132240A	33386 01
0K01132250A	33385 01
0K01132270A	33415 01
0K01132280	33383 01
0K01132290A	33414 01
0K2A134150B	33361 01
0K2A232240	33376 01
0K2FA34150	33365 01
0K2FA34170	33366 01
0K2N134150A	33362 01
0K2N134170A	33363 01

KIA

0K-201-34-550E	24683 01
0K30B-32-125	35250 01
0K30B34300B	33377 01
0K30B34350B	33378 01
0K33C34150A	33373 01
0K33C34160A	33374 01
0K552-32-125	30246 01
0K552-32-240	34328 01
0K552-32-280	34327 01
51760-2E000	34506 01
51760-2H000	34999 01
54403-38A00	34507 01
544103E002	33380 01
544203E002	33379 01
54500-FD000	33382 01
54501-FD000	33381 01
54530-07000	34505 01
54530-31600	29666 01
54810-3E000	33364 01
54811-3E010	33368 01
54811-3E060	33367 01
54813-39001	34063 01
54820-FD000	33371 01
54830-FD000	33372 01
54830-07000	34477 01
54830-1E000	34677 01
54830-1F000	34481 01
54830-1G000	34475 01
54830-2F000	34479 01
54830-2G000	34755 01
54830-2H100	35001 01
54830-38110	30618 01
54840-07000	34478 01
54840-1E000	34678 01
54840-1G000	34476 01
54840-2F000	34480 01
55530-1F000	34482 01
55530-17010	24689 01
55530-2H000	35002 01
55530-38600	30455 01
55577-38600	34064 01
55580-3E000	33370 01
55580-3E050	33369 01
56540-2H000	35000 01
56820-07000	15478 01
56820-1G000	33358 01
56820-1G900	33357 01
56820-2E000	34326 01
56820-2E900	34325 01
56820-2G000	34996 01
56820-2G900	34995 01
56820-2H000	34998 01
56820-2H090	34997 01
56820-25000	30357 01
56820-3E000	33360 01
56820-3E900	33359 01
56820-38000	34322 01
56820-38900	34321 01
57724-2D000	30775 01
57724-2E000	34522 01
57724-38010	34519 01

Vergleichs-Nr. Compare No.	Artikelnummer Article No.
KIA	
57731-3E010	34333 01
57732-3E010	34334 01
57740-07000	35251 01
57740-1H000	35238 01
57740-2E000	35252 01
57740-38000	30195 01
LADA	
1118-3414056	35042 01
1118-3414057	35041 01
2101-2904082	11733 01
2101-2904192	12443 01
2101-3003050	15357 01
2101-3003057	11635 02
2101-3003064	15358 01
2108-2904185	15456 02
2108-3401224	30140 01
2108-3414056	15457 01
2108-3414057	15458 01
2121-3414116	20069 02
2123-2904192	35043 01
LANCIA	
1 479 759 080	26578 01
13 06 003 080	19251 03
13 06 716 080	24534 02
13 17 425 080	35366 01
13 33 754 080	27065 02
13 33 755 080	27066 02
13 46 384 080	31155 01
13 46 385 080	31156 01
13312 09080	27080 01
1363 095 080	34825 01
1363 096 080	34826 01
1401 239 480	34832 01
1401 239 580	34831 01
4 371 155	30133 01
4 371 156	30134 01
4 402 649	11631 02
46 430 002	26767 01
46 430 003	26766 01
46 462 049	31193 01
46 474 556	26761 02
46 474 557	26749 02
5 983 406	11634 01
50 701 813	26819 01
50 705 463	34418 01
51 701 045	26759 01
51 801 136	25519 01
51 827 736	33769 01
51 827 737	33770 01
51 827 738	33770 01
51 832 937	28163 01
51 832 938	28616 01
51 839 218	33766 01
51 839 219	33765 01
51 840 600	31205 01
60 570 627	35307 01
7 601 057	26744 02
7 601 062	26743 02
7 601 261	20338 03
7 777 239	26746 02

Vergleichs-Nr. Compare No.	Artikelnummer Article No.
LANCIA	
7 777 240	26745 02
77 362 279	28324 01
77 362 280	30375 01
77 362 281	33614 01
77 362 380	34693 01
77 362 502	31291 01
77 362 504	33964 01
77 362 509	33945 01
77 364 276	33613 01
77 364 341	33965 01
82 387 676	20346 03
82 403 643	31388 01
82 446 499	28869 01
82 480 099	26742 02
83 375 679	11635 02
9 939 555	30135 01
9 941 625	26723 01
9 945 564	30918 01
9 946 815	25465 01
9 946 947	30170 01
9 946 949	21195 01
9 947 361	25492 01
9 947 435	27909 01
9 947 436	27910 01
9 947 437	20041 02
9 947 438	19499 02
9 947 919	26753 03
9 947 920	26754 02
9 947 921	33606 01
9 947 926	26755 01
9 948 296	31302 01
9 949 218	25517 01
94 03 817 738	31900 01
94 04 066 838	34043 01
94 040 664 18	33594 01
95 66 950 880	27702 01
LAND ROVER	
ANR 3304	26997 01
FTC 3571	26985 01
LR0 02609	31943 02
LR0 02610	31942 02
LR0 02682	34336 01
LR0 10672	34408 01
LR0 14145	29591 01
LR0 18345	33731 01
LR0 19117	29578 01
LR025159	34393 01
NTC 1888	26984 01
QEK 000020	26789 01
QEK 000030	33768 01
QEK 000040	27202 01
QEK 000050	27201 01
QEY 100080	34337 01
QEY 100081	34338 01
QFK 500030	30624 01
QFS 000010	27205 01
QFS 000040	26872 01
QFW 000010	30254 01
QFW 500020	35013 01
QHG 000040	26988 01

Vergleichs-Nr. Compare No.	Artikelnummer Article No.
LAND ROVER	
QHG 000050	26987 01
QJB 100220	35305 01
QJB 100230	35304 01
QJB 500040	33927 01
QJB 500050	29579 01
QJB 500060	29580 01
QJB 500070	30623 01
RBI 000090	29523 01
RBI 000100	29522 01
RBI 100031	30566 01
RBJ 018343	29584 01
RBJ 018344	29583 01
RBJ 500680	29563 01
RBJ 500680	29564 01
RBJ 500690	29562 01
RBJ 500690	29564 01
RBJ 500920	29581 01
RBK 500030	29589 01
RBK 500130	29564 01
RBK 500210	29582 01
RBK 500220	28882 01
RBK 500300	29590 01
RBM 100172	26996 01
RBM 500200	29585 01
RBX 000070	33730 01
RBX 101780	35062 01
RBX 101790	35061 01
RBX 500291	34393 01
RBX 500301	34388 01
RBX 500311	34389 01
RBX 500432	34016 01
RBX 500443	34018 01
RBX 500531	34017 01
RGD 000060	29568 01
RGD 000090	29566 01
RGD 000110	29570 01
RGD 000312	29592 01
RGD 100682	28734 01
RGD 500140	34657 01
RGD 500150	29587 01
RGD 500180	29586 01
RGX 000060	34278 01
RGX 000071	34279 01
RGX 000080	34277 01
RGX 500111	34020 01
RGX 500121	34391 01
RGX 500201	34021 01
RGX 500211	34019 01
RGX 500290	34392 01
RGX 500300	34390 01
RHF 000260	28881 01
RHF 500100	34045 01
RHF 500110	26981 02
RHF 500130	34660 01
RTC 5869	26696 01
RTC 5870	26926 01
TIQ 000010	26889 01
6G9N 3395 BB	31008 01
MAZDA	
BBM2-28-C10	31940 01

Vergleichs-Nr. Compare No.	Artikelnummer Article No.
MAZDA	
BBM2-28-C10	32008 01
BC1D-28-170A	30702 01
BJ25-32-125	30239 01
BP4K-28-170D	32010 01
BP-4K-28-500E	32007 01
BP4K-28-500E	31938 01
BP4K-34-170D	29499 01
BP4L32240	33483 01
BP4L-32-280	34663 01
BP4L-32-290	34664 01
B01A-34-550 A	11809 01
B092-34-550	24683 01
B25D-32-125	35245 01
B25D-32-240	34516 01
B25D-32-250	34517 01
B26R-28-170	34674 01
B26R-34-170	29658 01
B30H-28-170B	33271 01
B455-34-550	15488 03
B456-32-125	30231 01
C23N61 3A262 AH	34526 01
DD32-34-170	26004 02
DD32-34-300	32018 01
DD32-34-350	32017 01
DE90-32-240	26002 01
DE90-32-280	26001 02
DE90-32-290	26000 02
DG8028460	35457 01
EA0334170A	33444 01
GA2A-32-240	22314 01
GA2A-34-150 A	24938 01
GA2A-34-170 A	23039 01
GA2C-28-170B	22698 01
GE4T-28-170	33272 01
GE4T-34-300E	24652 01
GE4T-34-350E	24653 01
GJ22-34-300B	21395 01
GJ22-34-350B	21396 01
GJ6A-28-170B	32009 01
GJ6A-34-150A	33274 01
GJ6A-34-170A	33273 01
GJ6E-32-240	34514 01
G030-32-250 A	15497 03
G26A-32-280	34329 01
G26A-32-290	34330 01
H001-99-324	11816 01
LC62-34-170B	34994 01
LC7034170	33445 01
NC10-32-240A	34512 01
NC10-32-250A	34511 01
NC10-34-150	34673 01
NC10-34-170	34672 01
S083-32-115	15248 02
S083-99-324A	14914 03
S083-99-354	14915 03
S083-99-356	14916 03
S47P32125	30247 01
UB39-99-324	15512 02
1E00 32 240	28968 01
1E00-28-460C	26609 01
1E00-32-280 A	17796 01

Vergleichs-Nr. Compare No.	Artikelnummer Article No.
MAZDA	
1E00-34-153A	27408 01
1E01-32-280 A	17795 01
1E01-34-153A	27308 01
8AB2-32-280	15478 01
8AG4-32-280	22696 02
8AN1-32-280	34665 01
8AU1-34-540	15480 02
8AU2-34-510	11806 02
MERCEDES-BENZ	
000 330 10 07	30933 01
000 330 85 35	11376 02
000 330 86 35	11377 03
000 338 50 10	10709 03
000 338 51 10	10711 02
000 338 52 10	10710 03
000 338 54 10	10703 03
000 338 56 10	10705 02
000 338 59 10	10704 01
000 338 60 10	10706 03
000 338 61 10	10707 03
000 338 63 10	10708 01
001 330 38 35	15027 01
001 330 55 35	15919 01
001 330 62 35	12337 01
001 330 63 35	12546 01
001 330 70 35	18034 01
001 330 77 35	12547 01
115 352 30 65	11000 01
116 333 09 27	10762 04
116 333 40 14	10959 01
123 320 09 89	10763 01
124 320 02 89	10764 03
124 320 04 89	12566 02
124 320 18 47	11116 01
124 320 19 47	11117 01
124 320 21 47	11118 01
124 323 17 85	11213 02
124 323 23 85	11214 02
124 323 24 85	11215 02
124 330 05 75	10970 01
124 330 06 75	10971 01
124 330 08 03	10724 02
124 330 09 03	10725 02
124 330 14 03	12567 01
124 330 15 03	12568 01
124 330 20 03	12569 01
124 330 30 07	10973 02
124 330 31 07	10974 02
124 330 38 07	10975 02
124 330 39 07	10976 02
124 333 03 27	10726 02
124 333 38 14	11226 01
124 333 42 14	11119 01
124 333 43 14	11120 01
124 350 03 41	10979 01
124 350 05 75	29490 01
124 350 68 06	13978 01
124 351 02 42	10982 01
124 351 13 42	10983 02
124 351 19 42	10984 01

Vergleichs-Nr. Compare No.	Artikelnummer Article No.
MERCEDES-BENZ	
124 352 90 65	11123 01
124 460 08 05	10765 01
124 460 09 05	10766 01
124 460 12 05	10767 01
124 460 14 05	12644 01
124 463 00 66	11244 01
126 330 00 75	10990 02
126 330 05 03	10729 01
126 330 06 03	10730 02
126 330 06 07	10731 01
126 330 07 07	10732 01
126 330 13 35	10992 01
126 352 01 65	11000 01
126 352 02 65	11000 01
126 460 08 05	10733 01
126 460 08 19	11078 01
126 460 09 05	10734 01
129 330 02 03	10735 01
129 330 03 03	10736 01
129 351 15 42	26602 01
129 460 04 05	10737 01
140 320 11 89	10738 03
140 320 12 89	10739 03
140 323 09 85	34504 01
140 323 10 85	13449 01
140 323 19 85	27436 01
140 330 00 03	10740 01
140 330 71 07	13450 01
140 330 76 07	11004 01
140 330 77 07	11005 01
140 330 82 07	11006 01
140 333 03 27	10741 02
140 333 17 14	11287 01
140 333 18 14	11290 01
140 350 11 70	12649 01
140 350 30 41	11007 01
140 350 31 53	10742 01
140 350 35 06	25095 01
140 350 36 06	25115 01
140 351 71 42	11299 02
140 351 81 42	11297 01
140 352 44 65	24913 01
140 352 46 65	24915 01
140 352 86 65	12650 01
140 460 08 05	10743 01
140 460 08 19	11087 02
163 330 01 03	30482 01
163 330 01 35	29317 02
163 330 04 03	30483 01
163 333 00 01	34311 01
163 333 01 01	34312 01
163 338 02 15	31361 01
163 350 01 13	30484 01
163 350 05 53	34040 01
163 350 06 53	34039 01
163 352 04 01	34313 01
163 352 05 01	34314 01
163 460 01 96	34920 01
164 320 12 32	34469 01
164 320 21 32	33976 01
164 330 09 35	33406 01

MERCEDES-BENZ

Vergleichs-Nr. Compare No.	Artikelnummer Article No.
164 330 11 03	34083 01
164 330 12 03	34084 01
164 351 00 43	35317 01
164 352 01 27	33405 01
164 460 00 05	33837 01
168 320 11 89	23010 02
168 330 11 07	28243 01
168 330 12 07	28242 01
168 330 13 35	19956 01
168 330 15 35	19957 02
168 330 16 35	19981 02
168 333 02 27	19958 01
168 333 06 14	22068 01
168 333 07 14	22423 01
168 351 01 42	22065 01
168 351 11 42	22064 01
168 352 06 46	30837 01
168 357 01 48	27733 01
168 357 02 48	27733 01
168 460 23 00	30218 01
168 460 24 00	30135 01
168 981 05 18	25443 01
168 981 05 18	33464 01
169 320 05 89	31894 01
169 320 09 89	29415 01
169 330 05 03	31933 01
169 330 06 03	31934 01
169 330 07 03	34582 01
169 330 08 03	34584 01
169 333 00 14	29913 01
169 333 01 14	29914 01
169 333 01 27	33407 01
169 333 01 27	33407 02
169 351 00 25	30712 01
169 353 00 43	30714 01
169 460 01 96	33601 01
169 460 03 96	33602 01
170 330 00 75	22755 01
170 330 01 07	13478 01
170 330 02 07	13479 01
170 463 00 15	21210 01
170 463 01 15	21672 01
171 323 00 17	29327 02
171 338 00 15	29326 01
201 320 00 47	11308 01
201 323 49 85	11219 02
201 330 00 18	11010 01
201 330 00 75	11011 01
201 330 02 75	12608 01
201 330 15 03	10744 01
201 330 16 03	10745 01
201 333 45 14	11149 02
201 333 51 14	11150 01
201 351 28 42	11151 01
201 352 88 65	11017 01
201 460 00 50	11088 01
201 460 15 05	10748 03
201 463 00 66	11152 01
202 323 02 85	35481 01
202 330 48 07	21315 01
202 330 49 07	21823 02

MERCEDES-BENZ

Vergleichs-Nr. Compare No.	Artikelnummer Article No.
202 333 62 14	21085 01
202 333 64 14	11322 01
202 333 77 14	21074 01
202 333 87 14	11323 01
202 350 34 08	11020 01
202 351 08 42	11355 01
202 352 01 65	11021 01
202 460 03 19	13501 01
202 460 04 05	10749 01
202 460 05 05	20498 01
203 320 07 89	31108 01
203 320 08 89	31109 01
203 320 28 89	25172 02
203 320 29 89	31360 01
203 320 30 89	27661 02
203 330 33 03	26008 02
203 330 33 11	29593 01
203 330 34 03	26009 02
203 330 34 11	29594 01
203 330 39 03	25170 02
203 330 40 03	25171 02
203 333 05 14	30364 01
203 333 09 14	25404 01
203 333 10 14	25403 01
203 338 02 15	26010 01
203 350 07 53	25173 02
203 350 43 08	25428 02
203 350 45 08	25427 02
203 352 00 65	29816 01
203 463 02 96	33624 01
203 463 03 96	34916 01
204 320 04 89	35263 01
204 320 05 89	35264 01
204 330 09 03	31778 01
204 330 10 03	31779 01
204 330 19 03	34463 01
204 330 20 03	34464 01
204 330 33 03	31931 01
204 330 34 03	31932 01
204 330 43 11	29633 02
204 330 44 11	29634 02
204 333 04 14	34370 01
204 333 11 14	35400 01
204 338 04 15	31763 01
204 338 05 15	33534 01
204 350 01 75	34645 01
204 350 02 75	34646 01
204 351 03 42	33293 01
204 352 00 27	34756 01
204 352 03 65	35382 01
204 352 05 65	35392 01
204 352 07 65	35390 01
204 352 08 65	35391 01
204 352 10 65	33268 01
204 352 11 65	35393 01
204 352 14 65	35383 01
204 463 02 96	34917 01
208 330 00 75	27721 01
208 333 01 14	26923 01
210 320 36 89	25039 02
210 320 37 89	25040 02

MERCEDES-BENZ

Vergleichs-Nr. Compare No.	Artikelnummer Article No.
210 323 14 85	34695 01
210 330 04 75	12399 01
210 330 76 07	13487 01
210 330 77 07	13488 01
210 330 87 07	21749 02
210 330 88 07	21750 01
210 333 55 14	12401 01
210 333 68 14	12400 01
210 338 04 15	12661 02
210 338 05 15	12662 02
210 338 06 15	12663 02
210 338 09 15	25615 02
210 338 10 15	25616 02
210 338 11 15	26824 02
210 350 18 53	10750 01
210 350 21 53	10750 01
210 350 21 53	10978 01
210 350 33 06	10746 03
210 350 33 06	29629 01
210 350 34 06	20731 03
210 350 34 06	29631 01
210 350 38 06	10977 04
210 350 38 06	29630 01
210 350 45 06	21685 01
210 350 58 08	19946 01
210 351 08 42	19945 01
210 352 06 65	24914 01
210 352 09 65	11233 01
210 460 23 00	33626 01
210 463 10 66	17593 01
211 320 33 89	30433 02
211 320 38 89	29309 01
211 320 39 89	29308 01
211 323 00 68	21667 02
211 323 02 85	26933 01
211 330 03 35	12149 02
211 330 04 35	33773 01
211 330 27 03	25461 02
211 330 28 03	25462 02
211 330 43 11	31110 01
211 330 44 11	31111 01
211 330 89 07	31949 01
211 330 90 07	31950 01
211 330 91 07	29638 01
211 330 92 07	29639 01
211 333 11 14	26043 01
211 333 19 14	26044 01
211 333 22 14	27760 01
211 333 29 14	30836 01
211 338 00 15	27318 01
211 351 14 42	29789 01
211 463 03 66	30715 01
211 463 03 96	34918 01
212 330 13 03	34732 01
212 330 14 03	34733 01
212 330 21 03	34605 01
212 330 22 03	34607 01
212 330 23 03	34606 01
212 333 00 14	35056 01
212 333 05 14	35452 01
215 350 00 08	28649 01

ZF Friedrichshafen AG | ZF Services | Obere Weiden 12 | 97424 Schweinfurt | Germany | info.zf-services@zf.com | www.zf.com

Vergleichs-Nr. Compare No.	Artikelnummer Article No.

MERCEDES-BENZ

215 350 01 08	28728 01
220 320 15 89	27218 01
220 320 15 89	29310 01
220 320 16 89	27218 01
220 320 16 89	29311 01
220 320 33 89	29423 01
220 320 34 89	29424 01
220 320 36 89	12582 02
220 323 07 85	27218 01
220 330 57 11	31235 01
220 330 58 11	31236 01
220 330 69 07	31775 01
220 330 70 07	31776 01
220 330 89 07	34421 01
220 330 90 07	34422 01
220 330 91 07	28729 01
220 330 93 07	20992 02
220 330 94 07	20993 02
220 333 18 14	29915 01
220 333 28 14	29972 01
220 338 12 15	26013 01
220 338 13 15	26011 02
220 338 14 15	26012 02
220 350 01 53	21209 01
220 350 05 75	22411 01
220 350 22 06	27280 01
220 350 24 06	27281 01
220 350 26 06	25094 02
220 352 00 27	20994 02
220 352 00 65	22357 01
220 352 13 65	22402 01
220 463 00 66	31273 01
220 463 02 96	30253 01
221 320 01 89	29734 01
221 320 02 89	29737 01
221 320 15 89	31946 01
221 320 16 89	31947 01
221 320 19 89	35571 01
221 320 22 89	35572 01
221 330 16 03	34004 01
221 330 33 03	30893 01
221 330 34 03	30894 01
221 330 39 03	34005 01
221 330 87 07	35559 01
221 330 88 07	35560 01
221 330 89 07	29731 01
221 330 90 07	29732 01
221 333 07 14	30436 01
221 333 08 14	32002 01
221 333 19 14	33263 01
221 350 01 75	35424 01
221 350 02 06	33826 01
221 350 04 06	33828 01
221 350 06 06	33829 01
221 350 07 06	33830 01
221 350 08 06	33831 01
221 350 10 06	33827 01
221 350 11 53	33832 01
221 350 12 53	33833 01
221 351 12 42	33265 01
221 351 13 42	33266 01

Vergleichs-Nr. Compare No.	Artikelnummer Article No.

MERCEDES-BENZ

221 352 11 65	33714 01
221 352 12 65	33715 01
221 352 13 65	33716 01
221 352 14 65	33717 01
221 352 21 65	33718 01
221 352 22 65	33719 01
221 463 02 96	34919 01
230 320 05 89	29857 01
230 320 06 89	29858 01
230 330 04 03	21154 02
230 338 00 15	21153 02
230 350 03 29	29859 01
230 350 04 29	29860 01
230 350 20 06	30430 01
230 350 27 06	30431 01
230 350 28 06	30432 01
230 350 35 06	30428 01
230 350 36 06	30429 01
230 351 02 42	27451 01
230 351 16 42	29608 01
230 352 02 46	29705 01
230 352 14 65	29750 01
230 352 15 65	29751 01
230 352 16 65	29726 01
230 352 18 65	29727 01
414 320 03 89	26015 02
414 333 02 27	26016 02
414 351 00 42	29973 01
414 460 00 05	26520 02
414 460 01 05	26697 02
414 460 02 05	26698 01
460 330 07 03	13564 01
460 330 12 35	12831 01
460 330 17 03	11443 01
460 330 20 03	18431 01
460 352 05 65	22764 01
463 460 01 05	11444 01
463 463 00 15	12920 01
601 321 03 50	12871 01
601 330 04 35	11446 01
602 330 02 35	18434 01
638 317 09 12	24597 01
638 323 02 68	22088 02
638 323 02 85	22214 01
638 323 03 68	22089 02
638 323 04 68	25344 02
638 323 05 68	25345 02
638 326 01 16	24724 01
638 326 02 81	24725 01
638 330 00 10	29636 01
638 330 00 27	22394 02
638 330 01 10	29637 01
638 333 00 14	26614 01
638 333 08 14	26574 01
638 352 04 50	26593 01
638 352 06 50	26593 01
638 460 00 48	18874 01
638 460 00 48	18874 03
638 460 02 05	19722 01
638 460 02 05	25459 01
639 320 04 89	30372 01

Vergleichs-Nr. Compare No.	Artikelnummer Article No.

MERCEDES-BENZ

639 320 05 89	30373 01
639 330 04 10	27666 02
639 330 04 10	33289 01
639 330 05 10	27666 02
639 330 05 10	33290 01
639 333 02 27	27666 02
639 353 00 50	26593 01
639 460 00 48	27664 02
639 460 02 55	27663 01
639 460 03 48	27665 02
901 320 00 89	25802 01
901 320 02 89	25800 01
901 320 03 89	25801 01
901 326 00 81	27439 01
901 326 01 81	27440 01
901 333 02 14	24636 02
901 333 12 27	18875 03
901 333 13 27	33904 01
901 460 01 48	19719 02
901 460 02 05	27756 01
901 460 04 55	18876 02
901 462 00 96	30243 01
904 326 08 81	20965 01
906 320 17 89	30665 01
906 320 18 89	30666 01
906 333 02 27	33697 01
906 460 00 48	31148 01
906 460 00 55	31147 01
906 460 00 96	33925 01

MERCEDES-BENZ - BEIJING BENZ (BBDC)

000 330 10 07	30933 01
203 333 10 14	25403 01
203 463 03 96	34916 01
204 330 09 03	31778 01
204 330 10 03	31779 01
204 330 43 11	29633 02
204 330 44 11	29634 02
204 333 11 14	35400 01
204 338 04 15	31763 01
204 350 02 75	34646 01
204 351 03 42	33293 01
204 352 00 27	34756 01
204 352 10 65	33268 01
204 463 02 96	34917 01
211 320 33 89	30433 02
211 320 38 89	29309 01
211 320 39 89	29308 01
211 330 04 35	33773 01
211 330 27 03	25461 02
211 330 28 03	25462 02
211 330 43 11	31110 01
211 330 44 11	31111 01
211 330 89 07	31949 01
211 330 90 07	31950 01
211 330 91 07	29638 01
211 330 92 07	29639 01
211 333 11 14	26043 01
211 333 19 14	26044 01
211 333 22 14	27760 01

Vergleichs-Nr. Compare No.	Artikelnummer Article No.

MERCEDES-BENZ - BEIJING BENZ (BBDC)

211 333 29 14	30836 01
211 351 14 42	29789 01
211 463 03 66	30715 01
220 352 13 65	22402 01
230 338 00 15	21153 02
230 350 03 29	29859 01
230 350 04 29	29860 01
230 350 20 06	30430 01
230 350 27 06	30431 01
230 350 28 06	30432 01
230 350 35 06	30428 01
230 350 36 06	30429 01
230 351 02 42	27451 01
230 352 02 46	29705 01
230 352 15 65	29751 01
230 352 16 65	29726 01
230 352 18 65	29727 01

MG

RBM 100240	35046 01
RGD 100562	35309 01
RGD 100572	35308 01

MINI

31 10 6 779 437	25384 02
31 10 6 779 438	25385 02
31 12 6 757 551	25320 01
31 12 6 761 409	33418 01
31 12 6 761 410	33419 01
31 12 6 767 530	34501 01
31 12 6 772 303	35427 01
31 12 6 772 304	35428 01
31 12 6 772 305	35431 01
31 12 6 783 443	25383 01
31 12 9 803 788	35351 01
31 35 1 507 989	25386 01
31 35 6 778 831	25522 02
32 10 6 777 522	27118 01
32 10 6 778 437	33283 01
32 10 6 778 438	33284 01
32 10 6 778 547	33269 01
32 10 6 778 547	33391 01
32 10 6 778 548	33392 01
32 10 6 778 560	34074 01
32 10 9 805 551	35649 01
32 10 9 805 552	35650 01
32 11 6 761 557	27086 01
32 11 6 761 557	27086 02
32 11 6 761 560	25772 01
32 11 6 761 560	25772 02
32 11 6 777 521	27117 01
32 11 6 780 785	25773 01
32 11 6 780 786	25774 01
32 13 6 756 757	30255 01
32 13 6 761 559	25771 01
32 13 6 761 559	25771 02
32 21 6 754 565	26707 01
32 21 6 754 566	26708 01
33 32 6 761 840	35048 01
33 32 6 767 206	34697 01
33 32 6 772 793	35047 01

Vergleichs-Nr. Compare No.	Artikelnummer Article No.

MINI

33 50 6 772 789	34503 01

MITSUBISHI

MB 241982	15560 01
MB 303375	11851 01
MB 315629	15450 01
MB 315776	11840 03
MB 347364	30173 01
MB 347365	30143 01
MB 501711	30144 01
MB 527350	11852 01
MB 527352	15283 02
MB 527383-01	11853 03
MB 553249	15567 02
MB 831 042	29664 01
MB 831043	15568 03
MB 831044	15569 03
MB 860830	15282 01
MB 864164	11842 02
MB 907165	24664 01
MB 907166	24665 01
MB 912519	11841 01
MN101 368	34911 01
MR 244 901	25487 01
MR 244 902	30220 01
MR 267 876	35412 01
MR 267 877	35413 01
MR 296269	15280 01
MR 296270	15281 02
MR 296295	24656 01
MR 296296	24657 01
MR 297969	11857 03
MR 510267	34515 01
MR 510271	30222 01
MR 510272	30204 01
MR-272116	29640 01
MR455093	33621 01
MR594674	22700 02
MR-961477	29642 01
M884359	31212 01
4056-A012	29659 01
4056-A013	30648 01
4056-A014	29663 01
4056A019	24696 01
4056-A021	11859 01
4056-A026	29660 01
4056-A034	34670 01
4056-A035	34671 01
4410-A180	35342 01
4422-A018	34910 01

Vergleichs-Nr. Compare No.	Artikelnummer Article No.

Artikelnummer Article No.	Seite Page	Hersteller Manufacturer
15334 04	443 513	CITROËN
17433 04	442 512	CITROËN
17434 03	443 512	CITROËN
22003 03	687 689 691	FORD
24652 01	939 946 947 948 957	MAZDA
24653 01	939 946 947 948 957	MAZDA
24665 01	1272 1273	MITSUBISHI
25536 01	716 718 721	FORD
26980 01	850 856 857	JAGUAR
28123 01	782 783 785 786 787	HONDA
28124 01	782 784 785 786 787	HONDA
28141 01	3 6 7 19	ALFA ROMEO
28142 01	3 6 7 19	ALFA ROMEO
28143 01	15	ALFA ROMEO
28144 01	15	ALFA ROMEO
28360 02	62 211 214	AUDI
29838 02 LHD	232 235 239 299 310 318 326 390	BMW
29838 02 LHD	423	BRILLIANCE BMW
29839 02 LHD	232 235 239 299 310 318 326 390	BMW
29839 02 LHD	423	BRILLIANCE BMW
29969 01	435 437	CHEVROLET
29969 01	553 554	DAEWOO
30177 02	61	AUDI
30453 01	457 458	CITROËN
30549 01	180 186	AUDI
30549 01	231	AUDI - FAW AUDI
30724 01	209	AUDI
33464 01	1006	MERCEDES-BENZ
33465 01	488 491 493 495 496 498	CITROËN
33465 01	588 591 593 594 596 597	FIAT
33483 01	923 924 926 927	MAZDA
33773 01	1070 1123 1135 1172 1176 1192	MERCEDES-BENZ
33773 01	1244	MERCEDES-BENZ - BEIJING BENZ (BBDC)
33815 01	748 749 750	FORD
33826 01	1181 1186	MERCEDES-BENZ
33827 01	1181 1186	MERCEDES-BENZ
33828 01	1181 1186	MERCEDES-BENZ
33829 01	1181 1186	MERCEDES-BENZ
33830 01	1181 1186	MERCEDES-BENZ
33831 01	1181 1186	MERCEDES-BENZ
33832 01	1180 1185	MERCEDES-BENZ
33833 01	1181 1185	MERCEDES-BENZ
33834 01	66 70 74	AUDI
33835 01	66 71 75	AUDI
33837 01	1154 1158 1159	MERCEDES-BENZ
33840 01 (x4)	401 403	BMW
33841 01	508 509	CITROËN
33841 01	605 607 625	FIAT

Artikelnummer Article No.	Seite Page	Hersteller Manufacturer
33842 01	508 509	CITROËN
33842 01	605 607 626	FIAT
33843 01	477	CITROËN
33872 01	711	FORD
33873 01	711	FORD
33879 01	847 853 854	JAGUAR
33880 01	847 853 854	JAGUAR
33881 01	847	JAGUAR
33882 01	301 311 320 391	BMW
33883 01	301 311 320 391 391	BMW
33884 01	302 312 321 391 391	BMW
33885 01	300 310 319 390	BMW
33886 01	300 310 319 391	BMW
33890 01	469	CITROËN
33892 01	133 135 140 143	AUDI
33892 01	223	AUDI - FAW AUDI
33893 01	133 135 140 144	AUDI
33893 01	223	AUDI - FAW AUDI
33894 01	133 135 140 144	AUDI
33894 01	223	AUDI - FAW AUDI
33895 01	133 136 140 144	AUDI
33895 01	223	AUDI - FAW AUDI
33896 01	138 142 206	AUDI
33897 01	138 142 206	AUDI
33898 01	138 142 206	AUDI
33899 01	138 142 206	AUDI
33901 01	133 136 138 140 142 144 207	AUDI
33901 01	224	AUDI - FAW AUDI
33902 01	306 315 323 393	BMW
33904 01	1207 1209 1212 1215 1217	MERCEDES-BENZ
33905 01	54	AUDI
33907 01	580 580	FIAT
33908 01	455	CITROËN
33909 01	455	CITROËN
33913 01	21 23	ALFA ROMEO
33914 01	774 776	HONDA
33915 01	775 776	HONDA
33925 01	1155 1158 1159 1218 1219 1220 1221 1222 1224 1225 1226 1227	MERCEDES-BENZ
33927 01	917	LAND ROVER
33945 01	570 572 616	FIAT
33945 01	710	FORD
33945 01	901	LANCIA
33958 01	652 693 695 697 701 711	FORD
33960 01	21	ALFA ROMEO
33960 01	508 510	CITROËN

Neuaufnahmen / New to range

Artikelnummer Article No.	Seite Page	Hersteller Manufacturer
33960 01	605 607 622 623 624 626	**FIAT**
33960 01	685	**FORD**
33961 01	639	**FIAT**
33963 01	242 398 401 403	**BMW**
33964 01	606	**FIAT**
33964 01	898	**LANCIA**
33965 01	575	**FIAT**
33965 01	893	**LANCIA**
33966 01	632	**FIAT**
33970 01	430	**CHEVROLET**
33972 01	829 831	**HYUNDAI**
33973 01	829 831	**HYUNDAI**
33974 01	829 831	**HYUNDAI**
33976 01	1155 1158 1159	**MERCEDES-BENZ**
34001 01	706 731 732 734 737	**FORD**
34004 01	1178 1184	**MERCEDES-BENZ**
34005 01	1178 1184	**MERCEDES-BENZ**
34016 01	908 918	**LAND ROVER**
34017 01	908 918	**LAND ROVER**
34018 01	908 918	**LAND ROVER**
34019 01	918	**LAND ROVER**
34020 01	909 910 919	**LAND ROVER**
34021 01	919	**LAND ROVER**
34039 01	1157	**MERCEDES-BENZ**
34040 01	1157	**MERCEDES-BENZ**
34043 01	479 506 507	**CITROËN**
34043 01	629 630 631 647	**FIAT**
34044 01	402 404	**BMW**
34045 01	910 911 919	**LAND ROVER**
34054 01 (x2)	688 690 692	**FORD**
34055 01 (x2)	687 689 691	**FORD**
34057 01 (x2)	788 789 791	**HONDA**
34058 01 (x2)	794	**HONDA**
34059 01 (x2)	789 790	**HONDA**
34061 01 (x2)	804 805	**HYUNDAI**
34063 01 (x2)	833	**HYUNDAI**
34063 01 (x2)	865	**KIA**
34064 01 (x2)	833	**HYUNDAI**
34064 01 (x2)	840	**HYUNDAI - BEIJING HYUNDAI**
34064 01 (x2)	865 866	**KIA**
34065 01 (x2)	804 805	**HYUNDAI**
34066 01 (x2)	775 776	**HONDA**
34069 01 (x2)	794	**HONDA**
34073 01 (x2)	182 188	**AUDI**
34074 01	1252 1254 1255 1257	**MINI**
34075 01	430	**CHEVROLET**
34080 01	580	**FIAT**
34082 01	430	**CHEVROLET**
34083 01	1154 1158	**MERCEDES-BENZ**
34084 01	1154 1158	**MERCEDES-BENZ**
34090 01	685	**FORD**
34091 01	685	**FORD**
34092 01	685	**FORD**
34099 01	570 572	**FIAT**
34099 01	710	**FORD**
34100 01	198	**AUDI**
34101 01	198	**AUDI**

Artikelnummer Article No.	Seite Page	Hersteller Manufacturer
34277 01	916	**LAND ROVER**
34278 01	916	**LAND ROVER**
34279 01	916	**LAND ROVER**
34287 01	557 558 560 562	**DAEWOO**
34289 01	455	**CITROËN**
34290 01	455	**CITROËN**
34298 01	440	**CHRYSLER**
34298 01	569	**DODGE**
34311 01	1157	**MERCEDES-BENZ**
34312 01	1157	**MERCEDES-BENZ**
34313 01	1157	**MERCEDES-BENZ**
34314 01	1157	**MERCEDES-BENZ**
34315 01 LHD	233 236 240 302 312 321 327 392	**BMW**
34315 01	423	**BRILLIANCE BMW**
34317 01	427	**BUICK - SHANGHAI GM**
34317 01	434 435 436	**CHEVROLET**
34317 01	550 560 561	**DAEWOO**
34318 01	427	**BUICK - SHANGHAI GM**
34318 01	434 435 436	**CHEVROLET**
34318 01	550 560 561	**DAEWOO**
34319 01	796 797	**HONDA**
34320 01	796 797	**HONDA**
34321 01	832 838	**HYUNDAI**
34321 01	840	**HYUNDAI - BEIJING HYUNDAI**
34321 01	865 867	**KIA**
34322 01	833 838	**HYUNDAI**
34322 01	840	**HYUNDAI - BEIJING HYUNDAI**
34322 01	865 867	**KIA**
34323 01	816 834	**HYUNDAI**
34323 01	840	**HYUNDAI - BEIJING HYUNDAI**
34324 01	816 834	**HYUNDAI**
34324 01	840	**HYUNDAI - BEIJING HYUNDAI**
34325 01	837	**HYUNDAI**
34325 01	881	**KIA**
34326 01	837	**HYUNDAI**
34326 01	881	**KIA**
34327 01	860	**KIA**
34328 01	860	**KIA**
34329 01	928 929 930 931	**MAZDA**
34330 01	928 929 930 931	**MAZDA**
34333 01	878	**KIA**
34334 01	878	**KIA**
34336 01	707 731 732 734 737	**FORD**
34336 01	914	**LAND ROVER**
34337 01	912 913	**LAND ROVER**
34338 01	912 913	**LAND ROVER**
34340 01	842	**JAGUAR**
34341 01	842 848	**JAGUAR**
34342 01	470 471	**CITROËN**
34344 01	22 22	**ALFA ROMEO**
34344 01 (x2)	509 510 510	**CITROËN**
34344 01 (x2)	606 608 622 622 623 623 625 626 626	**FIAT**

ZF Friedrichshafen AG | ZF Services | Obere Weiden 12 | 97424 Schweinfurt | Germany | info.zf-services@zf.com | www.zf.com

Artikelnummer Article No.	Seite Page	Hersteller Manufacturer
34345 01 (x2)	22 22	ALFA ROMEO
34345 01 (x2)	509 510 510	CITROËN
34345 01 (x2)	606 608 622 622 623 623 625 626 626	FIAT
34353 01	438	CHRYSLER
34354 01	438	CHRYSLER
34355 01	438 439	CHRYSLER
34356 01	438 439	CHRYSLER
34357 01	439	CHRYSLER
34358 01	439	CHRYSLER
34359 01	438 439	CHRYSLER
34364 01	440	CHRYSLER
34364 01	569	DODGE
34370 01	1043 1046 1201	MERCEDES-BENZ
34382 01	477	CITROËN
34383 01	477	CITROËN
34388 01	908 910	LAND ROVER
34389 01	909 910	LAND ROVER
34390 01	909 910	LAND ROVER
34391 01	909 911	LAND ROVER
34392 01	909 911	LAND ROVER
34393 01	909 910	LAND ROVER
34394 01	430	CHEVROLET
34400 01	581 582	FIAT
34402 01	841	ISUZU
34408 01	908 910	LAND ROVER
34411 01	685	FORD
34412 01	686	FORD
34415 01	474 476 478	CITROËN
34418 01	576 636 638	FIAT
34418 01	893	LANCIA
34421 01	1172	MERCEDES-BENZ
34422 01	1172	MERCEDES-BENZ
34430 01	8 11 16 24	ALFA ROMEO
34431 01	581 582	FIAT
34432 01	768 769 771 772	HONDA
34433 01	768 769 771 772	HONDA
34434 01	768 769 773	HONDA
34435 01	768 769 773	HONDA
34439 01	8 10 16 24	ALFA ROMEO
34443 01 (x2)	622 623 625	FIAT
34444 01 (x2)	571 572	FIAT
34444 01 (x2)	710	FORD
34445 01 (x2)	571 572	FIAT
34447 01 (x2)	571 572	FIAT
34452 01 (x2)	710	FORD
34463 01	1155	MERCEDES-BENZ
34464 01	1155	MERCEDES-BENZ
34465 01	357 366	BMW
34466 01	357 366	BMW
34469 01	1158 1159	MERCEDES-BENZ
34475 01	806	HYUNDAI
34475 01	872 873	KIA
34476 01	806	HYUNDAI
34476 01	872 873	KIA
34477 01	868	KIA
34478 01	868	KIA
34479 01	862 863	KIA

Artikelnummer Article No.	Seite Page	Hersteller Manufacturer
34480 01	862 863	KIA
34481 01	838	HYUNDAI
34481 01	882	KIA
34482 01	838	HYUNDAI
34482 01	882	KIA
34483 01	829	HYUNDAI
34484 01	829	HYUNDAI
34485 01	816 834	HYUNDAI
34485 01	841	HYUNDAI - BEIJING HYUNDAI
34486 01	817 834	HYUNDAI
34486 01	841	HYUNDAI - BEIJING HYUNDAI
34487 01	797	HONDA
34488 01	797	HONDA
34490 01	775 776	HONDA
34501 01 (x2)	1253 1254 1256	MINI
34503 01	1249 1251 1253 1255 1256 1257	MINI
34504 01	1103 1165 1169	MERCEDES-BENZ
34505 01	820	HYUNDAI
34505 01	868	KIA
34506 01	837	HYUNDAI
34506 01	881	KIA
34507 01	816 834	HYUNDAI
34507 01	840	HYUNDAI - BEIJING HYUNDAI
34507 01	867	KIA
34509 01	816 833 834	HYUNDAI
34509 01	841	HYUNDAI - BEIJING HYUNDAI
34511 01	953	MAZDA
34512 01	953	MAZDA
34514 01	928 929 930 931	MAZDA
34515 01	1278 1279	MITSUBISHI
34516 01	940 941 955	MAZDA
34517 01	940 942 955	MAZDA
34518 01	870 871	KIA
34519 01	833 839	HYUNDAI
34519 01	840	HYUNDAI - BEIJING HYUNDAI
34519 01	865	KIA
34522 01	837	HYUNDAI
34522 01	881	KIA
34524 01	830	HYUNDAI
34526 01 (x2)	923 924 927	MAZDA
34529 01 (x2)	706	FORD
34530 01	474 475	CITROËN
34531 01	474 475	CITROËN
34532 01	474 475	CITROËN
34535 01	827 830	HYUNDAI
34536 01	827 830	HYUNDAI
34539 01	135 137 139 141 143 144 207	AUDI
34539 01	224	AUDI - FAW AUDI
34554 01 (x2)	710	FORD
34555 01	400	BMW
34556 01	400	BMW
34559 01	68 72 75	AUDI
34571 01	539 541 543 545	DACIA
34582 01	1007 1009	MERCEDES-BENZ

Neuaufnahmen / New to range

Artikelnummer Article No.	Seite Page	Hersteller Manufacturer
34584 01	1008 1009	**MERCEDES-BENZ**
34599 01	369 371 373 379 381 387	**BMW**
34600 01	368 370 372 378 380 386	**BMW**
34601 01	368 370 372 378 380 387	**BMW**
34603 01	369 372	**BMW**
34605 01	1141 1144	**MERCEDES-BENZ**
34606 01	1140 1144	**MERCEDES-BENZ**
34607 01	1140 1144	**MERCEDES-BENZ**
34644 02 (x1)	305 315 323 393	**BMW**
34645 01 (x2)	1156	**MERCEDES-BENZ**
34646 01 (x2)	1044 1048 1143 1146 1148 1151	**MERCEDES-BENZ**
34646 01 (x2)	1242	**MERCEDES-BENZ - BEIJING BENZ (BBDC)**
34657 01	919	**LAND ROVER**
34660 01	919	**LAND ROVER**
34663 01	923 924 925 926 927	**MAZDA**
34664 01	923 924 925 926 927	**MAZDA**
34665 01	952 953	**MAZDA**
34670 01	1281 1283	**MITSUBISHI**
34671 01	1281 1283	**MITSUBISHI**
34672 01	953	**MAZDA**
34673 01	953	**MAZDA**
34674 01	941 942 956	**MAZDA**
34677 01	806 807 810 836	**HYUNDAI**
34677 01	873	**KIA**
34678 01	806 807 810 836	**HYUNDAI**
34678 01	873	**KIA**
34679 01	767 771 772	**HONDA**
34684 01	234 238 241 308 317 325 328 394	**BMW**
34691 01	639	**FIAT**
34692 01	15	**ALFA ROMEO**
34693 01	901	**LANCIA**
34695 01 (x2)	1103	**MERCEDES-BENZ**
34697 01	1249 1251 1253 1254 1256 1257	**MINI**
34703 01	54 56	**AUDI**
34706 01	920	**LEXUS**
34707 01	920	**LEXUS**
34709 01	369 371 373 379 381 387	**BMW**
34710 01	369 371 373 379 381 388	**BMW**
34713 01	459	**CITROËN**
34717 01	69 73	**AUDI**
34725 01	368 370 372 378 380 386	**BMW**
34726 01	368 370 372 378 380 386	**BMW**
34727 01	368 369 371 378 380 386	**BMW**
34728 01	368 369 372 378 380 386	**BMW**

Artikelnummer Article No.	Seite Page	Hersteller Manufacturer
34732 01	1141 1144	**MERCEDES-BENZ**
34733 01	1141 1144	**MERCEDES-BENZ**
34734 01	402 404	**BMW**
34735 01	402 404	**BMW**
34750 01	580	**FIAT**
34755 01	859 860 866	**KIA**
34756 01	961 966 977 994 1003 1015 1019 1027 1035 1039 1044 1048 1050 1063 1078 1084 1089 1093 1106 1114 1143 1146 1148 1150 1156 1166 1169 1181 1186 1190 1194 1202	**MERCEDES-BENZ**
34756 01	1242	**MERCEDES-BENZ - BEIJING BENZ (BBDC)**
34759 01	711	**FORD**
34760 01	474 475	**CITROËN**
34762 01	67 72 75	**AUDI**
34763 01	68 72 75	**AUDI**
34786 01	9 11 16 24	**ALFA ROMEO**
34787 01	9 11 16 25	**ALFA ROMEO**
34821 01	570 572	**FIAT**
34822 01	570 572	**FIAT**
34823 01	506 507	**CITROËN**
34823 01	629 630 631	**FIAT**
34824 01	506 507	**CITROËN**
34824 01	629 630 631	**FIAT**
34825 01	479	**CITROËN**
34825 01	648	**FIAT**
34825 01	899	**LANCIA**
34826 01	479	**CITROËN**
34826 01	648	**FIAT**
34826 01	899	**LANCIA**
34827 01	616	**FIAT**
34828 01	616	**FIAT**
34829 01	570 572	**FIAT**
34830 01	571 572	**FIAT**
34831 01	480	**CITROËN**
34831 01	648	**FIAT**
34831 01	899	**LANCIA**
34832 01	480	**CITROËN**
34832 01	648	**FIAT**
34832 01	899	**LANCIA**
34833 01	499 501 502	**CITROËN**
34833 01	598 600 601	**FIAT**
34834 01	499 501 502	**CITROËN**
34834 01	598 600 601	**FIAT**
34835 01	499 501 502	**CITROËN**
34835 01	598 600 601	**FIAT**
34836 01	500 501 503	**CITROËN**
34836 01	599 600 602	**FIAT**
34837 01	710	**FORD**
34838 01	710	**FORD**
34910 01	454	**CITROËN**
34910 01	1274	**MITSUBISHI**
34911 01	454	**CITROËN**
34911 01	1274	**MITSUBISHI**

ZF Friedrichshafen AG | ZF Services | Obere Weiden 12 | 97424 Schweinfurt | Germany | info.zf-services@zf.com | www.zf.com

Artikelnummer Article No.	Seite Page	Hersteller Manufacturer
34913 01	499 500 502	CITROËN
34913 01	598 599 601	FIAT
34915 01	100 109 116	AUDI
34915 01	218 221	AUDI - FAW AUDI
34916 01	1069 1118 1131	MERCEDES-BENZ
34916 01	1243	MERCEDES-BENZ - BEIJING BENZ (BBDC)
34917 01	1042 1045 1069 1119 1132 1141 1144 1147 1149 1201	MERCEDES-BENZ
34917 01	1241 1243	MERCEDES-BENZ - BEIJING BENZ (BBDC)
34918 01	1022 1030 1119 1132 1171	MERCEDES-BENZ
34919 01	1178 1184	MERCEDES-BENZ
34920 01	1157	MERCEDES-BENZ
34921 01	78 90 153 167	AUDI
34922 01	78 90	AUDI
34923 01	79 91 154 168	AUDI
34924 01	100 109 116	AUDI
34924 01	218 221	AUDI - FAW AUDI
34925 01	100 109 116	AUDI
34925 01	218 221	AUDI - FAW AUDI
34926 01	133 135 138 140 142 143 206	AUDI
34926 01	223	AUDI - FAW AUDI
34927 01	176 183	AUDI
34927 01	229	AUDI - FAW AUDI
34930 01	370 372 379 381 387	BMW
34931 01	370 372 379 381 387	BMW
34933 01	358 366 374 377 385 400	BMW
34934 01	358 367 374 377 400	BMW
34935 01	369 370 372 378 380 387	BMW
34938 01	845 846	JAGUAR
34939 01	850 856 857	JAGUAR
34940 01	454	CITROËN
34941 01	9 11 17 25	ALFA ROMEO
34942 01	9 12 17 25	ALFA ROMEO
34965 01	9 12 17 25	ALFA ROMEO
34966 01	9 12 17 25	ALFA ROMEO
34994 01	941 942 951 955	MAZDA
34995 01	859 860 866	KIA
34996 01	859 860 866	KIA
34997 01	811 812 814 820 821	HYUNDAI
34997 01	860 861	KIA
34998 01	811 813 814 821	HYUNDAI
34998 01	861	KIA

Artikelnummer Article No.	Seite Page	Hersteller Manufacturer
34999 01	811 813 821 822	HYUNDAI
34999 01	861 862 866 869	KIA
35000 01	811 814 821	HYUNDAI
35000 01	861	KIA
35001 01	812 813 814 821 822	HYUNDAI
35001 01	861 862	KIA
35002 01	812 813 814 821 822	HYUNDAI
35002 01	861 862	KIA
35013 01	918	LAND ROVER
35015 01	842	JAGUAR
35031 01	197	AUDI
35032 01	197	AUDI
35033 01	209	AUDI
35034 01	209	AUDI
35039 01	358 367 375 377	BMW
35041 01	883 884	LADA
35042 01	883 884	LADA
35043 01	885	LADA
35044 01	431	CHEVROLET
35045 01	431	CHEVROLET
35046 01	1246	MG
35047 01	1253 1254 1256	MINI
35048 01	1249 1251	MINI
35056 01	1141 1145	MERCEDES-BENZ
35061 01	912	LAND ROVER
35062 01	912	LAND ROVER
35235 01	566 567	DAIHATSU
35238 01	821 822	HYUNDAI
35238 01	861 862 869	KIA
35241 01	435	CHEVROLET
35241 01	553	DAEWOO
35242 01	788 790	HONDA
35244 01	818 819 835	HYUNDAI
35245 01	940 955	MAZDA
35248 01	774 776	HONDA
35249 01	774 776	HONDA
35250 01	870 871	KIA
35251 01	868	KIA
35252 01	837	HYUNDAI
35252 01	881	KIA
35253 01	797	HONDA
35254 01	428 429 433	CHEVROLET
35254 01	549	DAEWOO
35255 01	828	HYUNDAI
35263 01	1044 1048 1142 1146 1148 1150 1156	MERCEDES-BENZ
35264 01	1044 1048 1143 1146 1148 1150 1156	MERCEDES-BENZ
35275 01	748 749 750 751 752 753 754	FORD
35276 01	636 638	FIAT
35277 01	636 638	FIAT
35279 01	64 69 74	AUDI
35280 01	64 69 74	AUDI
35285 01	828 830	HYUNDAI

Neuaufnahmen / New to range

Artikelnummer Article No.	Seite Page	Hersteller Manufacturer
35286 01	456	**CITROËN**
35298 01	556 558 559	**DAEWOO**
35299 01	557 558 559	**DAEWOO**
35302 01	451 452	**CITROËN**
35304 01	911 913	**LAND ROVER**
35305 01	912 913	**LAND ROVER**
35307 01	1 4 21 24	**ALFA ROMEO**
35307 01	573 575 578 643 645	**FIAT**
35307 01	890 892	**LANCIA**
35308 01	1246	**MG**
35309 01	1246	**MG**
35315 01 (x2)	178 185 189	**AUDI**
35315 01 (x2)	230	**AUDI - FAW AUDI**
35316 01 (x2)	178 185 189	**AUDI**
35316 01 (x2)	230	**AUDI - FAW AUDI**
35317 01 (x2)	1155 1159 1160	**MERCEDES-BENZ**
35323 01 (x2)	684 704	**FORD**
35324 01 (x2)	685 704	**FORD**
35325 01	446 449 524 527 530 532 534 534 536 536	**CITROËN**
35326 01 (x4)	535 536	**CITROËN**
35327 01	474 476 478	**CITROËN**
35328 01	477	**CITROËN**
35329 01	477	**CITROËN**
35342 01	1267	**MITSUBISHI**
35351 01 (x2)	1257	**MINI**
35353 01	844 848 853 855	**JAGUAR**
35364 01	233 237 240 306 316 324 328 393 417	**BMW**
35365 01	234 237 240 307 316 324 328 393 417	**BMW**
35366 01	485 504 505 506	**CITROËN**
35366 01	627 629 646	**FIAT**
35366 01	902	**LANCIA**
35368 01	458 484	**CITROËN**
35374 01	499 500 502	**CITROËN**
35374 01	598 599 601	**FIAT**
35375 01	394	**BMW**
35376 01	394	**BMW**
35378 01	134 136 140 144	**AUDI**
35378 01	224	**AUDI - FAW AUDI**
35379 01	139 142 207	**AUDI**
35379 01	231	**AUDI - FAW AUDI**
35380 01	134 136 139 140 142 144 207	**AUDI**
35380 01	224	**AUDI - FAW AUDI**
35381 01	134 136 139 140 142 144 207	**AUDI**
35381 01	224 231	**AUDI - FAW AUDI**
35382 01	1043 1047 1142 1145 1147 1150	**MERCEDES-BENZ**
35383 01	1044 1047 1142 1145 1147 1150	**MERCEDES-BENZ**
35384 01	370 379 381 387	**BMW**
35385 01	370 379 381	**BMW**
35386 01	371 379 381	**BMW**
35387 01	370 372 378 380	**BMW**
35388 01	368	**BMW**
35389 01	368 387	**BMW**
35390 01	1044 1047 1142 1145 1147 1150	**MERCEDES-BENZ**
35391 01	1044 1047 1142 1145 1148 1150	**MERCEDES-BENZ**
35392 01	1044 1047 1142 1145 1148 1150 1155	**MERCEDES-BENZ**
35393 01	1044 1047 1142 1145 1148 1150 1156	**MERCEDES-BENZ**
35400 01 (x2)	1043 1046 1147 1149 1201	**MERCEDES-BENZ**
35400 01 (x2)	1241	**MERCEDES-BENZ - BEIJING BENZ (BBDC)**
35402 01	211 214	**AUDI**
35403 01	211 214	**AUDI**
35404 01	712	**FORD**
35406 01	803 805	**HYUNDAI**
35407 01	803 805	**HYUNDAI**
35408 01	815	**HYUNDAI**
35409 01	815	**HYUNDAI**
35412 01	1276 1278	**MITSUBISHI**
35413 01	1276 1278	**MITSUBISHI**
35414 01	791	**HONDA**
35415 01	777	**HONDA**
35416 01	777	**HONDA**
35417 01	794	**HONDA**
35427 01	1252 1254 1255	**MINI**
35428 01	1252 1254 1256	**MINI**
35430 01	707 732 733 734 737	**FORD**
35431 01	1253 1254 1256	**MINI**
35434 01	797	**HONDA**
35438 01	371 387	**BMW**
35439 01	401 403	**BMW**
35456 01 (x2)	686	**FORD**
35457 01 (x2)	923	**MAZDA**
35458 01 (x2)	686	**FORD**
35461 01	402 404	**BMW**
35462 01	402 404	**BMW**
35472 01	402 404	**BMW**
35473 01	18	**ALFA ROMEO**
35475 01	18	**ALFA ROMEO**
35481 01 (x2)	1013 1018 1052	**MERCEDES-BENZ**
35503 01	18 22	**ALFA ROMEO**
35503 01	622 623 625	**FIAT**
35504 01	18	**ALFA ROMEO**
35505 01	18	**ALFA ROMEO**
35537 01	161 174	**AUDI**

ZF Friedrichshafen AG | ZF Services | Obere Weiden 12 | 97424 Schweinfurt | Germany | info.zf-services@zf.com | www.zf.com

Geänderte Bestellnummer / Amended part numbers

Artikelnummer alt Article No. old	Artikelnummer neu Article No. new	Artikelnummer alt Article No. old	Artikelnummer neu Article No. new	Artikelnummer alt Article No. old	Artikelnummer neu Article No. new
10747 01	34756 01				
11651 02	11651 01				
15334 03	15334 04				
16057 02	35363 01				
17433 02	17433 04				
17434 02	17434 03				
18014 01	34504 01				
18047 02	31177 01				
20031 02	20031 04				
20505 01	35038 01				
22003 02	22003 03				
22475 01	22475 03				
24704 01	28123 01				
24706 01	28124 01				
25325 02	35279 01				
25326 02	35280 01				
25387 02	34503 01				
25537 01	25537 02				
26095 01	14726 01				
26752 02	29924 01				
26756 01	27076 02				
26803 02	26776 01				
26804 02	26777 01				
27660 02	27660 04				
27924 01	35325 01				
27989 02	27989 03				
28036 02	25490 01				
29628 01	29930 02				
29838 01	29838 02				
29839 01	29839 02				
29931 01	35330 01				
30077 01	29932 02				
30159 01	34922 01				
30177 01	30177 02				
30461 02	30461 03				
30481 01	34439 01				
30485 01	30485 02				
31293 01	31293 02				
31333 01	10739 03				
31334 01	10738 03				
31896 01	26050 02				
31897 01	26051 02				
31942 01	31942 02				
31943 01	31943 02				
33294 01	34646 01				
33375 01	33376 01				
33825 01	34439 01				
33900 01	33901 01				
34316 01	29590 01				
34581 01	34582 01				
34583 01	34584 01				

Geänderte Bestellnummer / Amended part numbers

Artikelnummer neu Article No. new	Artikelnummer alt Article No. old	Artikelnummer neu Article No. new	Artikelnummer alt Article No. old	Artikelnummer neu Article No. new	Artikelnummer alt Article No. old
10738 03	31334 01	27989 03	27989 02	34439 01	30481 01
10739 03	31333 01	28123 01	24704 01	34439 01	33825 01
11651 01	11651 02	28124 01	24706 01	34503 01	25387 02
14726 01	26095 01	29590 01	34316 01	34504 01	18014 01
15334 04	15334 03	29838 02	29838 01	34582 01	34581 01
17433 04	17433 02	29839 02	29839 01	34584 01	34583 01
17434 03	17434 02	29924 01	26752 02	34646 01	33294 01
20031 04	20031 02	29930 02	29628 01	34756 01	10747 01
22003 03	22003 02	29932 02	30077 01	34922 01	30159 01
22475 03	22475 01	30177 02	30177 01	35038 01	20505 01
25490 01	28036 02	30461 03	30461 02	35279 01	25325 02
25537 02	25537 01	30485 02	30485 01	35280 01	25326 02
26050 02	31896 01	31177 01	18047 02	35325 01	27924 01
26051 02	31897 01	31293 02	31293 01	35330 01	29931 01
26776 01	26803 02	31942 02	31942 01	35363 01	16057 02
26777 01	26804 02	31943 02	31943 01		
27076 02	26756 01	33376 01	33375 01		
27660 04	27660 02	33901 01	33900 01		

© ZF Friedrichshafen AG
ZF Services - 29.10.11

LEMFÖRDER

05477 IN

DE Pkw | Lenkungs- und Fahrwerkteile

EN PC | Steering and suspension parts

FR VL | Pièces pour direction et châssis

ES Automóvil | Piezas de la dirección y del chasis

IT Vetture | Parti dello sterzo e dell‘autotelaio

PL Samochód osobowy | Części układu kierowniczego i podwozia

RU Легковой автомобиль | Детали рулевого механизма и шасси

EL IX | Εξαρτήματα συστήματος διεύθυνσης και ανάρτησης

ZH 乘用车 | 转向和悬架部件

ZF Friedrichshafen AG
ZF Services
Obere Weiden 12 · 97424 Schweinfurt · Germany
Borgwardstraße 16 · 28279 Bremen · Germany
info.zf-services@zf.com · www.zf.com

TecCom

TecDoc CERTIFIED DATA SUPPLIER