# Каталог оборудования для автосервиса

АВАНТИ

# Оглавление


**3** ПОДЪЕМНОЕ ОБОРУДОВАНИЕ
4 Двухстоечные подъемники
8 Четырехстоечные подъемники
11 Ножничные подъемники
12 Шиномонтажные подъемники
14 Подкатные колонны для грузовиков

**41** СТЕНДЫ «СХОД-РАЗВАЛ»
42 Инфракрасные датчики CCD Hofmann
43 Новая двухкамерная технология PRISM Hofmann
45 Технология 3D Hofmann
50 Комплект поставки и технические характеристики стендов "сход-развал"

**63** ЛИНИИ ИНСТРУМЕНТАЛЬНОГО КОНТРОЛЯ
64 Роликовые тормозные стенды
65 Тестер подвески CONTACTEST
66 Технические характеристики

**67** МАСЛОСМЕННОЕ ОБОРУДОВАНИЕ
68 Установки для слива масла
69 Установки для откачки масла
70 Установки для слива и откачки масла
71 Насосы и расходомеры для масла
73 Оборудование для раздачи масла
76 Оборудование для раздачи смазок
78 Катушки со шлангами

**93** ОБОРУДОВАНИЕ ДЛЯ ВЫТЯЖКИ ОТРАБОТАННЫХ ГАЗОВ
94 Оборудование для вытяжки отработанных газов

ШИНОМОНТАЖНОЕ ОБОРУДОВАНИЕ **15**
16 Шиномонтажные стенды для колес л/а Hofmann
19 Технические характеристики шиномонтажных стендов. Комплект поставки
20 Аксессуары шиномонтажных стендов
21 Шиномонтажный стенд для низкопрофильных шин Hofmann
22 Шиномонтажные стенды Beissbarth
23 Шиномонтажные стенды для грузовых колес Hofmann
25 Балансировочные стенды для колес л/а Hofmann
29 Технические характеристики балансировочных стендов
31 Балансировочные стенды для легковых колес Beissbarth
32 Балансировочные стенды для грузовых колес Hofmann
33 Балансировочные стенды для финишной балансировки колес Tecо
34 Аксессуары для балансировки колес
35 Автоматические мойки колес
39 Генераторы азота Nitro Ride
40 Аксессуары для генераторов азота. Ремонт колесных дисков

ОБЩЕГАРАЖНОЕ ОБОРУДОВАНИЕ **51**
52 Домкраты
54 Канавные домкраты
57 Трансиссионные стойки
58 Гаражные краны
59 Прибор для проверки и регулировки света фар OMA
60 Прессы
62 Гидравлические тележки

МОЙКИ ДЕТАЛЕЙ И АГРЕГАТОВ MAGIDO **79**
80 Мойки деталей и агрегатов

КОМПРЕССОРЫ И ПНЕВМАТИКА **85**
86 Компрессоры
89 Пневматика

ПРОИЗВОДСТВЕННАЯ МЕБЕЛЬ **95**
96 Производственная мебель

# Подъемное оборудование


Двухстоечные подъемники 4

Четырехстоечные подъемники 8

Ножничные подъемники 11

Шиномонтажные подъемники 12

Подкатные колонны для грузовиков 14

# ДВУХСТОЕЧНЫЕ ПОДЪЕМНИКИ

## 3,0 N-LINE ПОДЪЕМНИК ЭЛЕКТРОГИДРАВЛИЧЕСКИЙ. Г/П 3т

2-х стоечный, два гидроцилиндра, асимметричный, без основания, с тросовой синхронизацией.

| Модель: | AMI 3,0 N-LINE |
|---|---|
| Грузоподъемность, т | 3 |
| Габаритная высота, мм | 3740 |
| Максимальная проездная высота, мм | 3650 |
| Высота подъема/подхвата, мм | 1901/79 |
| Ширина общая/просвет/проезда, мм | 3025/ 2565/ 2365 |
| Время подъема/опускания, сек | 39/19 |
| Мощность эл/двигателя, кВт | 1,5 |
| Эл. питание, В | 3ф, 50 Гц, 380 В |
| Масса, кг | 445 |

## 3 STANDART ПОДЪЕМНИК ЭЛЕКТРОГИДРАВЛИЧЕСКИЙ. Г/П 3т

2-х стоечный, два гидроцилиндра, асимметричный, без основания, с тросовой синхронизацией.

| Модель: | AMI 3 STANDART |
|---|---|
| Грузоподъемность, т | 3 |
| Габаритная высота, мм | 3670 |
| Максимальная проездная высота, мм | 3550 |
| Высота подъема/подхвата, мм | 1851/101 |
| Ширина общая/просвет/проезда, мм | 3035/2565/2240 |
| Время подъема/опускания, сек | 60/20 |
| Мощность эл/двигателя, кВт | 1,5 |
| Эл. питание, В | 3ф, 50 Гц, 380 В |
| Масса, кг | 551 |

*Проставки бесплатно.*

## 3,6 CLASSIC ПОДЪЕМНИК ЭЛЕКТРОГИДРАВЛИЧЕСКИЙ. Г/П 3,6т

2-х стоечный, два гидроцилиндра, асимметричный, без основания, с тросовой синхронизацией.

| Модель: | AMI 3,6 CLASSIC |
|---|---|
| Грузоподъемность, т | 3,6 |
| Габаритная высота, мм | 3670/4000/4200/4400/4650 |
| Макс. проездная высота, мм | 3550/3880/4080/4280/4530 |
| Высота подъема/подхвата, мм | 1851/ 101 |
| Ширина общая/просвет/проезда, мм | 3035/ 2565/ 2240 |
| Время подъема/опускания, сек | 32/19 |
| Мощность эл/двигателя, кВт | 2,2 |
| Эл. питание, В | 3ф, 50Гц, 380В |
| Масса, кг | 560 |

*Проставки бесплатно.*

## 4 VARIANT ПОДЪЕМНИК ЭЛЕКТРОГИДРАВЛИЧЕСКИЙ. Г/П 4т

2-х стоечный, два гидроцилиндра, асимметричный, без основания, с тросовой синхронизацией.

| Модель: | AMI 4 VARIANT |
|---|---|
| Грузоподъемность, т | 4 |
| Габаритная высота, мм | 3670/4000/4200/4400/4650 |
| Макс. проездная высота, мм | 3550/3880/4080/4280/4530 |
| Высота подъема/подхвата, мм | 1851/ 101 |
| Ширина общая/просвет/проезда, мм | 3035/ 2565/ 2240 |
| Время подъема/опускания, сек | 32/19 |
| Мощность эл/двигателя, кВт | 2,2 |
| Эл. питание, В | 3ф, 50Гц, 380В |
| Масса, кг | 608/616/622/632 |

*Проставки бесплатно.*

## 5.5 VAN ПОДЪЕМНИК ЭЛЕКТРОГИДРАВЛИЧЕСКИЙ. Г/П 5,5т

2-х стоечный, два гидроцилиндра, симметричный, без основания, с тросовой синхронизацией.

| Модель: | AMI 5,5 VAN |
|---|---|
| Грузоподъемность, т | 5,5 |
| Габаритная высота, мм | 3863/4163/4463/4763 |
| Макс. проездная высота, мм | 4006/4306/4606/4906 |
| Ширина общая/просвет/проезда, мм | 3600/ 3000/2765 |
| Рабочий ход, мм | 1850 |
| Время подъема/опускания, сек | 39/19 |
| Мощность эл/двигателя, кВт | 3 |
| Эл. питание, В | 3ф, 50Гц, 380В |
| Масса, кг | 816/838/860/882 |

*Проставки бесплатно.*

## 511 ПОДЪЕМНИК ЭЛЕКТРОГИДРАВЛИЧЕСКИЙ. Г/П 2,8т

Двухстоечный, асимметричный, с нижней синхронизацией и напольной рамой, одноцилиндровый с тросовой синхронизацией.

| Модель: | OMA 511 |
|---|---|
| Грузоподъемность, т | 2,8 |
| Высота подъема, мм | 1940 |
| Расстояние между колоннами, мм | 2500 |
| Высота колонн, мм | 2580 |
| Время подъема/опускания, сек | 45 |
| Мощность эл/двигателя, кВт | 2,2 |
| Эл. питание, В | 50 Гц, 400 В |
| Масса, кг | 750 |

## 511 C ПОДЪЕМНИК ЭЛЕКТРОГИДРАВЛИЧЕСКИЙ. Г/П 3,2т

Двухстоечный, асимметричный, с нижней синхронизацией и напольной рамой, одноцилиндровый с тросовой синхронизацией.

| Модель: | OMA 511 C |
|---|---|
| Грузоподъемность, т | 3,2 |
| Высота подъема, мм | 1920 |
| Расстояние между колоннами, мм | 2600 |
| Высота колонн, мм | 2620 |
| Время подъема/опускания, сек | 45 |
| Мощность эл/двигателя, кВт | 2,2 |
| Эл. питание, В | 50 Гц, 400 В |
| Масса, кг | 780 |

## 512 C ПОДЪЕМНИК ЭЛЕКТРОГИДРАВЛИЧЕСКИЙ. Г/П 3,6т

Двухстоечный, асимметричный, с нижней синхронизацией и напольной рамой, одноцилиндровый с тросовой синхронизацией.

| Модель: | OMA 512 C |
|---|---|
| Грузоподъемность, т | 3,6 |
| Высота подъема, мм | 1915 |
| Расстояние между колоннами, мм | 2650 |
| Высота колонн, мм | 2620 |
| Время подъема/опускания, сек | 45 |
| Мощность эл/двигателя, кВт | 2,2 |
| Эл. питание, В | 50 Гц, 400 В |
| Масса, кг | 820 |

## 518 ПОДЪЕМНИК ЭЛЕКТРОГИДРАВЛИЧЕСКИЙ. Г/П 3,2т

Двухстоечный, асимметричный, ровный пол, двухцилиндровый.

| Модель: | OMA 518 |
|---|---|
| Грузоподъемность, т | 3,2 |
| Высота подъема, мм | 1935 |
| Расстояние между колоннами, мм | 2650 |
| Высота, мм | 4250 |
| Время подъема/опускания, сек | 45 |
| Мощность эл/двигателя, кВт | 2,2 |
| Эл. питание, В | 50 Гц, 400 В |
| Масса | 630 |

## 513 ПОДЪЕМНИК ЭЛЕКТРОГИДРАВЛИЧЕСКИЙ. Г/П 4т

Двухстоечный, асимметричный, ровный пол, двухцилиндровый.

| Модель: | OMA 513 |
|---|---|
| Грузоподъемность, т | 4 |
| Высота подъема, мм | 1950 |
| Расстояние между колоннами, мм | 2756 |
| Высота, мм | 3900 |
| Время подъема/опускания, сек | 35 |
| Мощность эл/двигателя, кВт | 2,2 |
| Эл. питание, В | 50 Гц, 400 В |
| Масса, кг | 880 |

## 513 L ПОДЪЕМНИК ЭЛЕКТРОГИДРАВЛИЧЕСКИЙ. Г/П 5т

Двухстоечный, асимметричный, ровный пол, двухцилиндровый.

| Модель: | OMA 513 L |
|---|---|
| Грузоподъемность, т | 5 |
| Высота подъема, мм | 1965 |
| Расстояние между колоннами, мм | 2956 |
| Высота, мм | 4200 |
| Время подъема/опускания, сек | 35 |
| Мощность эл/двигателя, кВт | 3 |
| Эл. питание, В | 50 Гц, 400 В |
| Масса, кг | 1010 |

# ЧЕТЫРЕХСТОЕЧНЫЕ ПОДЪЕМНИКИ

## 523 ПОДЪЕМНИК ЭЛЕКТРОГИДРАВЛИЧЕСКИЙ. Г/П 4т

4-х стоечный, ровные платформы, встроенная система безопасности удержания платформ, регулируемое расстояние между трапами платформ.

| Модель: | OMA 523 |
|---|---|
| Грузоподъемность, т | 4 |
| Высота подъема, мм | 1750 |
| Платформы ДхШ, мм | 4080x500 |
| Расстояние между стойками, мм | 2700 |
| Въездные трапы, мм | 1200 |
| Габаритная высота, мм | 2100 |
| Время подъема/опускания, сек | 50/45 |
| Мощность эл/двигателя, кВт | 3,0 |
| Эл. питание, В | 380–400 |
| Масса, кг | 900 |

## 524 ПОДЪЕМНИК ЭЛЕКТРОГИДРАВЛИЧЕСКИЙ. Г/П 4т

4-х стоечный, электрогидравлический, низкопрофильный, 135 мм, ровные платформы, встроенная система безопасности удержания платформ, регулируемое расстояние между трапами платформ, высокая скорость подъема и опускания.

| Модель: | OMA 524 |
|---|---|
| Грузоподъемность, т | 4 |
| Высота подъема, мм | 1750 |
| Платформы ДхШ, мм | 4300x540 |
| Расстояние между стойками, мм | 2850 |
| Въездные трапы, мм | 1250 |
| Габаритная высота,мм | 2210 |
| Время подъема/опускания, сек | 30/30 |
| Мощность эл/двигателя, кВт | 2,2 |
| Эл. питание, В | 380-400 |
| Масса, кг | 980 |

## 522 BL ПОДЪЕМНИК ЭЛЕКТРОГИДРАВЛИЧЕСКИЙ. Г/П 4т

4-х стоечный под сход-развал, с выемками под поворотные круги и задними разгрузочными пластинами, встроенная система безопасности удержания платформ, регулируемое расстояние между трапами платформ

| Модель: | OMA 522 BL |
|---|---|
| Грузоподъемность, т | 4 |
| Высота подъема, мм | 1750 |
| Платформы ДхШ, мм | 4080x505 |
| Расстояние между стойками, мм | 2850 |
| Въездные трапы, мм | 1250 |
| Габаритная высота, мм | 2100 |
| Время подъема/опускания, сек | 50/45 |
| Мощность эл/двигателя, кВт | 2,2 |
| Эл. питание, В | 380–400 |
| Масса, кг | 970 |

## 526 B ПОДЪЕМНИК ЭЛЕКТРОГИДРАВЛИЧЕСКИЙ. Г/П 4т

4-х стоечный под сход-развал, с выемками под поворотные круги и задними разгрузочными пластинами, встроенная система безопасности удержания платформ, регулируемое расстояние между трапами платформ.

| Модель: | OMA 526 B |
|---|---|
| Грузоподъемность, т | 4 |
| Высота подъема, мм | 1750 |
| Платформы ДхШ, мм | 4800x630 |
| Расстояние между стойками, мм | 2850 |
| Въездные трапы, мм | 1250 |
| Габаритная высота, мм | 2100 |
| Время подъема/опускания, сек | 50/45 |
| Мощность эл/двигателя, кВт | 2,2 |
| Эл. питание, В | 380–400 |
| Масса, кг | 1310 |

## 526 L5 ПОДЪЕМНИК ЭЛЕКТРОГИДРАВЛИЧЕСКИЙ. Г/П 5т

4-х стоечный, ровные платформы для 3D стендов сход-развала, встроенная система безопасности удержания платформ.

| Модель: | OMA 526 L5 |
|---|---|
| Грузоподъемность, т | 5 |
| Высота подъема, мм | 1950 |
| Платформы ДхШ, мм | 5000x460 |
| Расстояние между стойками, мм | 2970 |
| Въездные трапы, мм | 1005 |
| Габаритная высота, мм | 2340 |
| Время подъема/опускания, сек | 35/35 |
| Мощность эл/двигателя, кВт | 3 |
| Эл. питание, В | 380–400 |
| Масса, кг | 980 |

*Требует опции – комплект накладных пластин и разгрузочные площадки.*

## 528 ПОДЪЕМНИК ЭЛЕКТРОГИДРАВЛИЧЕСКИЙ. Г/П 6т

4-х стоечный, ровные платформы с регулируемым расстоянием между трапами, встроенная система безопасности удержания платформ.

| Модель: | OMA 528 |
|---|---|
| Грузоподъемность, т | 6 |
| Высота подъема, мм | 2000 |
| Платформы ДхШ, мм | 5720x650 |
| Расстояние между стойками, мм | 3180 |
| Въездные трапы, мм | 1150 |
| Габаритная высота, мм | 2520 |
| Время подъема/опускания, сек | 55/55 |
| Мощность эл/двигателя, кВт | 3 |
| Эл. питание, В | 380–400 |
| Масса, кг | 1730 |

## 528 C ПОДЪЕМНИК ЭЛЕКТРОГИДРАВЛИЧЕСКИЙ. Г/П 8т

4-х стоечный, электрогидравлический, ровные платформы, встроеннная система безопасности удержания платформ, регулируемое расстояние между трапами платформ.

| Модель: | OMA 528 C |
|---|---|
| Грузоподъемность, т | 8 |
| Высота подъема, мм | 2000 |
| Платформы ДхШ, мм | 6200x650 |
| Расстояние между стойками, мм | 3300 |
| Въездные трапы, мм | 1150 |
| Габаритная высота, мм | 2580 |
| Время подъема/опускания, сек | 55/55 |
| Мощность эл/двигателя, кВт | 2,2 |
| Эл. питание, В | 380-400 |
| Масса, кг | 1900 |

## 406 ПОДЪЕМНИК ЭЛЕКТРОГИДРАВЛИЧЕСКИЙ. Г/П 12т

4-х стоечный, электрогидравлический, ровные платформы, встроеннная система безопасности удержания платформ, регулируемое расстояние между трапами платформ.

| Модель: | OMCN 406 |
|---|---|
| Грузоподъемность, т | 12 |
| Высота подъема, мм | 1920 |
| Расстояние между стойками min/max, мм | 1100/1200 |
| Платформы ДхШ, мм | 8360x1700 |
| Габаритная высота, мм | 2610 |
| Мощность эл/двигателя, кВт | 4x3,3 |
| Эл. питание, В | 380 |
| Масса, кг | 2500 |

## 407 ПОДЪЕМНИК ЭЛЕКТРОГИДРАВЛИЧЕСКИЙ. Г/П 20т

4-х стоечный, электрогидравлический, ровные платформы, встроеннная система безопасности удержания платформ, регулируемое расстояние между трапами платформ.

| Модель: | OMCN 407 |
|---|---|
| Грузоподъемность, т | 20 |
| Высота подъема, мм | 1900 |
| Расстояние между стойками min/max, мм | 1050/1150 |
| Платформы ДхШ, мм | 8360x750 |
| Габаритная высота, мм | 2700 |
| Мощность эл/двигателя, кВт | 4x2,6 |
| Эл. питание, В | 380 |
| Масса, кг | 4200 |

## 530 B НОЖНИЧНЫЙ ПОДЪЕМНИК ЭЛЕКТРОГИДРАВЛИЧЕСКИЙ ПОД КУЗОВ. Г/П 3,6т

Подъемник ножничный электрогидравлический под кузов, установка с заглублением, гидравлическая синхронизация платформ.

| Модель: | OMA 530 B |
|---|---|
| Грузоподъемность, т | 3,6 |
| Высота подъема, мм | 1850 |
| Платформы ДхШ (min/max), мм | (1500/1900)x550 |
| Давление сжатого воздуха, bar | 4-8 |
| Время подъема, сек | 45 |
| Мощность эл/двигателя, кВт | 3 |
| Эл. питание, В | 380–400 |
| Масса, кг | 700 |

## 533 НОЖНИЧНЫЙ ПОДЪЕМНИК ЭЛЕКТРОГИДРАВЛИЧЕСКИЙ. Г/П 4,5т

Подъемник ножничный электрогидравлический, гидравлическая синхронизация, платформы ровные установка с заглублением 330 мм.

| Модель: | OMA 533 |
|---|---|
| Грузоподъемность, т | 4,5 |
| Высота подъема, мм | 2140 |
| Платформы, мм | 4550x665 |
| Расстояние между платформами, мм | 800 |
| Давление сжатого воздуха, bar | 4–8 |
| Время подъема, сек | 45 |
| Мощность эл/двигателя, кВт | 3 |
| Эл. питание, В | 380–400 |
| Масса, кг | 1500 |

## 533B НОЖНИЧНЫЙ ПОДЪЕМНИК ЭЛЕКТРОГИДРАВЛИЧЕСКИЙ. Г/П 4,5т

Подъемник ножничный электрогидравлический, гидравлическая синхронизация, под сход-развал, с выемками под поворотные круги и задними разгрузочными пластинами, установка с заглублением 330 мм.

| Модель: | OMA 533 B |
|---|---|
| Грузоподъемность, т | 4,5 |
| Высота подъема, мм | 2140 |
| Платформы, мм | 4550x665 |
| Расстояние между платформами, мм | 800 |
| Время подъема, сек | 45 |
| Давление сжатого воздуха, bar | 4–8 |
| Мощность эл/двигателя, кВт | 3 |
| Эл. питание, В | 380–400 |
| Масса, кг | 1500 |

## 533 C НОЖНИЧНЫЙ ПОДЪЕМНИК ЭЛЕКТРОГИДРАВЛИЧЕСКИЙ. Г/П 4,5т

Подъемник ножничный электрогидравлический, гидравлическая синхронизация, встроенный подъемник второго уровня, под сходразвал, с выемками под поворотные круги и задними разгрузочными пластинами, установка с заглублением 330 мм.

| Модель: | OMA 533 C |
|---|---|
| Грузоподъемность, т | 4,5 |
| Высота подъема, мм | 1810 |
| Расстояние между платформами, мм | 800 |
| Платформы ДхШ, мм | 4550x665 |
| Давление сжатого воздуха, bar | 4-8 |
| Время подъема, сек | 45 |
| Мощность эл/двигателя, кВт | 3 |
| Эл. питание, В | 380–400 |
| Масса, кг | 2300 |

## 533 JC НОЖНИЧНЫЙ ПОДЪЕМНИК ЭЛЕКТРОГИДРАВЛИЧЕСКИЙ. Г/П 5т

Подъемник ножничный электрогидравлический под люфт-детектор, гидравлическая синхронизация, установка с заглублением 330 мм.

| Модель: | OMA 533 JC |
|---|---|
| Грузоподъемность, т | 5 |
| Высота подъема, мм | 1810 |
| Расстояние между платформами, мм | 788 |
| Платформы ДхШ, мм | 5200x665 |
| Давление сжатого воздуха, bar | 4-8 |
| Время подъема, сек | 50 |
| Мощность эл/двигателя, кВт | 3 |
| Эл. питание, В | 380–400 |
| Масса, кг | 1600 |

# ШИНОМОНТАЖНЫЕ ПОДЪЕМНИКИ

## TECO 320 ПОДЪЕМНИК ДЛЯ ШИНОМОНТАЖА ЭЛЕКТРОГИДРАВЛИЧЕСКИЙ. Г/П 3,2т

| Модель: | TECO 320 |
|---|---|
| Грузоподъемность, т | 3,2 |
| Высота подъема, мм | до 1000 |
| Длина платформы, мм | 1420 + 2x265 |
| Ширина платформы, мм | 520 |
| Мощность эл/двигателя, кВт | 2,5 |
| Давление сжатого воздуха, bar | 10 |
| Эл. питание, В | 380 |
| Масса, кг | 440 |

## TECO 16 TSR ПОДЪЕМНИК ДЛЯ ШИНОМОНТАЖА ПНЕВМАТИЧЕСКИЙ. Г/П 2,5т

Подъемник с удлиненными заездами TSR.

| Модель: | TECO 16 TSR |
|---|---|
| Грузоподъемность, т | 2,5 |
| Высота подъема, мм | 500 |
| Длина подхвата, мм | 1320 |
| Общая ширина, мм | 1950 |
| Ширина платформы, мм | 500 |
| Подвод сжатого воздуха, bar | 7 |
| Масса, кг | 415 |

## 535 A ПОДЪЕМНИК ПНЕВМАТИЧЕСКИЙ ДЛЯ ПОДЪЕМА НА МАЛУЮ ВЫСОТУ. Г/П 2,5т

Подъемник пневматический для подъема на малую высоту, установка на ровный пол (лапы для рамных машин опция).

| Модель: | OMA 535 A |
|---|---|
| Грузоподъемность, т | 2,5 |
| Высота подъема, мм | 500 |
| Длина подхвата, мм | 1320 |
| Общая ширина | 2050 |
| Время подъема, сек | 30 |
| Подвод воздуха, bar | 7 |
| Масса, кг | 310 |

## 535 A 1 ЛАПЫ ПОДВИЖНЫЕ ДЛЯ ШИНОМОНТАЖНОГО ПОДЪЕМНИКА 535A 4 шт

## TECO KLC КОМПЛЕКТ ЗАЕЗДНЫХ ПРИСПОСОБЛЕНИЙ ДЛЯ ПОДЪЕМНИКА TECO-320S

Для машин с низким клиренсом.

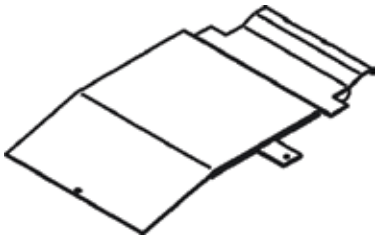

# ПОДКАТНЫЕ КОЛОННЫ ДЛЯ ГРУЗОВИКОВ

955 960 965 970

## ПОДКАТНЫЕ КОЛОННЫ ДЛЯ ГРУЗОВИКОВ

OMCN

Комплект из 4-6-8 подкатных колонн, электропривод через редуктор, управление на ведущей колонне.

Каждая колонна оснащена:

- гидравлической тележкой с втягивающимися передними колёсами;
- автоматической системой смазки с насосом;
- системой контроля поднимаемого веса;
- системой незамедлительной остановки при перекосе.

## КОНФИГУРАЦИЯ

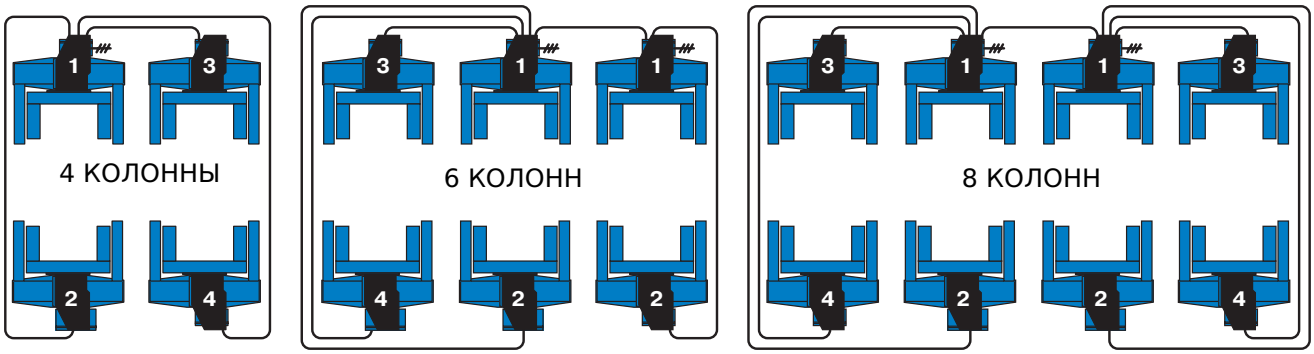


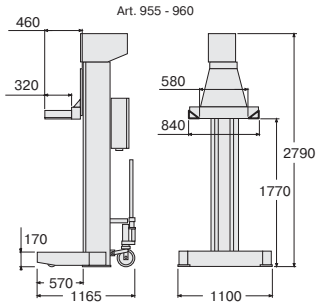


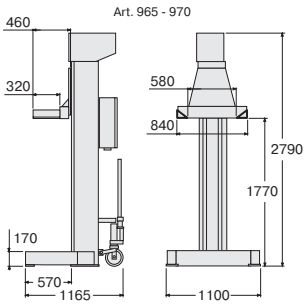


| Модель: | OMCN | 955 | 960 | 965 | 970 |
|---|---|---|---|---|---|
| Грузоподъемность, т | | 5,5 | 6,5 | 8,5 | 10 |
| Мощность эл/двигателя, кВт | | 2,6 | 2,6 | 4 | 4 |
| Напряжение питания каждой колонны | 230В/50Hz | 5,5 кВт-18,5А | 5,5 кВт-18,5А | 6 кВт-22А | 7 кВт-25А |
| | 400В/50Hz | 5,5 кВт-11А | 5,5 кВт-11А | 6 кВт-12А | 7 кВт-16А |
| Масса, кг | | 590 | 620 | 710 | 850 |

# Шиномонтажное оборудование


| | |
|---|---|
| Шиномонтажные стенды для колес легковых а/м Hofmann | 16 |
| Технические характеристики. Комплект поставки | 19 |
| Аксессуары для шиномонтажных стендов | 20 |
| Шиномонтажные стенды для низкопрофильных шин | 21 |
| Шиномонтажные стенды Beissbarth | 22 |
| Шиномонтажные стенды для колес грузовых а/м Hofmann | 23 |
| Балансировочные стенды для колес легковых а/м Hofmann | 25 |
| Технические характеристики | 29 |
| Новые идеи Hofmann | 30 |
| Балансировочные стенды для колес грузовых а/м Beissbarth | 31 |
| Балансировочные стенды для колес грузовых а/м Hofmann | 32 |
| Балансировочные стенды для финишной балансировки колес | 33 |
| Аксессуары для балансировочных стендов | 34 |
| Автоматические мойки колес | 35 |
| Азотные генераторы Nitro Ride | 39 |
| Аксессуары для азотных генераторов. Стенды для ремонта колесных дисков | 40 |

# ШИНОМОНТАЖНЫЕ СТЕНДЫ ДЛЯ КОЛЕС ЛЕГКОВЫХ А/М HOFMANN

## Monty 1270 ШИНОМОНТАЖНЫЙ СТЕНД-П/АВТОМАТ

HOFMANN

• Монтажная консоль отклоняется вбок вручную.
• Поворотная монтажная консоль экономит место: станок можно ставить прямо у стены.

| Модель: | HOFMANN Monty 1270 |
|---|---|
| Диапазон зажима | 10”-20”/ 12”-22” |
| Ширина обода/ колеса | 3”-12”/ 12” |
| Диаметр колеса, мм | до 1000 |
| Область отжима, мм | 70-330 |
| Частота вращения, об/мин | 7 |
| Рабочее давление, bar | 8-10 |
| Габаритные размеры ВхШхГ, мм | 1840x770x970 |
| Эл. питание, В | 3 ф, 50 Гц, 380 В |
| Масса, кг | 149 |

## Monty 2300 ШИНОМОНТАЖНЫЙ СТЕНД-АВТОМАТ

HOFMANN

• Шиномонтажный станок с монтажной стойкой, отклоняемой назад.
• При нажатии на педаль, стойка откидывается назад механически, возврат вручную.

| Модель: | HOFMANN Monty 2300 |
|---|---|
| Диапазон зажима | 10”-20”/ 12”-22” |
| Ширина обода/ колеса | 3”-12”/ 12” |
| Диаметр колеса, мм | до 1000 |
| Область отжима, мм | 40-340 |
| Частота вращения, об/мин | 7 |
| Рабочее давление, bar | 8-10 |
| Габаритные размеры ВхШхГ, мм | 1860x1160x1630 |
| Эл. питание, В | 3 ф, 50 Гц, 380 В |
| Масса, кг | 210 |

## Monty 3300/Monty 3300 GP ШИНОМОНТАЖНЫЙ СТЕНД-АВТОМАТ

HOFMANN

С пневматическим управлением монтажной стойкой.
• Монтажная консоль отклоняется назад и возвращается пневмоприводом.
• Пневматическая фиксация монтажной головки.
• Модели с индексом GP оснащены устройством «взрывной» накачки шин.

| Модель: | HOFMANN Monty 3300/3300 GP |
|---|---|
| Диапазон зажима | 10-20”/12”-22” |
| Ширина обода/ колеса | 3”-12”/12” |
| Диаметр колеса, мм | до 1000 |
| Область отжима, мм | 40-340 |
| Частота вращения, об/мин | 7 |
| Рабочее давление, bar | 8-10 |
| Габаритные размеры ВхШхГ, мм | 1850x1160x1700 |
| Эл. питание, В | 3 ф, 50 Гц, 380 В |
| Масса, кг | 220 |

**Monty 3300-24-2speed/ Monty 3300-24-2 speed GP**

## ШИНОМОНТАЖНЫЙ СТЕНД-АВТОМАТ

- 2 скорости вращения рабочего стола.
- Монтажная консоль отклоняется назад и возвращается пневмоприводом.
- Пневматическая фиксация монтажной головки.
- Модели с индексом GP оснащены устройством «взрывной» накачки шин.
- Увеличенный диапазон зажима колес до 24”.
- Отжимная лопата на трех шариках.

| Модель: | HOFMANN Monty 3300-2speed/3300-2 speed GP |
|---|---|
| Диапазон зажима | 10”-24”/ 12”-24” |
| Ширина обода/ колеса | 3”-12”/ 12” |
| Диаметр колеса, мм | до 1000 |
| Область отжима, мм | 40-340 |
| Двухскоростной монтажный стол, об/мин | 7/13 |
| Рабочее давление, bar | 8-12 |
| Габаритные размеры ВхШхГ, мм | 1850x1160x1700 |
| Эл. питание, В | 3 ф, 50 Гц, 380 В |
| Масса, кг | 300 |

HOFMANN

**Monty 3300 racing/Monty 3300 racing GP**

## ШИНОМОНТАЖНЫЙ СТЕНД-АВТОМАТ

- 2 скорости вращения рабочего стола.
- Монтажная консоль отклоняется назад и возвращается пневмоприводом.
- Пневматическая фиксация монтажной головки.
- Модели с индексом GP оснащены устройством «взрывной» накачки шин.
- Увеличенный диапазон зажима колес до 24”
- Ширина колеса до 14”
- Возможность быстрой перестановки зажимных кулачков.

| Модель: | HOFMANN Monty 3300 racing/3300 racing GP |
|---|---|
| Диапазон зажима | 10”-24”/ 12”-24” |
| Ширина обода/ колеса | 3”-14”/ 15” |
| Диаметр колеса, мм | до 1000 |
| Область отжима, мм | 40-440 |
| Двухскоростной монтажный стол, об/мин | 7/13 |
| Рабочее давление, bar | 8-10 |
| Габаритные размеры ВхШхГ, мм | 1900x1350x1650 |
| Эл. питание, В | 3 ф, 50 Гц, 380 В |
| Масса, кг | 310 |

HOFMANN

## Monty 3550/Monty 3550 GP ШИНОМОНТАЖНЫЙ СТЕНД АВТОМАТИЧЕСКИЙ

В комплекте: двухпозиционное отжимное устройство с цилиндром двойного действия, б/с пластиковая монтажная головка, специальная лопатка WAVE, держатель для пасты, пластиковые накладки для монтажной головки, кулачков и ободьев, блок подготовки воздуха, оснащен системой взрывной накачки бескамерных шин (GP - версия).

- Монтажная консоль отклоняется назад и возвращается пневмоприводом.
- Пневматическая фиксация монтажной головки
- Модели с индексом GP оснащены устройством «взрывной» накачки шин.
- 2 скорости вращения рабочего стола 7 и 13 об./мин.
- Увеличенный диапазон зажима колес до 28”
- Ширина колеса до 16”
- Оснащен устройством MH 320 RPO (третья рука)

| Модель: | HOFMANN Monty 3550/3550 GP |
|---|---|
| Диапазон зажима | 12-26”/14”-28” |
| с увеличением до | 16-30” (опция) |
| Ширина обода/ колеса | 3”-16”/17” |
| Диаметр колеса, мм | до 1200 |
| Область отжима, мм | 60-305/150-675 |
| Двухскоростной монтажный стол, об/мин | 7/13 |
| Давление, bar | 8-10 |
| Размеры, ВхШхГ, мм | 1950x1350x1650 |
| Эл. питание, В | 380 |
| Масса, кг | 320 |

## MH 320 pro ВСПОМОГАТЕЛЬНОЕ ПНЕВМАТИЧЕСКОЕ УСТРОЙСТВО

Устройство MH 320 pro незаменимо при монтаже и демонтаже специальных низкопрофильных шин и колёс со свойствами безопасности.

- Чтобы монтажная головка просто и бережно устанавливалась относительно обода, борт шины вдавливается роликом в монтажный ручей обода.
- При демонтаже прижим борта шины вдавливает верхний борт в монтажный ручей. Шина легко натягивается на монтажный палец и легко демонтируется.
- При монтаже верхнего борта шины ролик удерживает борт под носком монтажной головки. Прижим борта шины следует за вращающимся колесом, что полностью предохраняет шину и обод от повреждений и снижает напряжение и усталость оператора.
- Используется в качестве опции для шиномонтажных станков (monty 2300, monty 3300 racing, monty 3300-24-2speed), входит в комплект monty 3550.
- Процесс отжима с помощью пластиковой тарелки (опция) выполняется одновременно с вращением и предохраняет шину и обод от повреждений.

# ТЕХНИЧЕСКИЕ ХАРАКТЕРИСТИКИ

| Модель: | 1270 | 2300 | 3300/3300 GP | 3300-24-2-speed/ 3300-24-2-speed GP | 3300 racing/ 3300 racing GP | 3550/3550 GP |
|---|---|---|---|---|---|---|
| Зажим изнутри, дюйм | 12 - 22 | 12 - 22 | 12 - 22 | 12 - 24 | 12 - 24 | 14 - 28 |
| Зажим снаружи, дюйм | 10 - 20 | 10 - 20 | 10 - 20 | 10 - 24 | 12 - 24 | 12 - 26 |
| Ширина обода, дюйм | 3 - 12 | 3 - 12 | 3 - 12 | 3 - 12 | 3 - 14 | 3 - 16 |
| Макс. ширина шины, дюйм | 12 | 12 | 12 | 12 | 15 | 17 |
| Макс. диаметр колеса, мм | 1000 | 1000 | 1000 | 1000 | 1000 | 1200 |
| Область отжима, дюйм | 70 - 330 | 40 - 340 | 40 - 340 | 40 - 340 | 40 - 440 | 60-305/ 150-675 |
| Макс. ширина отжима, мм | 330 | 340 | 340 | 340 | 440 | 675 |
| Рабочее давление, бар | 8 - 10 | 8 - 10 | 8 - 10 | 8 - 12 | 8 - 10 | 8 - 10 |
| Габаритные размеры В*Ш*Г, мм | 1840*770*970 | 1860*1160*1630 | 1850*1160*1700 | 1850*1160*1700 | 1900*1350*1650 | 1220*1380*1810 |
| Масса, кг | 149 | 310 | 220 | 300 | 310 | 320 |
| Эл. питание | 3-фазное, 380 - 415 В, 50 Гц | | | | | |
| Частота вращения, мин$^{-1}$ | 7 | 7 | 7 | 7/13 | 7/13 | 7/13 |

# КОМПЛЕКТ ПОСТАВКИ

| Модель: | 1270 | 2300 | 3300/3300GP | 3300-24-2-speed/ 3300-24-2-speedGP | 3300 racing/ 3300 racingGP | 3550/3550GP |
|---|---|---|---|---|---|---|
| Монтажная лопатка | * | * | * | * | * | * |
| Блок подготовки воздуха | * | * | * | * | * | * |
| Поверенный манометр | * | * | * | * | * | * |
| Устройство взрывной накачки с педальным управлением | | | GP | GP | GP | GP |
| Защитные накладки для монтажной головки | * | * | * | * | * | * |
| Держатель для монтажной пасты | * | * | * | * | * | * |
| Защитные накладки для кулачков | | * | * | * | * | * |
| Монтажная лопатка WAVE | | | | | * | * |
| MH 320 Pro (Третья рука) | | опция | опция | опция | опция | * |

# АКСЕССУАРЫ ШИНОМОНТАЖНЫХ СТЕНДОВ

| Изображение | Артикул | Описание |
|---|---|---|
| | 4024181 | Комплект пластиковых вставок в монтажную головку (10 шт.) |
| | 30914 | Пластиковая вставка монтажной головки |
| | 26582 | Пластиковая насадка на отжимную лопату |
| | 24180 | Защитный пластиковый кожух на монтажку |
| | 4027870 | Защитные пластиковые накладки для зажимных кулачков (Для monty 1270, 2300, 3300/2-speed/GP). Комплект из 4 шт. |
| | 4027645 | Защитные пластиковые накладки для зажимных кулачков на Monty 3300 racing/GP, 3550/GP |
| | 4029446 | Дополнительные зажимные кулачки «+6”» для увеличения диапазона зажима на 6”, при уменьшении ширины обода на 1.5” (4 шт.) на Monty 1270, 2300, 3300/GP/2- speed. |
| | 4029455 | Дополнительные зажимные кулачки «+4”» для увеличения диапазона зажима на 4”, при уменьшении ширины обода на 1.5” (4 шт.) на Monty 3300 racing/GP, 3550/GP (после 08.04 г.в.) |
| | 4029196 | Стальная монтажная головка для стальных дисков. Для Monty 1270, 2300, 3300/2-speed/GP, 3300 racing/GP, 3550/GP |
| | 4024784 | Пластиковая монтажная головка для легкосплавных дисков. Для шиномонтажных станков Monty 1270, 2300, 3300/2-speed/GP, 3300 racing/GP, 3550/GP |
| | 4028228 | Быстросъемный комплект, включает: пластиковую монтажную головку для легкосплавных дисков и адаптер. Для шиномонтажных станков monty 1270, 2300, 3300/2-speed/GP, 3300 racing/GP, 3550/GP. |
| | 1977254 | Переносное устройство для взрывной накачки шин с клапаном ограничения давления, ресивер 19 л, давление ресивера 10 бар, рабочее давление 8-12 бар |
| | 1971534 | Колесный подъемник ecolift – 2 monty для легковых шиномонтажных стендов. |
| | 1971539 | Колесный подъемник ecolift – 2 geodyna для установки между шиномонтажными и балансировочными станками. |

# ШИНОМОНТАЖНЫЙ СТЕНД ДЛЯ НИЗКОПРОФИЛЬНЫХ ШИН HOFMANN

**Monty universal 2/ Monty Universal 2 GP**

## ШИНОМОНТАЖНЫЙ СТЕНД

Многие современные легковые автомобили оснащены низкопрофильными шинами (UHP) или шинами со свойством безопасности (Runflat). Такие шины имеют жесткие борта, что требует применения специального оборудования для сборки/разборки колёс. Отжим бортов таких шин требует приложения больших усилий, из-за чего возникает опасность их повреждения. Станки Monty Universal 2/ Monty Universal 2 GP разработаны специально для обработки таких шин. Их конструкция помогает оператору оптимально выполнять монтаж и демонтаж шин.

Особые свойства станка при обработке шин UHP и Runflat сертифицированы WDK.

Станок подходит для обработки всех типов шин и колёс с диаметром обода до 30” и шириной до 17”.

- Отжим.

Станки Monty universal 2/ Monty universal 2 GP выполняют отжим обоих оборотов шины; при этом повторное крепление колеса не требуется.

Для отжима нижнего борта шины отжимной ролик поворачивают на 180° и подводят к колесу снизу так, чтобы бережно отжать борт, обеспечив оптимальный угол приложения усилия.

- Демонтажный палец

Станки Monty universal 2/ Monty universal 2 GP оснащены автоматическим демонтажным пальцем, что обеспечивает подъем борта шины через закраину обода без использования монтажной лопатки, что исключает повреждения шины и сохраняет силы оператора.

- Подъемник колеса.

Эргономический подъемник колеса бережет силы оператора при креплении колес, особенно больших и тяжелых, и, что особенно важно, он входит в комплект поставки.

- Центральный зажим.

Обод крепится на зажимном фланце станка за центральное отверстие, что обеспечивает оптимальное центрирование любых колес и удобный отжим бортов шины сверху, и без дополнительных усилий оператора также и снизу. Положение зажимного фланца регулируется по высоте, что обеспечивает обработку колес разных типов, в том числе ободьев с внутренним расположением монтажного ручья, которые необходимо обрабатывать в перевёрнутом положении. Зажимной фланец имеет две переключаемые скорости вращения. Меньшая скорость идеальна для тщательного выполнения критичных рабочих операций, например, отжима шины или извлечения борта шины через закраину обода.

Большая скорость используется при выполнении некритичных операций, что экономит время.

- Пульт управления.

Оснащен всеми основными элементами управления, расположен на идеальной высоте, так что оператору удобно управлять и наблюдать за всеми рабочими операциями.

- Версия GP.

Monty universal 2 GP оснащен системой ударного наполнения, управляемой педалью, система обеспечивает посадку бортов и наполнение бескамерных шин воздухом.

| Модель: | HOFMANN Monty universal 2/ Monty universal 2 GP |
|---|---|
| Диапазон зажима, дюйм | 12 - 30 |
| Макс. ширина обода, дюйм | 17 |
| Макс. ширина шины, дюйм | 17 |
| Макс. диаметр колеса, мм | 1200 |
| Масса колеса, кг | 70 |
| Частота вращения зажимного фланца, об/мин | 7/13 |
| Габаритные размеры ВхШхГ, мм | 1520x1620x1910 |
| Рабочее давление, бар | 8 - 12 |
| Электропитание | 200-240 В, 1 фаза, 50/60 Гц |
| Масса станка, вкл. подъемник колеса, кг | 430 / 450 |

HOFMANN

# ШИНОМОНТАЖНЫЕ СТЕНДЫ BEISSBARTH

BEISSBARTH®
German Precision Engineering

## MS43 ШИНОМОНТАЖНЫЙ СТЕНД

Полуавтоматический шиномонтажный стенд для монтажа и демонтажа шин на дисках легковых автомобилей. Ручной отвод разбортировочной лапы в сторону. Классический четырехкулачковый рабочий стол с пневмоцилиндром. В комплекте: поворотный кронштейн, пистолет с манометром для накачки шин, пластиковые накладки на кулачки, эргономичная монтировка.

| Модель: | Beissbarth MS43 |
|---|---|
| Диаметр дисков, дюйм | 10-22 |
| Ширина дисков, дюйм | 3-12 |
| Макс. диаметр колеса, мм | 990 |
| Зажим снаружи, дюйм | 10-19 |
| Зажим изнутри, дюйм | 12-22 |
| Электропитание | 380 В / 50 Гц |
| Рабочее давление, бар | 8-12 |
| Размеры, ВхШхГ, мм | 1740x760x950 |
| Масса, кг | 220 |

BEISSBARTH®
German Precision Engineering

## MS50IT ШИНОМОНТАЖНЫЙ СТЕНД

Автоматический шиномонтажный стенд для монтажа и демонтажа шин на дисках легковых автомобилей. Автоматическое опрокидываение разбортировочной лапы назад. Классический четырехкулачковый рабочий стол с пневмоцилиндром. В комплекте: откидная пневматическая стойка, пистолет с манометром для накачки шин, пластиковые накладки на кулачки, эргономичная монтировка, устройство для “взрывной” накачки безкамерных шин.

| Модель: | Beissbarth MS50IT |
|---|---|
| Диаметр дисков, дюйм | 10-22 |
| Ширина дисков, дюйм | 3-12 |
| Макс. диаметр колеса, мм | 990 |
| Зажим снаружи, дюйм | 10-20 |
| Зажим изнутри, дюйм | 12-22 |
| Электропитание | 380 В / 50 Гц |
| Рабочее давление, бар | 8-12 |
| Размеры, ВхШхГ, мм | 1830x760x950 |
| Масса, кг | 240 |

# ШИНОМОНТАЖНЫЕ СТЕНДЫ ДЛЯ ГРУЗОВЫХ КОЛЕС HOFMANN



## Monty 3650 ШИНОМОНТАЖНЫЙ СТЕНД

Шиномонтажный стенд для демонтажа и монтажа бескамерных шин ГА и АБ с алюминиевыми и стальными ободьями.

| Модель: | HOFMANN Monty 3650 |
|---|---|
| Диаметр обода | 16-22,5” |
| Макс. диаметр колеса, мм | 1200 |
| Макс. ширина колеса, мм | 500 |
| Габаритные размеры (ВхШхГ), мм | 1100x1290x1370 |
| Мощность приводного двигателя, кВт | 0,75 |
| Мощность гидродвигателя, кВт | 0,75 |
| Электропитание | 400В, 3 ф., 50-60 Гц |
| Масса, кг | 330 |

HOFMANN

## Monty 3850 ШИНОМОНТАЖНЫЙ СТЕНД

Шиномонтажный стенд для монтажа и демонтажа шин ГА и АБ с монтажным ручьем и замковым кольцом.

| Модель: | HOFMANN Monty 3850 |
|---|---|
| Диаметр обода | 14- 26” |
| Макс. диаметр колеса, мм | 1500 |
| Макс. ширина колеса, мм | 700 |
| Габаритные размеры (ВхШхГ), мм | 1200x2200x1660 |
| Мощность приводного двигателя, кВт | 1,8 |
| Мощность гидродвигателя, кВт | 1,5 |
| Электропитание | 400В, 3 ф., 50-60 Гц |
| Масса, кг | 550 |

HOFMANN

## Monty 4400 ШИНОМОНТАЖНЫЙ СТЕНД

Шиномонтажный стенд для предприятий по обслуживаю шин; для монтажа и демонтажа шин ГА, АБ, сельскохозяйственных и строительно-дорожных машин.

| Модель: | HOFMANN Monty 4400 |
|---|---|
| Диапазон зажима | 14-44” |
| Диапазон зажима с удлинителями | 44-56” |
| Макс. ширина колеса, дюйм (мм) | 43” (1100) |
| Макс. диаметр колеса, дюйм (мм) | 90,5” (2300) |
| Отжимное усилие, кН | 33 |
| Частота вращения, об/мин | 4/8 |
| Мощность приводного двигателя, кВт | 1,5/2,2 |
| Мощность гидропривода, кВт | 1,5 |
| Макс. масса колеса, кг | 1500 |
| Габаритные размеры (ВхШхГ), мм | 1600x2980x2065 |
| Электропитание | 400В, 3 ф., 50-60 Гц |
| Масса, кг | 1035 |

HOFMANN

## Monty 5800B СТЕНД ШИНОМОНТАЖНЫЙ АВТОМАТИЧЕСКИЙ

Для колес грузовых автомобилей, автобусов, сельскохозяйственной и дорожно-строительной техники, вынесенный пульт управления, усиленное зажимное устройство, регулируемая скорость и два направления вращения зажимного устройства, полный гидравлический привод управления монтажным инструментом.

HOFMANN

| Модель: | HOFMANN Monty 5800B |
|---|---|
| Диапазон зажима | 4-58” |
| Макс. ширина колеса | до 59”/1500мм |
| Макс. диаметр колеса | до 95”/2500мм |
| Усилие отжима, кН | 38 |
| Макс. масса колеса, кг | до 2000 |
| Скорость вращения, об/мин | 4-8 |
| Электропитание | 3 ф, 50 Гц, 380 В |
| Габаритные размеры, ДхШхВ, мм | 2000x2100x2960 |
| Масса, кг | 1400 |

## Monty 5800BA СТЕНД ШИНОМОНТАЖНЫЙ АВТОМАТИЧЕСКИЙ

Для колес грузовых автомобилей, автобусов, сельскохозяйственной и дорожно-строительной техники, встроенный пульт управления, усиленное зажимное устройство, регулируемая скорость и два направления вращения зажимного устройства, полный гидравлический привод управления монтажным инструментом.

HOFMANN

| Модель: | HOFMANN Monty 5800BA |
|---|---|
| Диапазон зажима | 4-58” |
| Макс. ширина колеса | до 59”/1500мм |
| Макс. диаметр колеса | до 95”/2500мм |
| Усилие отжима, кН | 38 |
| Макс. масса колеса, кг | до 2000 |
| Скорость вращения, об/мин | 4-8 |
| Электропитание | 3 ф, 50 Гц, 380 В |
| Габаритные размеры, ДхШхВ, мм | 2000x2100x2960 |
| Масса, кг | 1400 |

## Monty 5800WL СТЕНД ШИНОМОНТАЖНЫЙ АВТОМАТИЧЕСКИЙ

Для колес грузовых автомобилей, автобусов, сельскохозяйственной и дорожно-строительной техники, дистанционный пульт управления, усиленное зажимное устройство, регулируемая скорость и два направления вращения зажимного устройства, полный гидравлический привод управления монтажным инструментом.

HOFMANN

| Модель: | HOFMANN Monty 5800WL |
|---|---|
| Диапазон зажима | 4-58” |
| Макс. ширина колеса | до 59”/1500мм |
| Макс. диаметр колеса | до 95”/2500мм |
| Усилие отжима | 38кН |
| Макс. масса колеса, кг | до 2000 |
| Скорость вращения, об/мин | 4-8 |
| Электропитание | 3 ф, 50 Гц, 380 В |
| Габаритные размеры, ДхШхВ, мм | 2000x2100x2960 |
| Масса, кг | 1400 |

# БАЛАНСИРОВОЧНЫЕ СТЕНДЫ ДЛЯ ЛЕГКОВЫХ АВТОМОБИЛЕЙ

## Geodyna 990mot БАЛАНСИРОВОЧНЫЙ СТЕНД

- Виртуальные плоскости измерений (техника VPM, патент)
- Автоматический ввод расстояния от колеса до станка (1D)
- Ввод ширины обода вращением колеса при нажатой клавише (патент)
- Обзорный ЖК дисплей
- Измерительный рычаг с зажимом для грузов (патент)
- Автоматическое торможение колеса после измерения
- Педальный стопорный тормоз
- Программа оптимизации плавности хода (патент)
- Защитный кожух колеса входит в комплект
- Зажимное устройство для колес мотоциклов входит в комплект
- 4 профиля оператора

| Модель: | HOFMANN Geodyna 990mot |
|---|---|
| Диаметр вала, мм | 14 |
| Частота вращения, об/мин | <100 |
| Ширина обода, дюйм | 1-20 |
| Диаметр обода, дюйм | 8-25 |
| Макс. ширина колеса, мм | 530 |
| Макс. диаметр колеса, мм | 950 |
| Габаритные размеры (ВхШхГ), мм | 970x580x970 |
| Электропитание | 200-240 В, 1 фаз.50/60 Гц |
| Масса, кг | 70 |

HOFMANN

## Geodyna 990 БАЛАНСИРОВОЧНЫЙ СТЕНД

- Стенд с приводным двигателем
- Виртуальные плоскости измерений (техника VPM, патент)
- Автоматический ввод расстояния от колеса до станка (1D)
- Ввод ширины обода вращением колеса при нажатой клавише (патент)
- Обзорный ЖК дисплей
- Измерительный рычаг с зажимом для грузов и системой позиционирования грузов (патент)
- Программа установки грузов за спицами
- Программа для PAX-колес
- Автоматическое торможение колеса после измерения
- Педальный стопорный тормоз
- Программа оптимизации плавности хода (патент)
- Частота вращения < 100 об/ мин, защитный кожух колеса не требуется
- Режим сокращения времени балансировки (QuickBAL)
- 4 профиля оператора

| Модель: | HOFMANN Geodyna 990 |
|---|---|
| Диаметр вала, мм | 40 |
| Частота вращения, об/мин | <100 |
| Ширина обода, дюйм | 1-20 |
| Диаметр обода, дюйм | 8-25 |
| Макс. ширина колеса, мм | 530 |
| Макс. диаметр колеса без защитного кожуха колеса, мм | 1117 |
| Макс. диаметр колеса с защитным кожухом (опция), мм | <950 |
| Макс. масса колеса, кг | 70 |
| Габаритные размеры (ВхШхГ), мм | 970x580x970 |
| Электропитание | 200-240 В, 1 фаз.50/60 Гц |
| Масса, кг | 70 |

HOFMANN

* кожух - опция

## Geodyna 4500-2/4500-2p БАЛАНСИРОВОЧНЫЙ СТЕНД

- Виртуальные плоскости измерений (техника VPM, патент)
- Автоматический ввод расстояния от колеса до станка и диаметра обода (3D)
- Ввод ширины обода вращением колеса при нажатой клавише (патент)
- Обзорный ЖК дисплей
- Программа установки грузов за спицами
- Программа для PAX-колес
- Автоматическое торможение колеса после измерения
- Педальный стопорный тормоз
- Программа оптимизации плавности хода (патент)
- Измерительный рычаг с зажимом для грузов и системой позиционирования грузов (патент)
- Удобная и обзорная крышка с ячейками для грузов
- 4 профиля оператора
- p-вариант с электромеханическим зажимным устройством power clamp

HOFMANN

| Модель: | HOFMANN Geodyna 4500-2/4500-2p |
|---|---|
| Диаметр вала, мм | 40 |
| Частота вращения, об/мин | 200 |
| Ширина обода, дюйм | 1-20 |
| Диаметр обода, дюйм | 8-25 |
| Макс. ширина колеса, мм | 530 |
| Макс. диаметр колеса , мм | 950 |
| Макс. масса колеса, кг | 70 |
| Габаритные размеры (ВхШхГ), мм | 1756x1130x1265 |
| Электропитание | 200-240 В, 1 фаз.50/60 Гц |
| Масса, кг | 130/135 |

## Geodyna 4900/4900p БАЛАНСИРОВОЧНЫЙ СТЕНД

- Виртуальные плоскости измерений (техника VPM, патент)
- Автоматический ввод расстояния от колеса до станка, диаметра и ширины обода (3D)
- 17” монитор ЖК
- Программа установки грузов за спицами
- Программа для PAX-колес
- Автоматический поворот колеса в обе плоскости балансировки (позиция на 12:00 часов)
- Программа оптимизации плавности хода (патент)
- Измерительный рычаг с зажимом для грузов и системой позиционирования грузов (патент)
- Совместимость с сетью ASA-Network
- Удобная программа управления оператором с экрана
- Справочные тексты (более 20 языков)
- p- вариант с электромеханическим зажимным устройством power clamp

HOFMANN

| Модель: | HOFMANN Geodyna 4900/4900p |
|---|---|
| Диаметр вала, мм | 40 |
| Частота вращения, об/мин | 200 |
| Ширина обода, дюйм | 1-20 |
| Диаметр обода, дюйм | 8-25 |
| Макс. ширина колеса, мм | 530 |
| Макс. диаметр колеса , мм | 950 |
| Макс. масса колеса, кг | 70 |
| Габаритные размеры (ВхШхГ), мм | 1765x1100x1020 |
| Электропитание | 200-240 В, 1 фаз.50/60 Гц |
| Масса, кг | 142/147 |

## Geodyna 6300-2/6300-2p БАЛАНСИРОВОЧНЫЙ СТЕНД

- Виртуальные плоскости измерений (техника VPM, патент)
- Автоматический ввод расстояния от колеса до станка, диаметра и ширины обода (3D)
- Обзорный ЖК дисплей
- Программа установки грузов за спицами
- Программа для PAX-колес
- Автоматический поворот колеса в обе плоскости балансировки (позиция на 12:00 часов)
- Программа оптимизации плавности хода (патент)
- Измерительное устройство geodata для ввода данных колеса и установки клеевых грузов с зажимом для грузов
- 9 профилей оператора
- АвтоСтопСистема для измерительного устройства geodata
- Освещение внутренней части обода
- Удобная крышка с ячейками для грузов
- Удобные ячейки для конусов и держатели зажимных устройств
- p-вариант с электромеханическим зажимным устройством power clamp
- Можно ставить вплотную к стене

| Модель: | HOFMANN Geodyna 6300-2/6300-2p |
|---|---|
| Диаметр вала, мм | 40 |
| Частота вращения, об/мин | 200 |
| Ширина обода, дюйм | 1-20 |
| Диаметр обода, дюйм | 8-25 |
| Макс. ширина колеса, мм | 530 |
| Макс. диаметр колеса , мм | 950 |
| Макс. масса колеса, кг | 70 |
| Габаритные размеры (ВхШхГ), мм | 1375x1365x910 |
| Электропитание | 200-240 В, 1 фаз.50/60 Гц |
| Масса, кг | 148/153 |

HOFMANN

## Geodyna 6800/6800p БАЛАНСИРОВОЧНЫЙ СТЕНД

- Виртуальные плоскости измерений (техника VPM, патент)
- Автоматический ввод расстояния от колеса до станка, диаметра и ширины обода (3D)
- 17” ЖК монитор
- Программа установки грузов за спицами
- Программа для PAX-колес
- Автоматический поворот колеса в обе плоскости балансировки (позиция на 12:00 часов)
- Программа оптимизации плавности хода (патент)
- Измерительное устройство geodata для ввода данных колеса и установки клеевых грузов с зажимом для грузов
- 9 профилей оператора
- АвтоСтопСистема для измерительного устройства geodata
- Совместимость с сетью ASA-Network
- Удобная программа управления оператором с экрана
- Удобная крышка с ячейками для грузов
- Удобные ячейки для конусов и держатели зажимных устройств
- Объемные справочные тексты (более 20 языков)
- p-вариант с электромеханическим зажимным устройством power clamp

| Модель: | HOFMANN Geodyna 6800/6800p |
|---|---|
| Диаметр вала, мм | 40 |
| Частота вращения, об/мин | 200 |
| Ширина обода, дюйм | 1-20 |
| Диаметр обода, дюйм | 8-25 |
| Макс. ширина колеса, мм | 530 |
| Макс. диаметр колеса , мм | 950 |
| Макс. масса колеса, кг | 70 |
| Габаритные размеры (ВхШхГ), мм | 1700x1365x910 |
| Электропитание | 200-240 В, 1 фаз.50/60 Гц |
| Масса, кг | 153/158 |

HOFMANN

## Geodyna 6900p БАЛАНСИРОВОЧНЫЙ СТЕНД

- Виртуальные плоскости измерений (техника VPM, патент)
- Бесконтактный ввод данных колеса
- Автоматический выбор положения грузиков
- Geodata - измерительное устройство для ввода данных колеса и установки клеевых грузиков
- АвтоСтопСистема (ASS)
- Автоматический поворот колеса в обе плоскости балансировки (позиция на 12-00 часов)
- HPS-установка грузиков за спицами
- 6 вариантов установки грузиков, из них 5 для ALU
- Программа для PAX- колес
- ЖК монитор с плоским экраном
- Электромеханическое зажимное устройство power clamp
- Устройство обмера обода снаружи с зажимом для клеевых грузиков
- Зеркало и освещение обода внутри
- Удобное управление оператором с экрана
- Совместимость с сетью ASA-Network
- Измерение  количества спиц
- Дополнительные сведения см. таблицу «Технические характеристики»

HOFMANN

| Модель: | HOFMANN Geodyna 6900p |
|---|---|
| Диаметр вала, мм | 40 |
| Частота вращения, об/мин | 200 |
| Ширина обода, дюйм | 3-20 |
| Диаметр обода, дюйм | 14-25 |
| Макс. ширина колеса, мм | 530 |
| Макс. диаметр колеса , мм | 950 |
| Макс. масса колеса, кг | 70 |
| Габаритные размеры (ВхШхГ), мм | 1700x1320x915 |
| Электропитание | 200-240 В, 1 фаз.50/60 Гц |
| Масса, кг | 160 |

## Geodyna Optima БАЛАНСИРОВОЧНЫЙ СТЕНД

- Виртуальные плоскости измерений (техника VPM, патент)
- Бесконтактный ввод данных колеса
- TFT-монитор с плоским экраном
- Совместимость с сетью ASA-Network
- Измеряет и корректирует дисбаланс. Измеряет биение колеса и обода. Лазерный указатель
- Диагностирует плавность хода и улучшает ее методом геометрической подгонки
- Измерительное устройство geodata для ввода данных колеса и установки клеевых грузов с зажимом для грузов• Программа установки грузов за спицами
- Указание глубины рисунка протектора
- Измерение профиля обода
- Электромеханическое зажимное устройство power clamp.

HOFMANN

| Модель: | HOFMANN Geodyna Optima |
|---|---|
| Диаметр вала, мм | 40 |
| Частота вращения, об/мин | 200 |
| Ширина обода, дюйм | 3-20 |
| Диаметр обода, дюйм | 8-30 |
| Макс. ширина колеса, мм | 530 |
| Макс. диаметр колеса , мм | 950 |
| Макс. масса колеса, кг | 70 |
| Макс. время цикла, с | 35 |
| Габаритные размеры (ВхШхГ), мм | 1740x1495x1030 |
| Электропитание | 200-240 В, 1 фаз.50/60 Гц |
| Масса, кг | 164 |

# ТЕХНИЧЕСКИЕ ХАРАКТЕРИСТИКИ

| Особенности конструкции | 990 | 4500-2/ 4500-2p | 4900/ 4900p | 6300-2/ 6300-2p | 6800/ 6800p | 6900p | optima |
|---|---|---|---|---|---|---|---|
| Виртуальные плоскости измерений VPM* | • | • | • | • | • | • | • |
| Автоматический ввод расстояния- 1D SAPE (Автоматический бесконтактный ввод расстояния[2]) | • | | | | | | |
| Ручной ввод диаметра обода | • | | | | | | |
| Ручной ввод ширины | • | • | | | | | |
| Автоматический ввод ширины- 3D SAPE (Автоматический бесконтактный ввод ширины[2]) | | • | • | • | • | •[2] | •[2] |
| Обзорный ЖК дисплей | • | • | | • | | | |
| Цветной ЖК монитор | | | • | | • | • | • |
| Измерительный рычаг с позиционированием грузиков* | • | • | • | | | | |
| Измерительное устройство geodata* | | | | • | • | • | • |
| Наружный измерительный рычаг | | • | • | • | • | | |
| АвтоСтопСистема ASS измерительного рычага | | | | • | • | • | • |
| HSP-установка грузиков за спицами | • | • | • | • | • | • | • |
| Программа для колес PAX | • | • | • | • | • | • | • |
| Автоматическое торможение после измерения | • | • | • | • | • | • | • |
| Автоматический поворот колеса («на 12:00 часов») | | | • | • | • | • | • |
| Педальный стопорный тормоз | • | • | • | • | • | • | • |
| Сохранение «профилей» пользователя | • | • | • | • | • | • | • |
| Электропривод с клиноременной передачей (n=const) | • | • | • | • | • | • | • |
| Оптимизация плавности хода- HOS* | • | • | • | • | • | • | • |
| Зеркало и осв. внутр. части обода | | | | • | • | • | • |
| Электромеханическое зажимное устройство power clamp* | | 4500-2p | 4900p | 6300p | 6800p | • | • |
| Совместимость с сетью ASA-Network (опция) | | | • | | • | • | • |
| Защитный кожух колеса | Опция | • | • | • | • | • | • |
| Автоматический выбор положения грузиков* | | | | | | • | • |
| Автоматический выбор плоскостей балансировки | | | | | | • | • |
| Точечный лазерный указатель* | | | | | | • | • |
| Программа геометрической подгонки* | | | | | | | • |
| Подключение принтера | | | | | | | • |

*патент или представлено к патентованию.

| Технические характеристики | 990 | 4500-2/ 4500-2p | 4900/ 4900p | 6300-2/ 6300-2p | 6800/ 6800p | 6900p | optima |
|---|---|---|---|---|---|---|---|
| Отверстие обода (Ø), мм | 43-116 | 43-116 | 43-116 | 43-116 | 43-116 | 43-116 | 43-116 |
| Диаметр вала, мм | 40 | 40 | 40 | 40 | 40 | 40 | 40 |
| Частота вращения, об/мин | <100 | 200 | 200 | 200 | 200 | 200 | 200 |
| Ширина обода, дюйм | 1-20 | 1-20 | 1-20 | 1-20 | 1-20 | 3-20 | 3-20 |
| Диаметр обода, дюйм | 8-25 | 8-25 | 8-25 | 8-25 | 8-25 | 14-25 автомат 8-30 ручн | 8-30 |
| Ширина колеса, макс., мм | 530 | 530 | 530 | 530 | 530 | 530 | 530 |
| Диаметр колеса, макс., мм | 1117* | 950 | 950 | 950 | 950 | 950 | 950 |
| Масса колеса, макс., кг | 70 | 70 | 70 | 70 | 70 | 70 | 70 |
| Габаритные размеры, мм (ВШГ) | 970 580 970 | 1765 1130 1265 | 1765 1100 1020 | 1375 1365 910 | 1700 1365 910 | 1700 1320 915 | 1740 1495 1030 |
| Масса стенда, кг | 70 | 130/135 | 142/147 | 148/153 | 153/158 | 160 | 164 |
| Электропитание, В | 200-240, 1-фаз./50/60 Гц | 200-240, 1-фаз./50/60 Гц | 200-240, 1-фаз./50/60 Гц | 200-240, 1-фаз./50/60 Гц | 200-240, 1-фаз./50/60 Гц | 200-240, 1-фаз./50/60 Гц | 200-240, 1-фаз./50/60 Гц |

* 900 мм с защитным кожухом колеса (опция)

## НОВЫЕ ИДЕИ ВО ВСЕМ ДО МЕЛОЧЕЙ – ОСОБЕННОСТЬ НОВАТОРСТВА HOFMANN

### Зажимное устройство power clamp

Колесо крепится на стенде электромеханическим зажимом (патент). Для центровки используется конус или сменный фланец (опция).
Преимущество – точное крепление колеса, основное условие точной балансировки.

### Измерительная «рука» geodata

Обеспечивает поиск выбранной оператором плоскости для клеевого груза и фиксацию его в нужном положении. Закрепленный в зажиме устройства груз точно устанавливается на выбранное место.

### Освещение чаши обода

При начале перемещения измерительного устройства geodata включается галогеновая лампа, освещающая внутреннюю часть обода. Оператор видит в зеркале положение клеевого груза.

### Техника измерений VPM

Все станки оснащены системой виртуальных плоскостей измерений (патент). Система обеспечивает большую точность балансировки и устойчива к внешним воздействиям.

### Оптимизация плавности хода

Эта функция позволяет компенсировать возможную ошибку формы обода определением положения тяжелого места шины перед тем, как выполняется обычная операция устранения дисбаланса.

# БАЛАНСИРОВОЧНЫЕ СТАНКИ ДЛЯ ЛЕГКОВЫХ КОЛЕС BEISSBARTH



## MT825 БАЛАНСИРОВОЧНЫЙ СТЕНД

- Электропривод
- Двухпозиционный светодиодный дисплей
- Ввод данных колеса в ручную
- 11 методов балансировки (9 для автомобильных и 2 для мотоциклетных колес)
- В комплекте: набор конусов (3 шт., 41 - 112 мм), клещи.

| Модель: | Beissbarth MT825 |
|---|---|
| Диаметр вала, мм | 40 |
| Частота вращения, об/мин | 167 |
| Ширина обода, дюйм | 2-16 |
| Диаметр обода, дюйм | 8-26 |
| Макс. диаметр колеса , мм | 820 |
| Макс. масса колеса, кг | 65 |
| Макс. время цикла, с | 3 |
| Электропитание | 220 В / 0,35 кВт |
| Масса, кг | 106 |

BEISSBARTH®
German Precision Engineering

## MT855ADT БАЛАНСИРОВОЧНЫЙ СТЕНД

- Электропривод
- 17" TFT цветной монитор
- Автоматический ввод данных колеса
- Easyfit® ALU DATA (специальная электронная линейка для установки клеящихся грузов с визуальными звуковым позиционированием)
- 16 методов балансировки (11 для автомобильных и 5 для мотоциклетных колес)
- Операционная система Windows CE
- В комплекте: набор конусов (3 шт., 41 - 112 мм), клещи.

BEISSBARTH®
German Precision Engineering

| Модель: | Beissbarth MT855ADT |
|---|---|
| Диаметр вала, мм | 40 |
| Частота вращения, об/мин | 167 |
| Ширина обода, дюйм | 1-20 |
| Диаметр обода, дюйм | 10-30 |
| Макс. диаметр колеса , мм | 1150 |
| Макс. масса колеса, кг | 65 |
| Макс. время цикла, с | 3 |
| Электропитание | 220 В / 0,7 кВт |
| Масса, кг | 208 |

# БАЛАНСИРОВОЧНЫЕ СТАНКИ ДЛЯ ГРУЗОВЫХ КОЛЕС HOFMANN

**Geodyna 980L**
**Geodyna 4800L**

## БАЛАНСИРОВОЧНЫЙ СТЕНД

- Автоматический ввод расстояния и диаметра обода (2D)
- Ввод ширины обода вращением колеса при нажатой клавише (патент)
- Постоянно действующий фрикционный тормоз с электронным управлением удерживает колесо в любом положении
- Виртуальные плоскости измерений (VPM, патент)
- Крышка с 27 ячейками для грузов, конусов для ЛА и универсальных клещей
- Частота вращения ниже 100 об/мин
- Автоматическое торможение колеса после измерения
- Автоматическая, статическая и динамическая балансировка за один измерительный цикл
- Центрирующее устройство, дистанционное кольцо и конусы для легких грузовых автомобилей 120 - 170 мм
- Измерительный рычаг для ввода данных колеса и позиционирования клеевых грузов
- Программа установки грузов за спицами

HOFMANN

**Дополнительные особенности 4800L :**
- 17” монитор
- Справочные тексты (> 20 языков)
- Совместимость с ASA-Network

| Модель: | HOFMANN 980L и 4800L |
|---|---|
| Центровочный конус (диапазон диаметров), мм | 120 - 174 (легкие ГА) |
| Диаметр главного вала, мм | 40 |
| Частота вращения, об/мин | 98 |
| Точность, г | 1 |
| Диапазон ширины обода, дюйм | 2-20 |
| Диапазон диаметров обода, дюйм | 8-30 |
| Макс. ширина колеса, мм | 650 |
| Макс. диаметр колеса, мм | 1300 |
| Макс. масса колеса, кг | 250 |
| Ввод расстояния | полуавтомат. («измерит. рука») |
| Ввод диаметра | полуавтомат. («измерит. рука») |
| Ввод ширины | ручной |
| Габариты ВхШхГ, с открытым кожухом, мм | 2005 x 1370 x 1455 |
| Электропитание, В | 230 В, 1ф/50/60 Гц |
| Масса, вкл. MZV, кг | 235/238 |

## Принадлежности

**30380** HOFMANN

3-х лучевая звезда
Для колес ГА и легких ГА; диаметр расположения болтовых отверстий 170 / 184,15 /205 /222,25 / 245 мм

**30380** HOFMANN

Предварительное центрирование колес легких ГА

Для ободьев 17,5” и 19,5” и Ø расположения болтовых отверстий 202 мм.
Используется вместе с 3-х лучевой звездой

## Необходимые принадлежности

**4028713**

Комплект «Стандарт»: 2 конуса 198-225 мм и 270-286,5 мм

**4028764** HOFMANN

Комплект Truck Professional: 4-х и 5-и лучевая звезда и 5 пальцев – точная центровка

**4028401**

Вспомогательный пневмоподъемник для колес автомобилей

# БАЛАНСИРОВОЧНЫЕ СТАНКИ ДЛЯ ФИНИШНОЙ БАЛАНСИРОВКИ КОЛЕС ТЕСО

## 616 СТЕНД ДЛЯ ФИНИШНОЙ БАЛАНСИРОВКИ

Для колес легковых и легких грузовых автомобилей, устранение остаточного дисбаланса колес приводных и неприводных осей непосредственно на автомобиле, в т.ч. с полным приводом, ABS и ASR системой, микропроцессорная технология, цифровая и светодиодная индикация, специальный метод измерений, точная балансировка проблемных колес до 1г. Для работы необходима как минимум одна измерительная опора с нагрузкой 700кг (опция).

| Модель: | TECO 616 |
|---|---|
| Габаритные размеры, ВхШхГ, мм | 510x480x1000 |
| Мощность привода, кВт | 3,7/4,7 |
| Электропитание, В | 3ф, 50Гц, 380В |
| Масса, кг | 114 |

## PA 7 ОПОРА

Дополнительная измерительная опора для легковых автомобилей и малых грузовиков под колесо, максимальная нагрузка 700 кг, вес 23 кг.

## PT 35 ОПОРА

Дополнительная измерительная опора для грузовых автомобилей и автобусов под колесо, максимальная нагрузка 3500 кг, вес 37 кг.

# АКСЕССУАРЫ ДЛЯ БАЛАНСИРОВОЧНЫХ СТАНКОВ

| Изображение | Артикул | Описание |
|---|---|---|
| | C4007580 | Линейка для измерения ширины обода колес легковых а/м (входит в стандартную комплектацию) |
| | C6452 | Клещи балансировочные универсальные |
| | C4025573 | Пластиковая лопатка для удаления клеевых грузиков (входит в стандартную комплектацию всех станков) |
| | 24936 | Специальный конус для колес малых грузовых втомобилей (в т.ч. Газель), используется с дистанционным кольцом C24937. Размер: 112-168 мм |
| | 25790 | Специальный конус для колес малых грузовых автомобилей используется с дистанционным кольцом C24937. Размер: 195-214мм |
| | C24937 | Дистанционное кольцо для специальных конусов, C25790, C24936 |
| | C25314 | Пластиковая прижимная чашка Ø200 мм для легкосплавных дисков |
| | C4029201 | Универсальный комплект адаптеров для всех типов колес, включает:<br>• настенный планшет,<br>• фланцевые адаптеры FP 3/6-40 (3xØ98/112/114.3/115/127.5 – 4xØ165.1 – 6xØ135/139.7мм.) и FP 5.4-40 (5xØ100/112/114.3/120/127/130/139.7/150/165.1 мм) с болтами 80 мм,<br>• бесступенчатый зажимной адаптер SCA Ø95-215мм,<br>• центровочные кольца Ø58, 60, 65мм,<br>• конус Ø40мм для колес легких грузовых а/м,<br>• проставка для конуса Ø40мм. |
| | C4025313 | Для колес без центрального отверстия.<br>Универсальный зажимной адаптер SCA для ободьев с 3, 4, 5 отверстиями расположенными на Ø95-215мм с бесступенчатой регулировкой, на все стенды Geodyna. |

# АВТОМАТИЧЕСКИЕ МОЙКИ КОЛЕС



## МК-1 МОЙКА КОЛЕС

Мойка колес гранулами; рабочий процесс происходит по замкнутому циклу с помощью воды и гранулята, подключение к водопроводу не требуется, корпус из нержавеющей стали, двойная шумоизоляция.

| Модель: | МК-1 |
|---|---|
| Диапазон колеса, мм | 520–800 |
| Ширина колеса, мм | 135–300 |
| Продолжительность цикла мойки, с | 30/60/90 |
| Продолжительность цикла сушки, с | 30 |
| Габаритные размеры, ВхШхГ, мм | 1440x770x1200 |
| Электрическая мощность, кВт | 4,1 |
| Электропитание, В | 380 |
| Масса установки сухая, кг | 130 |
| Масса установки с водой, кг | 220 |

## KART Wulkan 200 АВТОМАТИЧЕСКАЯ МОЙКА КОЛЕС

Мойка колес гранулами; рабочий процесс происходит по замкнутому циклу с помощью воды и гранулята, подключение к водопроводу не требуется, корпус из нержавеющей стали, двойная шумоизоляция.

| Модель: | KART Wulkan 200 |
|---|---|
| Ширина колес, мм | до 305 |
| Диаметр колес, мм | 560-800 |
| Емкость бака, л | 150 |
| Масса гранулянта, кг | 17,5 |
| Рабочее давление пневмосети, bar | 7-10 |
| Электропитание, В | 380В |
| Потребляемая мощность, кВт | 5,87 |
| Производительность насоса, л/мин | 600 |
| Время мойки, с | 20/40/60 |
| Габаритные размеры, ВхШхГ, мм | 1400x900x1000 |
| Масса, кг | 250 |

**Wulkan 300/300 H**

# АВТОМАТИЧЕСКАЯ МОЙКА КОЛЕС ГРАНУЛАМИ

Мойка колес гранулами, аналог Wulkan 200, оснащена резервуаром для воды большей емкости и отстойником специальной конструкции, что позволяет мыть в 2.5 раза больше колес до замены воды, а так же упрощается процесс очистки самой мойки.

| Модель: | KART Wulkan 300/ 300H* |
|---|---|
| Ширина колес, мм | 135-305 |
| Диаметр колес, мм | 560-800 |
| Емкость бака, л | 300 |
| Масса гранулянта, кг | 20 |
| Рабочее давление пневмосети, bar | 7-10 |
| Электропитание, В | 380 |
| Потребляемая мощность, кВт | 6/10 |
| Производительность насоса, л/мин | 600 |
| Время мойки, с | 20/40/60 |
| Время нагрева до 50°С, мин (для 300Н) | 60-120 |
| Габаритные размеры, ВхШхГ, мм | 1460x1200x1000 |
| Масса, кг | 270 |

**Wulkan 360 P/ 360 HP**

# АВТОМАТИЧЕСКАЯ МОЙКА КОЛЕС ГРАНУЛАМИ

Мойка колес гранулами, с увеличенным проемом для широких колес до 360мм, рабочий процесс происходит по замкнутому циклу с помощью воды и гранулята, подключение к водопроводу не требуется, корпус из нержавеющей стали, двойная шумоизоляция, резервуар для воды большей емкости, отстойник специальной конструкции.

| Модель: | KART Wulkan 360 P/360 HP* |
|---|---|
| Ширина колес, мм | 135-360 |
| Диаметр колес, мм | 260-800 |
| Емкость бака, л | 300 |
| Масса гранулянта, кг | 25 |
| Рабочее давление пневмосети, bar | 7-10 |
| Питание, В | 380 |
| Потребляемая мощность, кВт | 6/10 |
| Производительность насоса, л/мин | 600 |
| Давление воды, bar | 4 |
| Время мойки, с | 20/40/60 |
| Габаритные размеры, ВхШхГ, мм | 1460x1200x1100 |
| Время нагрева до 50°С, мин (для 360 HP) | 60-120 |
| Масса, кг | 290 |

## Wulkan 500/500H АВТОМАТИЧЕСКАЯ МОЙКА КОЛЕС ГРАНУЛАМИ

Мойка колес гранулами, рабочий процесс происходит по замкнутому циклу с помощью воды и гранулята без применения химических добавок, подключение к водопроводу не требуется, корпус из нержавеющей стали, двойная шумоизоляция, загрузка и выгрузка колеса из моечного отсека значительно облегчается за счёт применения пневматического подъёмника входящего в стандартную комплектацию. В зависимости от степени загрязнения цикл мойки занимает 40, 80 или 120 секунд (по выбору оператора), затем автоматически включается операция сушки, длящаяся 30 с.

| Модель: | KART Wulkan 500/500H* |
|---|---|
| Ширина колес, мм | до 450 |
| Диаметр колес, мм | до 1200 |
| Емкость бака, л | 150 |
| Питание, В | 380-400 |
| Мощность, кВт | 6,5/10 |
| Время мойки, с | 60/120/240 |
| Уровень шума, дБ | 77-79,2 |
| Габаритные размеры, ВхШхГ, мм | 2160x1300x1620 |
| Пневмосеть, атм | 10 |
| Время нагрева до 50°С, мин (для 500 Н) | 120-180 |
| Масса, кг | 630 |

* Оснащена подогревом воды.

## W350 МОЙКА КОЛЕС

Мойка колес гранулами, зафиксированное водоподающее сопло, неподвижный колесный кронштейн.

| Модель: | Drester W350 |
|---|---|
| Ширина колес, мм | 135-280 |
| Диаметр колес, мм | 560-800 |
| Высота загрузки, мм | 560 |
| Объем воды, л | 300 |
| Приводной двигатель, кВт | 0,15 |
| Двигатель насоса, кВт | 5,5 |
| Сжатый воздух, bar | 8-12 |
| Электропитание, В | 380 |
| Потребляемая мощность, кВт | 5,87 |
| Производительность насоса, л/мин | 500 |
| Время обработки, с | 30/60/90/120 |
| Габаритные размеры, ВхШхГ, мм | 1433x933x1213 |
| Масса, кг | 248 |

W550

## МОЙКА КОЛЕС

Мойка колес гранулами, динамическое водоподающее сопло, с подвижным колесным кронштейном.

| Модель: | Drester W550 |
|---|---|
| Ширина колес, мм | 135-280 |
| Диаметр колес, мм | 560-800 |
| Высота загрузки, мм | 560 |
| Объем воды, л | 300 |
| Приводной двигатель, кВт | 0,15 |
| Двигатель насоса, кВт | 5,5 |
| Сжатый воздух, bar | 8-12 |
| Электропитание, В | 380 |
| Потребляемая мощность, кВт | 5,87 |
| Производительность насоса, л/мин | 500 |
| Габаритные размеры, ВхШхГ, мм | 1433x933x1213 |
| Время обработки, с | 30/60/90/120 |
| Масса, кг | 256 |

W750

## АВТОМАТИЧЕСКАЯ МОЙКА КОЛЕС

Автоматическая мойка колес гранулами в замкнутом цикле с саморегулирующимся суппортом под конкретную ширину колеса, передвижной системой форсунок, автоматической загрузкой и выгрузкой колёс моечный отсек, тележка для транспортировки двух колёс.

| Модель: | Drester W750 |
|---|---|
| Ширина колес, мм | 135-350 |
| Диаметр колес, мм | 540-800 |
| Вес колеса, кг | 45 |
| Масса гранулянта, кг | 25 |
| Емкость бака, л | 300 |
| Электропитание, В | 380-400В, 3ф |
| Потребляемая мощность, кВт | 5,5 |
| Габаритные размеры, ВхШхГ, мм | 1570x1020x1550-2360 |
| Время мойки, с | 30/60/90/120 |
| Масса аппарата/тележки, кг | 350/56 |

# ГЕНЕРАТОРЫ АЗОТА NITRO RIDE (АНГЛИЯ)

## NR 200 КОЛОНКА ДЛЯ НАПОЛНЕНИЯ ШИН АЗОТОМ

Колонка для наполнения шин азотом, встроенный вакууматор, воздушный фильтр, указатели давления в шине и ресивере. Область применения: накачка шин легковых а/м.

| Модель: | NR 200 |
|---|---|
| Объем ресивера, л | 42 |
| Производительность, л/час | 1080 |
| Чистота выработки азота, % | 95-99,5 |
| Давление на входе, кг/см$^2$ | 12 |
| Габаритные размеры, ВхШхГ, мм | 1220x420x300 |
| Масса, кг | 56 |

## NR 250P КОЛОНКА ДЛЯ НАПОЛНЕНИЯ ШИН АЗОТОМ

Колонка для наполнения шин азотом, встроенный вакууматор, воздушный фильтр, указатели давления в шине и ресивере. Область применения: накачка шин легковых и легких грузовых а/м, внедорожников.

| Модель: | NR 250P |
|---|---|
| Объем ресивера | 84 |
| Производительность, л/час | 4320 |
| Чистота выработки азота, % | 95-99,5 |
| Давление на входе, кг/см$^2$ | 12 |
| Давление на выходе, кг/см$^2$ | 12 |
| Габаритные размеры, ВхШхГ, мм | 1220x520x300 |
| Масса, кг | 80 |

## NR 250AF КОЛОНКА ДЛЯ НАПОЛНЕНИЯ ШИН АЗОТОМ

С автоматической накачкой колес (встроенный Autofill), вакууматор, воздушный фильтр, указатели давления в шине и ресивере. Рекомендуется для накачки шин азотом легковых, легких грузовых автомобилей и внедорожников.

| Модель: | NR 250AF |
|---|---|
| Объем ресивера, л | 84 |
| Производительность, л/час | 4320 |

## NR 500 КОЛОНКА ДЛЯ НАПОЛНЕНИЯ ШИН ГРУЗОВЫХ АВТОМОБИЛЕЙ И АВТОБУСОВ АЗОТОМ

Воздушный фильтр, указатели давления в шине и ресивере. Область применения: накачка шин грузовых а/м и автобусов.

| Модель: | NR 500 |
|---|---|
| Объем ресивера, л | 84 |
| Производительность, л/час | 12000 |
| Чистота выработки азота, % | 95-99.5 |
| Давление на входе, кг/см$^2$ | 14 |
| Давление на выходе, кг/см$^2$ | 12 |
| Габаритные размеры, ВхШхГ, мм | 1320x650x360 |
| Масса, кг | 98 |

# АКСЕССУАРЫ ДЛЯ ГЕНЕРАТОРОВ АЗОТА

## GAS METER

**Прибор для контроля чистоты выработки азота.**
- Давление на входе - 1,5 Бар
- Электропитание - 220 В, 50-60 Гц
- Область применения: определение чистоты азота, производимого азотными генераторами, контроль состояния воздушных фильтров и работоспособности установок.

## AUTO FILL

**Устройство для автоматической накачки шин.**
- Микропроцессорное управление
- 8-разрядный ЖК-дисплей
- Температурный режим - 10/+50”С
- Индикация Psi/Bar
- Рабочее давление 5/0,3-170/12 Psi/Bar
- Электропитание 220 В, 50-60Гц
- Габаритные размеры: 200x120x220 мм
- Масса 3,8 кг

## VACUUM GENERATOR

**Прибор для вакуумирования автомобильной шины.**
- Для последующего наполнения шины азотом
- Витой шланг с наконечником
- Указатель разряжения в шине
- Рабочее давление 12 кг/см$^2$

# СТЕНДЫ ДЛЯ РЕМОНТА КОЛЕСНЫХ ДИСКОВ СибЕК

## Фаворит СТЕНД ДЛЯ ПРАВКИ ДИСКОВ АВТОМОБИЛЬНЫХ КОЛЕС

Для правки легкосплавных литых и кованых дисков автомобильных колес, универсальная планшайба для крепления диска, две упорные скобы с фиксаторами, встроенный шкаф для хранения оснастки и инструмента, указатель биения на подвижной штанге, степень защиты оболочки IPX0, класс защиты от поражения электротоком “ I “, в комплекте: центрующие шайбы, рихтующие насадки, сменные штоки разной длины для исправления всех типов повреждений диска.

| Модель: | ФАВОРИТ |
|---|---|
| Диаметр диска | 10”-22” |
| Рабочий ход штока гидроцилиндра, мм | не менее 30 |
| Рабочее давление гидросистемы, кг/см2 | 50-55 |
| Усилие гидроцилиндра, кг | 2000-5300 |
| Расчетная производительность, колес/час | 4 |
| Габаритные размеры, ВхШхГ, мм | 1315x630x1180 |
| Питание, В | 220/380 |
| Потребляемая мощность, кВт | 1.5/0.75 |
| Время обработки, с | 30/60/90/120 |
| Масса, кг | 220 |

# Стенды “сход-развал”


Инфракрасные датчики технология CCD Hofmann 42

Новая двухкамерная технология PRISM Hofmann 43

Технология 3D Hofmann 45

Комплект поставки и технические характеристики 50

# ИНФРАКРАСНЫЕ ДАТЧИКИ ТЕХНОЛОГИЯ CCD HOFMANN

## Geoliner 480/480kit СТЕНД "СХОД-РАЗВАЛ"

HOFMANN

- Техника CCD, 8 датчиков, программа измерений под Windows®
- Geo Pro – 32-битовое программное обеспечение
- Мультизадачная система обеспечивает одновременную индикацию окон нескольких программ
- Подключение периферийных приборов (например, угломеров ROMESS)
- Вспомогательные программы для регулировки поперечной тяги и подмоторной рамы
- Банк индивидуальных данных клиентов
- Объемный банк данных автомобилей (14 региональных баз данных) с вспомогательными регулировочными рисунками
- Постоянное самотестирование и сообщения об ошибках
- Объем памяти для прямого ввода данных автомобилей
- Цветной протокол результатов измерений ф. А4
- Измерение можно продолжить после прерывания луча
- Ввод и сохранение индивидуальных программ
- Измерение колеи и базы
- Смещение и схождение колес, разность углов поворота на одном экране
- Четкая цветная графика (24 бит)
- Для упрощения регулировочных работ продольный наклон, развал, схождение на одном цветном экране.

### Помощь при регулировках

Графическая анимация мест регулировки, рекомендации по регулировкам, запчастям, специнструменту с учетом особенностей модели автомобиля.

### Банк данных клиентов

Простота поиска автомобилей и (или) результатов измерений, например, по марке, номеру автомобиля или шасси (функция поиска в формате MS Access®).

| Комплект поставки | 480 | 480kit |
|---|---|---|
| Измерительная техника CCD с 8-ю датчиками | • | • |
| Колесный адаптер, стандартный, 3-х точечный, 10–22” | • | • |
| Подвижная стойка | • | • |
| Монитор | 17" | |
| Клавиатура | • | |
| Мышь | • | |
| Цветной принтер | • | |
| PC Standard, звуковая и сетевая карты, CD-ROM | • | |
| Операционная система | Windows® | Windows® |
| Программа измерений Geo Pro | Standard | Standard |
| ИК пульт дистанционного управления | • | • |
| Стопоры руля и тормозной педали | • | • |

### Технология измерений с 8-ю датчиками

Измерительный блок CCD с 8-ю датчиками установлен в прочном корпусе. Передача информации осуществляется кабелями или радиосвязью (R-версия). Схождение, развал, продольный и поперечный наклоны, разность углов поворота определяются за один цикл и выводятся на экран вместе с нормативами для сравнения.

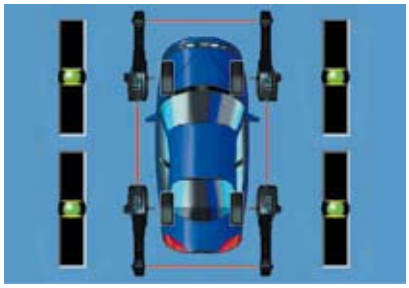

# НОВАЯ ДВУХКАМЕРНАЯ ТЕХНОЛОГИЯ PRISM HOFMANN

## Geoliner 550 prism СТЕНД "СХОД-РАЗВАЛ"

Для выполнения измерений прибор Hofmann Geoliner 550 prism использует мишени на передних колесах и портативные устройства POD (ПОД) на задних колесах (POD - Portable Device; ПОД – Портативный Датчик).

При двухкамерной технологии оптическая связь на передней оси не может быть прервана, в связи с чем не требуется наличие спойлерных адаптеров. Прибор обеспечивает измерение максимального угла поворота колес без электронных поворотных площадок, что экономит затраты на приобретение и последующие расходы. И еще одно преимущество: на передних колесах отсутствуют какие-либо электронные компоненты, что дополнительно экономит затраты на обслуживание.

Современная техника измерений прибора geoliner 550 prism обеспечивает быстрое выполнение операции компенсации биения.

ПОДы, колесные зажимы и мишени исключительно легкие (изготовлены из магния), что делает их удобными в работе.

Используемая технология передачи данных Bluetooth не нуждается в кабелях, что существенно снижает затраты на обслуживание. Высокая надежность передачи данных обеспечивает постоянную точность результатов измерений.

Для прибора Geoliner 550 prism характерна исключительная гибкость: дополнительная площадь для измерений не требуется, прибор может использоваться на различных рабочих местах.

Благодаря специальной технике измерений, прибор применим и для автомобилей с длинной колесной базой, так что от модели Smart до микроавтобусов достаточно иметь один прибор.

Ясное и понятное меню исключает ошибки при вводе информации и помогает оператору быстро и просто выполнить программу измерений.

Нормативные данные для автомобилей получены непосредственно от изготовителей, и потому они всегда актуальные, полные и точные. Банк данных содержит информацию для более, чем 25.000 моделей за последние 25 лет, и поддерживает измерения даже для редко встречающихся автомобилей.

## Свойства прибора

| |
|---|
| **Общие характеристики** |
| Операционная система Windows XP, Vista |
| Банки данных автомобилей за последние 25 лет и более |
| Возможность ввода данных оператором для специфических автомобилей |
| Региональные банки данных автомобилей |
| Система диагностики состояния подвески |
| Хранение и повторное представление юстировочных и регулировочных данных |
| **Удобство управления** |
| Справочные тексты в программе |
| Трехмерные анимационные иллюстрации |
| Указания по выполнению регулировок, использованию инструмента и принадлежностей |
| Современный банк данных клиентов |
| Хранение и повторное представление банка данных клиентов |
| Различные форматы распечатки |
| Различные единицы измерений |
| **Измеряемые параметры** |
| Продольный и поперечный наклоны на поворотных площадках |
| Поперечный наклон в поднятом состоянии |
| Разность углов поворота |
| Параметры с учетом высоты положения кузова |
| Контроль положения рамы легких грузовых автомобилей |
| **Регулировки** |
| Продольный наклон, развал + схождение («живые данные») на поворотных площадках |
| Продольный наклон, развал + схождение («живые данные») в поднятом состоянии |
| Развал + схождение на поворотных площадках (продольный наклон «заморожен») |
| Развал + схождение в поднятом состоянии (продольный наклон «заморожен») |
| Регулировка поперечных рычагов |
| Регулировка задних колес прокладками |
| **Стандартные принадлежности** |
| Универсальные колесные зажимы 12“ – 24“ |
| Фиксатор руля |
| Фиксатор тормозной педали |
| **Опции** |
| +4“ расширитель диапазона зажима для универсальных колесных зажимов – C30926 |
| **Технические характеристики** |
| Размеры ободьев 12“ – 24“ |
| Диаметр шин до 37“ |
| Колея 48“ – 96“ |
| База 70“ – 180“ |
| **Электропитание** |
| 230 В, 1ф, 50 / 60 Гц, 6 А / 3 А |

# ТЕХНОЛОГИЯ 3D HOFMANN

## Geoliner 670/680 СТЕНД "СХОД-РАЗВАЛ"

**Geoliner 670/680 tall supports***

**Geoliner 670/680 lift****

**Для использования компьютерного стенда с постоянной высотой.**

• Операционная система Windows XP, Vista
• 32-битовая программа с расширением и оптимальными удобствами для пользователя
• Совместимость с сетью ASA-Network
• Измерения без вывешивания автомобиля
• Бескабельная связь между отражателями и камерами
• Короткое время подготовки
• Больше измерений всего за 4 рабочих шага
• Никаких электронных датчиков на автомобиле
• Понятные пиктограммы управляют оператором, более 25 языков
• Компенсация биения обода не требуется
• Измерение схождения и развала при перекатывании автомоболя вперед-назад всего на 20 см
• Измерение продольного и поперечного наклонов, разности и максимальных углов поворотов за один цикл
• Разность и максимальные углы поворотов до $60^0$
• Постоянная память для прямого ввода данных
• Банк данных клиентов
• Банк данных автомобилей и анимационные рисунки
• Индивидуальные программы оператора
• Одновременная индикация на мониторе оси тяги, разности углов поворота, поперечного и продольного наклонов, развала и схождения
• Сравнение нормативных и фактических показаний

* Стандартное исполнение стенда с низкими или высокими опорами

** Вариант с лифтом

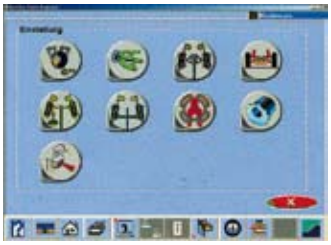

## Высокое качество измерений

Приборы 3D выполняют измерения в трехмерном пространстве, причем горизонтальная плоскость не является базовой для измерений, так что требования к горизонтальности установки подъемника гораздо ниже, чем для обычных приборов. Программа автоматически выдает сообщения о неисправных компонентах или об ошибках оператора. Программа предлагает специалисту широкие возможности, например, определение плеча обкатки, плеча стабилизации, что является предпосылкой точной диагностики автомобиля после аварии или для целей тюнинга.

## Точность измерений

Камеры с высоким разрешением имеют широкий угол зрения. Все технические характеристики получены непосредственно от производителей автомобилей, что обеспечивает их полноту и достоверность.

## Экономия времени

Применение прибора 3D существенно экономит время по сравнению с обычными приборами. После установки 4-х мишеней на колесах требуются буквально секунды для получения полного результата измерений. Таким образом, можно выполнить большее количество измерений за рабочий день, и ваши инвестиции окупаются быстрее. Имеется простая возможность составления собственных программ измерений и включения их в список в качестве предпочтительных программ.

## Программное обеспечение с высоким комфортом

В процессе 3D измерений камеры определяют положение мишеней в трехмерном пространстве. На основе этих данных специальная программа Pro32 точно определяет величины углов установки колес. Этой весьма обширной программой очень легко управлять: для работы с прибором 3D достаточно лишь краткого обучения. Программа исключает ошибки оператора, выдавая сообщения при неправильных действиях.

## Контроль рамы (FrameCheck®)

Автоматическое измерение размеров автомобиля упрощает анализ его общего состояния (например, измерения рамы по диагоналям).

## 3D-экран всех измерений

Все результаты измерений представлены в обзорной трехмерной графике, что обеспечивает легкость восприятия диагноза.

## 3D–анимационные рисунки

Программа помощи показывает специфику регулировок данной модели, дает информацию по запчастям и специальному инструменту.

## Информация от производителей

Технические данные и информация от производителей поддерживают измерения даже редко встречаемых моделей. Банки данных содержат более 25.000 моделей автомобилей за последние 25 лет.

Управление прибором отличается исключительной простотой. Программа автоматически выполняет последовательность операций, ручные вводы сведены к минимуму, что исключает ошибки оператора. Не нужно выполнять операцию компенсации биения обода. Вместо этого выполняется операция позиционирования – автомобиль просто прокатывают назад-вперед.

Этот процесс подходит и для автомобилей, колеса которых при контроле не должны вывешиваться. Исключительно короткий путь прокатывания повышает гибкость рабочего места и сокращает затраты на рабочую площадь. Развал, продольный наклон оси поворота, схождение и другие параметры постоянно измеряются и выдаются на экран, так что оператору не нужно выполнять измерения повторно.

Можно выполнять измерения и при снятых колесах, что помогает при работе с труднодоступными регулировочными элементами. Нормативные данные, используемые в программе, получены непосредственно от производителей автомобилей, что обеспечивает их полноту, актуальность и точность. Профессиональное программное обеспечение содержит программу самодиагностики. Отдельные результаты измерений привязаны к выполненным проверкам и легко определяются. Управляющая программа предупреждает нежелательный доступ к результатам измерений. Измерительный прибор оснащен дружественным пультом управления и 19” монитором с плоским экраном. Приборы 3D совместимы с сетью ASA Network.

### Программа EZ Toe®

Программа позволяет выполнять регулировки при полностью повернутых колесах. Отпадает неудобство регулировочных работ под колесными крыльями.

### Колесные зажимы

Удобны, благодаря быстроте регулировки. Обеспечены коррозионной защитой (твердое хромирование), диапазон зажима 11” - 22” (до 26”с удлинителями). Разработаны для европейского рынка и обеспечивают зажим самых малых и больших ободьев.

### Сменные пальцы

Благодаря удобным сменным пальцам колесные зажимы можно использовать и для алюминиевых и для стальных колес. Пластиковые колесные колпаки при измерениях не требуется снимать с колес, что экономит время и предохраняет колпаки и ободья от повреждений.

| Обзор технических характеристик | с низкими опорами | с высокими опорами | с лифтом |
|---|---|---|---|
| 2 низкие опоры 1 м | • | | |
| 2 высокие опоры 1,80 м | | • | |
| Подъемное устройство (лифт) | | | • |
| PC, программа Geo Pro 32 Bit, банк данных, ЖМД, привод для DVD и дискет | • | • | • |
| 19" монитор | • | • | • |
| Соединительный кабель от подвижной стойки к PC | • | • | • |
| Инфракрасный пульт дистанционного управления | • | • | • |
| Динамик-громкоговоритель | • | • | • |
| Колесные адаптеры 10"-22" с отражателями, передние (1 левый и 1 правый) | • | • | • |
| Колесные адаптеры 10"-22" с отражателями, задние (1 левый и 1 правый) | • | • | • |
| Противооткатное устройство безопасности | • | • | • |
| Траверса-держатель с левой и правой камерами | • | • | • |
| Соединительный кабель от платы HUB к подвижной стойке | • | • | • |
| Цветной принтер ф. А4 с сетевым и иформационным кабелями | • | • | • |
| Фиксатор рулевого колеса | • | • | • |
| Фиксатор тормозной педали | • | • | • |
| Выравнивающие вкладыши для поворотных площадок | 2 | 2 | 2 |
| Сетевой кабель питания прибора | • | • | • |
| Руководство по эксплуатации и альбом запасных частей | • | • | • |
| Подвижная стойка с полками для принадлежностей | • | • | • |
| Операционная система Windows®, мышь, коврик | • | • | • |
| Клавиатура | • | • | • |
| Расширенная база данных | • | • | • |

| Технические характеристики | |
|---|---|
| Электропитание, В | 200-240 |
| Частота сети, Гц | 50/60 |
| Грузоподъемность поворотных площадок, кг | по 1000 |
| Диапазон адаптера | 10"-22"* |
| Дискретность показаний, град.<br>или град.<br>или дюйм | 1/100<br>1/60<br>1/64 |

*опция до 26” с адаптером

# Geoliner 780 СТЕНД "СХОД-РАЗВАЛ"

HOFMANN

Свободный сквозной проезд автомобиля
Три видеокамеры IVS с самокалибровкой

- Операционная система Windows®
- Автоматическая установка видеокамер по высоте
- 32-битовая программа с расширением и оптимальными удобствами для пользователя
- Совместимость с сетью управления asanetwork
- Измерения без вывешивания автомобиля
- Бескабельная связь между отражателями и камерами
- Короткое время подготовки
- Больше измерений всего за 4 рабочих шага
- Никаких электронных датчиков на автомобиле
- Компенсация биения обода не требуется
- Измерение схождения и развала при перекатывании автомобиля вперед-назад всего на 20 см
- Измерение продольного и поперечного наклонов, разности и максимальных углов поворотов за один цикл
- Разность и максимальные углы поворотов до 60°
- Постоянная память для прямого ввода данных
- Банк данных клиентов
- Банки данных автомобилей по регионам мира и анимационные рисунки
- Индивидуальные программы оператора
- Одновременная индикация на мониторе оси тяги, разности углов поворота, поперечного и продольного наклонов, развала и схождения
- Сравнение нормативных и фактических показаний
- После регулировки продольного наклона шкворня контроль измерения не требуется
- Диагностика стенда в сети
- Автоматический контроль юстировки
- Программа измерения 4-х управляемых колес
- Программа установки прокладок SHIM
- Автоматический контроль отражателей
- Мультизадачная система обеспечивает одновременную индикацию окон нескольких программ
- Подключение периферийных приборов, например, электронных угломеров для измерения легковых автомобилей MB нового поколения
- Объемные региональные банки данных автомобилей с регулировочными рисунками (более 5000)
- Постоянное самотестирование и сообщения об ошибках
- После ввода в эксплуатацию юстировка не требуется
- Углубленная диагностика подвески автомобиля
- Прочные пассивные отражатели
- Надежная в эксплуатации электроника
- Все необходимые измеренные величины постоянно представляются на экране в графическом виде
- Точное нивелирование места измерения не требуется
- Программы регулировки переднеприводных л/а
- Протокол результатов измерений (принтер А4)
- Четкая графика (6500 цветов)

## Только у geoliner 780 3D³ отсутствует жесткая связь между измерительными камерами!

Пока поперечная балка с камерами была обязательной частью стенда, проблема т.н. сквозного проезда, как на линиях испытаний или сборочных конвейерах, оставалась нерешенной. Три самосинхронизированные камеры решили эту проблему. Отсутствие балки и лифта, перемещающего камеры, открывает перед geoliner 780 3D³ новые области использования.
Две профильные алюминиевые стойки (левая и правая) крепятся к полу и создают систему, в которой три камеры автоматически перемещаются. Две камеры сканируют мишени на колесах автомобиля, в то время, как третья камера, установленная на левой камере, сканирует мишень, установленную на правой камере (виртуальная траверса), и корректирует любые отклонения камер по высоте. Когда автомобиль (на подъемнике) поднимается или опускается, камеры следуют за ним, так что в любой момент и в любом положении подъемника на экране всегда представлены «живые» значения измеряемых параметров.

### Программа Rolling Radius. Радиус качения

Автоматическое и одновременное измерение радиусов качения 4-х колес легкового автомобиля с графическим представлением разности показаний.

### OEM Ride height measuring. Измерение положения кузова

Представлены параметры положения кузова, которые изготовитель требует учитывать при измерениях.

### Программа Frame Check. Рама автомобиля

Трехмерное пространственное изображение ходовой части, линейные величины колеи, базы и расстояний по диагонали.

### Программное обеспечение Geo Pro Windows® Software™. Главное меню

Четкие пиктограммы ведут оператора быстро и прямо к желаемым измерительным и (или) регулировочным программам со специальными функциями.

### Банк данных клиентов

Простота поиска автомобилей и (или) результатов измерений, например, по марке, номеру автомобиля или шасси (функция поиска в формате MS Access).

### Информация изготовителя

Важная информация изготовителя об измерениях и регулировках представляется просто при нажатии клавиши «I».

### Прием измеряемых величин

Вся измерительная информация формируется при повороте руля влево-вправо.

### Сводная информация 3D

Обзорный трехмерный рисунок представляет результаты измерений всех параметров подвески автомобиля.

### Сводная таблица

с фактическими и нормативными значениями параметров передних и задних колес для анализа состояния подвески.

### Помощь при регулировках

Графическая анимация мест регулировки, рекомендации по регулировкам, запчастям, специнструменту с учетом особенностей модели автомобиля.

### Индикация измеренных величин

Обзорное цветное представление фактических и нормативных значений параметров для регулировки выбранной оси.

### Масштабный эффект

Увеличенное изображение отдельного параметра для четкого выполнения регулировок при большом удалении от монитора.

## КОМПЛЕКТ ПОСТАВКИ И ТЕХНИЧЕСКИЕ ХАРАКТЕРИСТИКИ

| Комплект поставки |
|---|
| Самонастраивающаяся система камер 3D с автоматическим перемещением по высоте по двум профильным стойкам |
| PC с программой GeoPro 32 Bit и банками данных автомобилей, жесткий диск, дисководы для DVD и дискет |
| 19” монитор |
| Операционная система Windows 98®, мышь, коврик |
| Клавиатура защищенная |
| Соединительный кабель от подвижной стойки к PC |
| Инфракрасный пульт дистанционного управления |
| Динамик-громкоговоритель |
| Колесные адаптеры 10” - 22” с отражающими мишенями передние (1 левый и 1 правый) |
| Колесные адаптеры 10” - 22” с отражающими мишенями задние (1 левый и 1 правый) |
| Противооткатные устройства |
| Соединительный кабель от системы камер к подвижной стойке |
| Цветной принтер ф. А4 с сетевым и информационным кабелями |
| Фиксатор рулевого колеса |
| Фиксатор тормозной педали |
| Выравнивающие вкладыши (2 шт.) для поворотных площадок |
| Руководство по эксплуатации |
| Подвижная стойка с полками |

| Технические характеристики | |
|---|---|
| Электропитание, В | 200-240 |
| Частота сети, Гц | 50/60 |
| Грузоподъемность поворотных площадок, кг | по 1000 |
| Диапазон адаптера | 10"-22"* |
| Дискретность показаний, град.<br>или град.<br>или дюйм | 1/100<br>1/60<br>1/64 |

*опция до 25” с адаптером

# Общегаражное оборудование


| | |
|---|---|
| Домкраты | 52 |
| Канавные домкраты | 54 |
| Трансмиссионные стойки | 57 |
| Краны гаражные | 58 |
| Прибор для проверки и регулировки света фар. ОМА | 59 |
| Прессы | 60 |
| Гидравлические тележки | 62 |

# ДОМКРАТЫ

## AC Hydraulic DK20/DK20Q/DK20HLQ/DK50HLQ ДОМКРАТ ПОДКАТНОЙ ГИДРАВЛИЧЕСКИЙ

DK20/DK20Q

DK20HLQ

DK50HLQ

| Модель: | DK 20 | DK 20 Q | DK 20 HLQ | DK 50 HLQ |
|---|---|---|---|---|
| Грузоподъемность, т | 2 | 2 | 2 | 5 |
| Максимальная высота подъема, мм | 495 | 495 | 795 | 975 |
| Минимальная высота подъема, мм | 80 | 80 | 80 | 140 |
| Длина, мм | 660 | 660 | 950 | 1290 |
| Ширина, мм | 410 | 410 | 500 | 525 |
| Масса, кг | 31 | 31 | 49 | 170 |

* Q - педаль быстрого подъема без нагрузки

## AC Hydraulic DK40Q/DK60Q/DK100Q/DK120Q ДОМКРАТ ПОДКАТНОЙ ГИДРАВЛИЧЕСКИЙ

DK40Q/DK60Q

DK100Q/DK120Q

| Модель: | DK 40 Q | DK 60 Q | DK 100 Q | DK 120 Q |
|---|---|---|---|---|
| Грузоподъемность, т | 4 | 6 | 10 | 12 |
| Максимальная высота подъема, мм | 605 | 600 | 585 | 585 |
| Минимальная высота подъема, мм | 140 | 140 | 150 | 150 |
| Длина, мм | 800 | 800 | 805 | 805 |
| Ширина, мм | 500 | 500 | 530 | 530 |
| Масса, кг | 90 | 95 | 118 | 118 |

* Q - педаль быстрого подъема без нагрузки

**AC Hydraulic B25-2**

## ДОМКРАТ ПОДКАТНОЙ ПНЕВМО-ГИДРАВЛИЧЕСКИЙ. Г/П 25/10т.

Универсальный. В комплекте: две проставки для увеличения высоты подъема на 50 мм и 100 мм. Переносной.

| Модель: | AC Hydraulic B25-2 |
|---|---|
| Грузоподъемность, т | 25 / 10 |
| Высота подъема, мм | 234 / 317 |
| Подхват, мм | 162 |
| Длина, мм | 540 |
| Ширина, мм | 271 |
| Габаритная высота, мм | 510 |
| Рабочее давление, Бар | 7 |
| Расход воздуха, л/мин | 270 |
| Масса, кг | 25 |

**AC Hydraulic 25-2**

## ДОМКРАТ ПОДКАТНОЙ ПНЕВМО-ГИДРАВЛИЧЕСКИЙ. Г/П 25/10т.

Универсальный для грузовых а/м и автобусов. В комплекте: две проставки для увеличения высоты подъема на 50 мм и 100 мм.

| Модель: | AC Hydraulic 25-2 |
|---|---|
| Грузоподъемность, т | 25 / 10 |
| Высота подъема, мм | 272 / 375 |
| Подхват, мм | 180 |
| Длина, мм | 765 |
| Ширина, мм | 310 |
| Габаритная высота, мм | 1360 |
| Масса, кг | 60 |

**AC Hydraulic 50-3**

## ДОМКРАТ ПОДКАТНОЙ ПНЕВМО-ГИДРАВЛИЧЕСКИЙ. Г/П 50/25/10т.

Для грузовых а/м и автобусов с низким клиренсом. В комплекте: две проставки для увеличения высоты подъема на 50 мм и 100 мм.

| Модель: | AC Hydraulic 50-3 |
|---|---|
| Грузоподъемность, т | 50 / 25 / 10 |
| Высота подъема, мм | 210 / 263 / 332 |
| Подхват, мм | 150 |
| Длина, мм | 810 |
| Ширина, мм | 310 |
| Габаритная высота, мм | 1360 |
| Масса, кг | 67 |

# КАНАВНЫЕ ДОМКРАТЫ

## 542 ТРАВЕРСА ГИДРАВЛИЧЕСКАЯ РУЧНАЯ. Г/П 2т.

## 542A ТРАВЕРСА ПНЕВМО-ГИДРАВЛИЧЕСКАЯ. Г/П 2т.

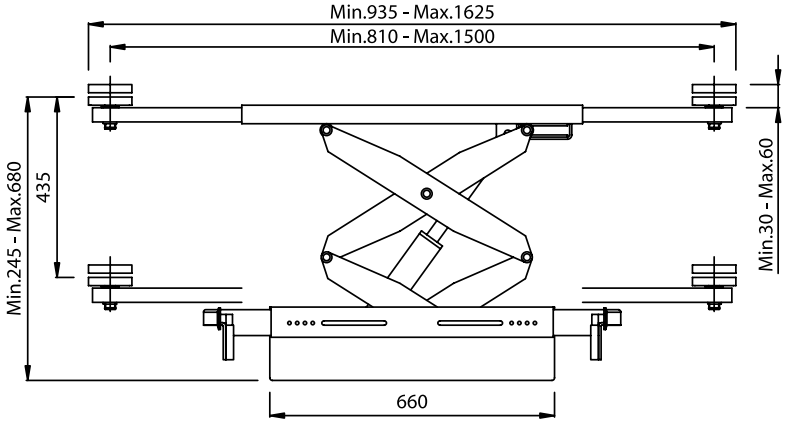


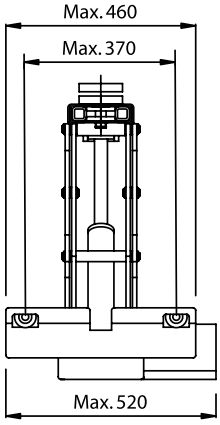


# ЧЕРТЕЖ КРЕПЕЖЕЙ

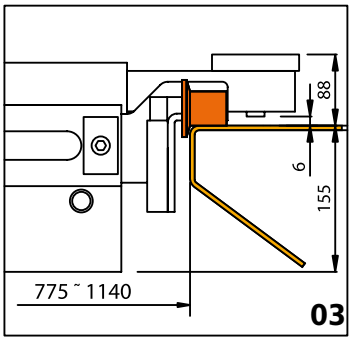


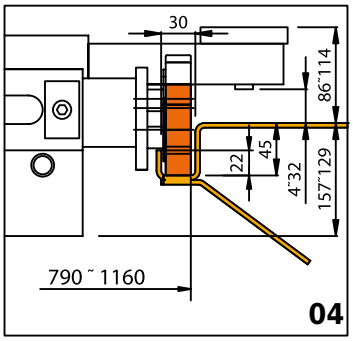


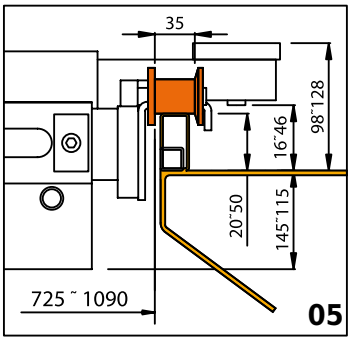


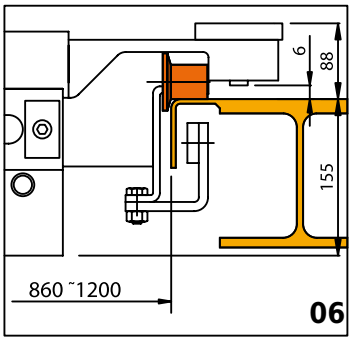


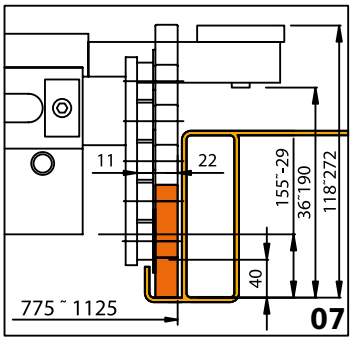


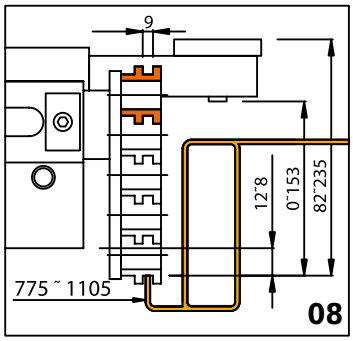


Roller Lift

## 542R ТРАВЕРСА ГИДРАВЛИЧЕСКАЯ РУЧНАЯ. Г/П 3т.

## 542RA ТРАВЕРСА ПНЕВМО-ГИДРАВЛИЧЕСКАЯ. Г/П 3т.

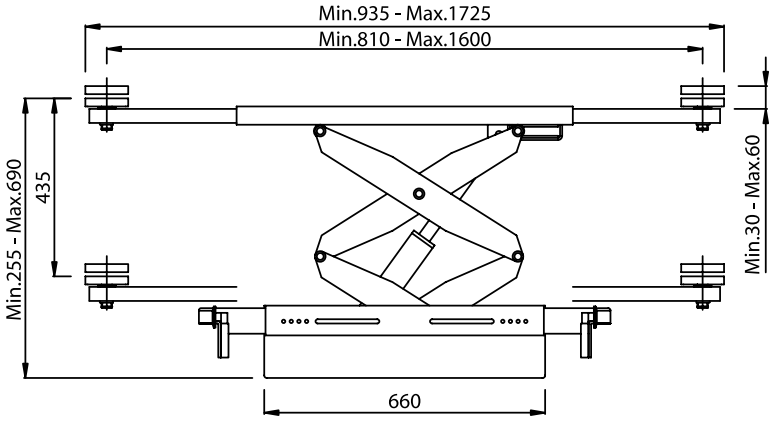


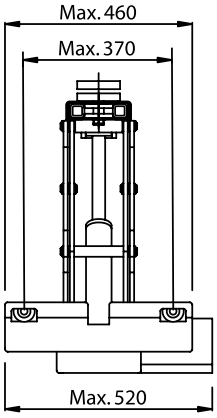


## ЧЕРТЕЖ КРЕПЕЖЕЙ

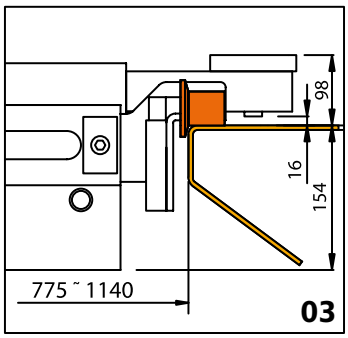


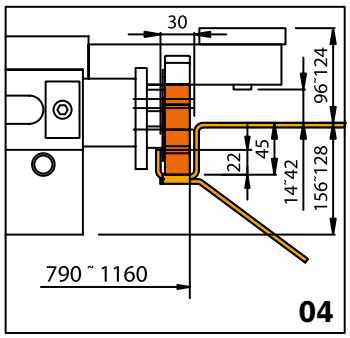


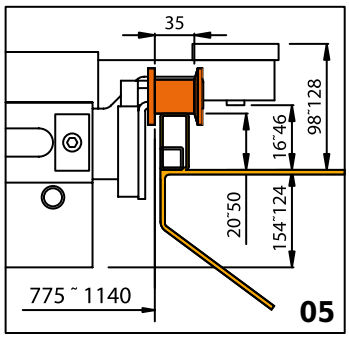


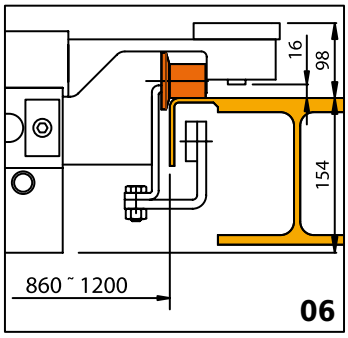


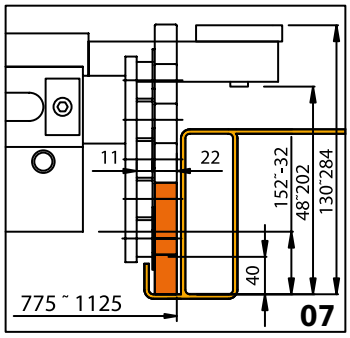


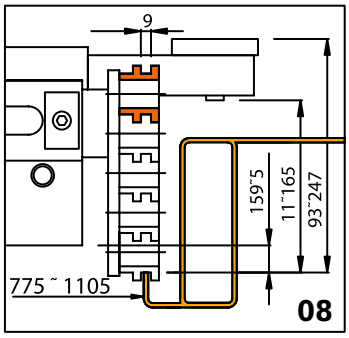


Roller Lift

## 543 ГИДРАВЛИЧЕСКАЯ ТРАВЕРСА С РУЧНОЙ ПОМПОЙ. Г/П 4т.

## 543A ТРАВЕРСА ПНЕВМОГИДРАВЛИЧЕСКАЯ. Г/П 4т.

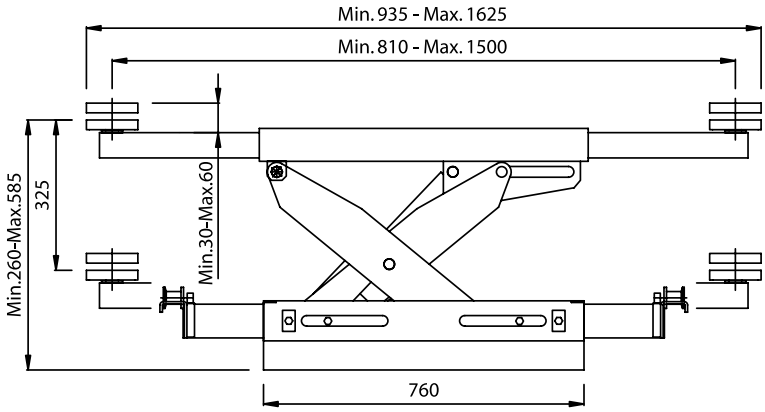


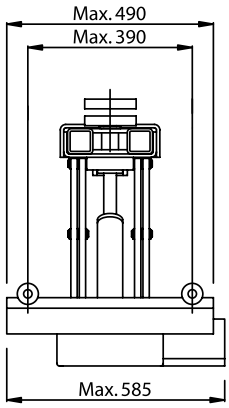


## ЧЕРТЕЖ КРЕПЕЖЕЙ

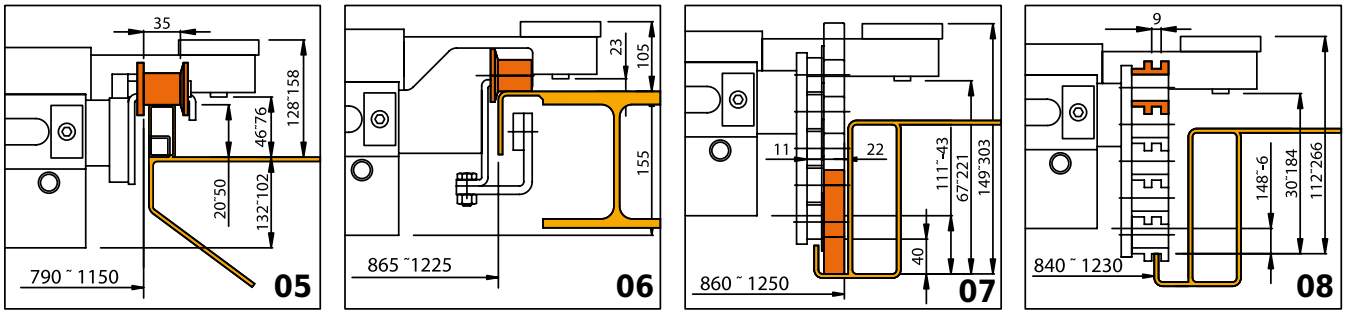


Roller Lift

## ХАРАКТЕРИСТИКИ

| Модель OMA: | 542 | 542A | 542R | 542RA | 543 | 543A |
|---|---|---|---|---|---|---|
| Грузоподъемность, т | 2 | 2 | 3 | 3 | 4 | 4 |
| Высота подъема, мм | 435 | 435 | 435 | 435 | 325 | 325 |
| Расстояние между центрами лап, мм | 810-1500 | 810-1500 | 810-1600 | 810-1600 | 810-1500 | 810-1500 |
| Высота в сложенном состоянии над поверхностью подъёмника, мм | 98 | 98 | 98 | 98 | 128 | 128 |
| Привод | ручной гидроцилиндр | пневмо гидроцилиндр | ручной гидроцилиндр | пневмо гидроцилиндр | ручной | пневмо гидроцилиндр |
| Масса, кг | 135 | 135 | 150 | 150 | 180 | 180 |

# ТРАНСМИССИОННЫЕ СТОЙКИ

## 603 604 606 606.1 608 СТОЙКА ТРАНСМИССИОННАЯ

604

606.1

Плита поворотная с изменением угла в горизонте для трансмиссионных стоек. Г/П 500 кг

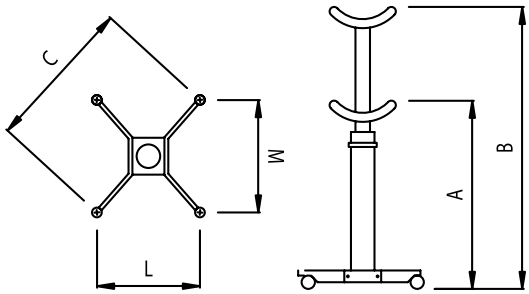


| | 603 | 604 | 606 | 608 |
|---|---|---|---|---|
| A | 1120 | 1140 | 1140 | 1140 |
| B | 1970 | 1990 | 1990 | 1940 |
| C | 700 | 900 | 950 | 1000 |
| L | 450 | 550 | 550 | 600 |
| M | 450 | 600 | 650 | 700 |

| | 603 | 604 | 606 | 608 |
|---|---|---|---|---|
| Грузоподъемность, кг | 300 | 500 | 1000 | 1500 |
| Минимальная высота подъема, мм | 1120 | 1140 | 1140 | 1140 |
| Максимальная высота подъема, мм | 1970 | 1990 | 1990 | 1940 |
| Ширина основания, мм | 700 | 900 | 950 | 1000 |
| Масса | 27 | 29 | 37 | 62 |

## 610 611 612 СТОЙКА ТРАНСМИССИОННАЯ 2-Х СТУПЕНЧАТАЯ

612

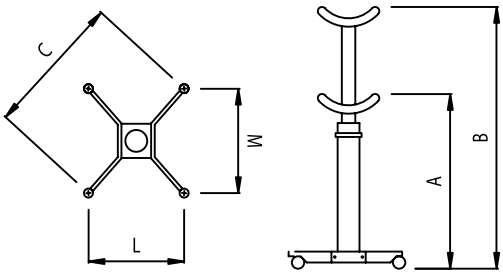


| | 610 | 611 | 612 |
|---|---|---|---|
| A | 850 | 880 | 970 |
| B | 1870 | 1900 | 1950 |
| C | 900 | 1000 | 880 |
| L | 580 | 600 | 550 |
| M | 580 | 700 | 550 |

| | 610 | 611 | 612 |
|---|---|---|---|
| Грузоподъемность, кг | 800 | 1500 | 4000 |
| Минимальная высота подъема, мм | 850 | 880 | 1110 |
| Максимальная высота подъема, мм | 1870 | 1900 | 1980 |
| Ширина основания, мм | 900 | 1000 | 600 |
| Масса, кг | 49 | 58 | 94 |

# КРАНЫ ГАРАЖНЫЕ

## 586 587 589 590 КРАН СКЛАДНОЙ ГАРАЖНЫЙ.

590

**Кран в сложенном виде**

590

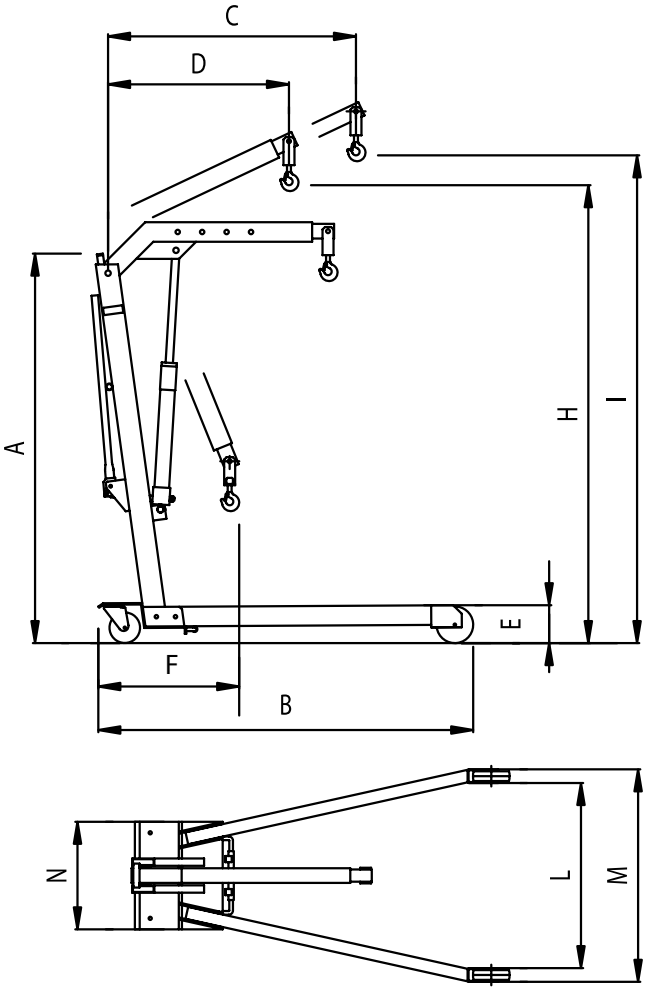


| Модель OMA: | 586 | 587 | 589 | 590 |
|---|---|---|---|---|
| Тип | однотактная помпа | | двухтактная помпа | |
| A | 1600 | 1650 | 1600 | 1650 |
| B | 1540 | 1560 | 1540 | 1560 |
| C | 1200 | 1380 | 1200 | 1380 |
| D | 900 | 1080 | 900 | 1080 |
| E | 140 | 165 | 140 | 165 |
| F | 330 | 470 | 330 | 470 |
| H | 1940 | 2220 | 1940 | 2220 |
| I | 2070 | 2400 | 2070 | 2400 |
| L | 720 | 835 | 720 | 835 |
| M | 885 | 1000 | 885 | 1000 |
| N | 440 | 550 | 440 | 550 |
| Kg | 80 | 110 | 80 | 110 |
| ГРУЗОПОДЪЕМНОСТЬ (КГ) | | | | |
| 1 | 500 | 1000 | 500 | 1000 |
| 2 | 400 | 800 | 400 | 800 |
| 3 | 350 | 650 | 350 | 650 |
| 4 | 250 | 450 | 250 | 450 |

# ПРИБОР ПРОВЕРКИ И РЕГУЛИРОВКИ СВЕТА ФАР ОМА

## 684A ПРИБОР ПРОВЕРКИ И РЕГУЛИРОВКИ СВЕТА ФАР

Данный прибор предназначен для проведения проверок и выполнения регулировок лучей света фар мотоциклов, легковых и грузовых автомобилей.

- Вертикальное подвижное устройство с самоблокирующимся зажимом
- Вертикально подвижное устройство для контрольно-испытательного экрана
- Метрическая планка
- Люксометр с двойной шкалой

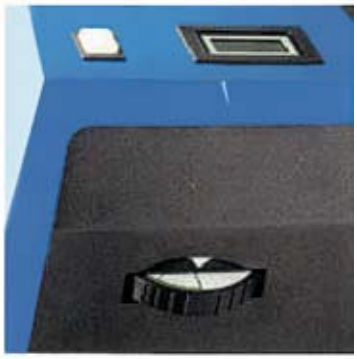

| Модель ОМА: | 684A |
|---|---|
| Высота, мм | 1520/1770 |
| Ширина, мм | 610 |
| Длина, мм | 610 |
| Максимальная высота для выполнения измерений, мм | 1260/1410 |
| Минимальная высота для выполнения измерений, мм | 240 |
| Электропитание от сетевого источника (без батареи) | модели с аналоговым люксометром |
| Электропитание от батарии 9В | все модели с цифровым люксометром |
| Масса, кг | 35 |

# ПРЕССЫ

## 650B ПРЕСС НАСТОЛЬНЫЙ

## 651B 653B 654B 655B 656B 658B ПРЕСС НАПОЛЬНЫЙ

651B

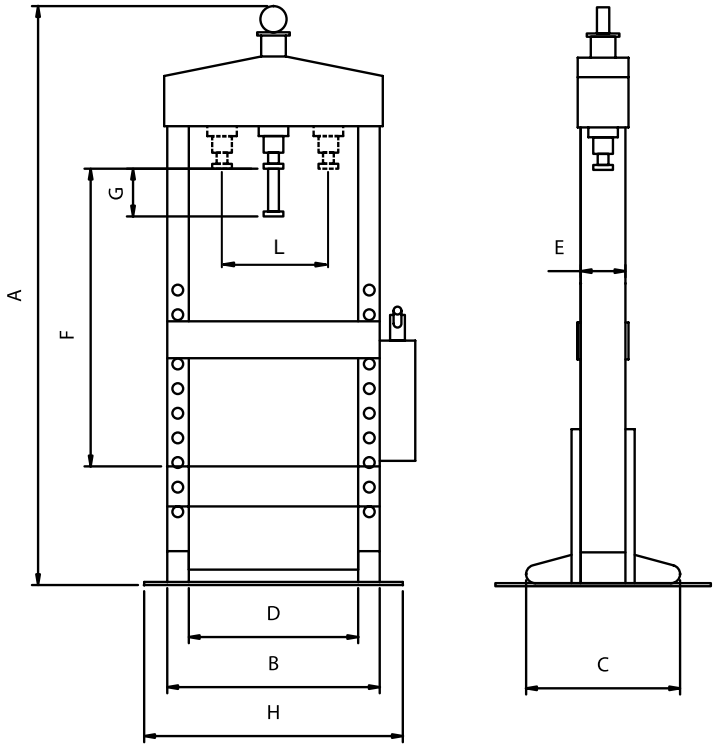


| Модель OMA: | 650B | 651B | 653B | 654B | 655B | 656B | 658B |
|---|---|---|---|---|---|---|---|
| Грузоподъемность, т | 10 | 10 | 15 | 20 | 25 | 30 | 50 |
| Привод | ручной | ручной | ручной | ручной | ручной | ручной | ручной |
| A | 1250 | 1880 | 1880 | 1900 | 2030 | 1980 | 2200 |
| B | 620 | 620 | 690 | 770 | 810 | 890 | 980 |
| C | 500 | 600 | 600 | 600 | 650 | 600 | 700 |
| D | 500 | 500 | 550 | 610 | 630 | 710 | 780 |
| E | 150 | 150 | 150 | 150 | 180 | 150 | 165 |
| F | 500 | 1000 | 1000 | 1000 | 1000 | 1000 | 1000 |
| G | 160 | 160 | 160 | 160 | 160 | 160 | 160 |
| H | 820 | 820 | 900 | 940 | 950 | 1150 | 1250 |
| L | 300 | 300 | 340 | 380 | 380 | 450 | 500 |
| Kg | 90 | 105 | 125 | 165 | 150 | 235 | 370 |

653B

658B

B - оборудован подвижным поршнем.
Опция SGR 11857 - набор для дооснащения педальным приводом.

# 665 666 667 ПРЕСС НАПОЛЬНЫЙ ГИДРАВЛИЧЕСКИЙ С ЭЛЕКТРИЧЕСКИМ ПРИВОДОМ

666

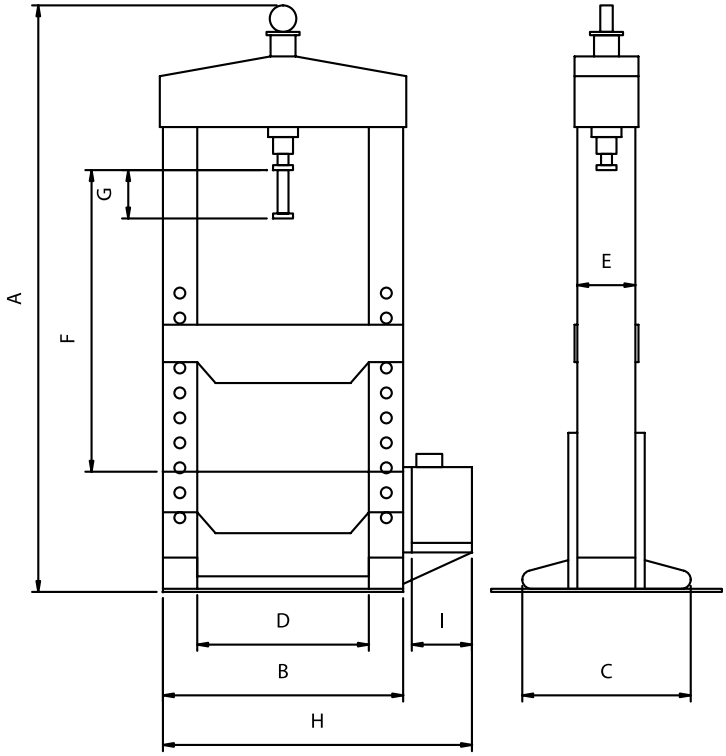


| Модель OMA: | 665 | 666 | 667 |
|---|---|---|---|
| Грузоподъемность, т | 50 | 100 | 150 |
| Привод | эл. | эл. | эл. |
| A | 2290 | 2280 | 2450 |
| B | 985 | 1290 | 1440 |
| C | 650 | 850 | 1000 |
| D | 790 | 1030 | 1020 |
| E | 210 | 306 | 360 |
| F⁻ | 65 | 240 | 230 |
| F⁺ | 1050 | 1000 | 1020 |
| G | 250 | 320 | 400 |
| H | 1350 | 1600 | 1950 |
| I | 350 | 350 | 550 |
| Kg | 420 | 950 | 1650 |

667

## ПУАНСОНЫ ДЛЯ ПРЕССА

| Модель | Описание |
|---|---|
| SGR12890 | пуансоны для пресса 10 т, 5 шт., Ø 29-24-18-14-5 мм. |
| SGR12893 | пуансоны для пресса 15 т, 5 шт., Ø 29-24-18-14-5 мм. |
| SGR12894 | пуансоны для пресса 20 т, 6 шт., Ø 29-24-18-14-10-5 мм. |
| SGR12896 | пуансоны для пресса 25/30 т, 6 шт., Ø 29-24-18-14-10-5 мм. |
| SGR12898 | пуансоны для пресса 50 т, 6 шт., Ø 29-24-18-14-10-5 мм. |

# ГИДРАВЛИЧЕСКИЕ ТЕЛЕЖКИ ДЛЯ СНЯТИЯ И УСТАНОВКИ СДВОЕННЫХ КОЛЁС Г.А.

## WTA500 ГИДРАВЛИЧЕСКАЯ ТЕЛЕЖКА Г/П 500 КГ

Регулируется по ширине захвата, для снятия и транспортировки колес диаметром 270 - 1300 мм. Насос с ножным приводом.

| Модель: | AC Hydraulic WTA500 |
|---|---|
| Грузоподъемность, кг | 500 |
| Минимальная высота подъема, мм | 106 |
| Максимальная высота подъема, мм | 717 |
| Масса, кг | 90 |

## 600 ГИДРАВЛИЧЕСКАЯ ТЕЛЕЖКА Г/П 700 КГ

Для перевозки и снятия грузовых колёс.

| Модель: | OMA 600 |
|---|---|
| Грузоподъемность, кг | 700 |
| Ширина лап, мм | 470 - 740 |
| Длинна лап, мм | 550 |
| Высота подъема, мм | 660 |
| Масса | 130 |

# Линии инструментального контроля HOFMANN


Роликовые тормозные стенды 64

Тестер подвески CONTACTEST 65

Технические характеристики 66

# РОЛИКОВЫЕ ТОРМОЗНЫЕ СТЕНДЫ HOFMANN

*Тормозные стенды и линии безопасности фирмы Hofmann для мотоциклов, легковых, грузовых автомобилей и автобусов обеспечивают проверку на соответствие требованиям безопасности, изложенным в нормативных документах ГОСТ при гостехосмотрах, техническом обслуживании и ремонте. Сертификаты соответствия СЕ, ГОСТ. Внесены в государственные реестры средств измерений России.*

*Линия инструментального контроля (ЛИК) – это эффективный инструмент контроля автомобиля. С ее помощью на этапе приемки легко выявить необходимость в ремонте элементов тормозной системы и подвески автомобиля, а после проведения работ продемонстрировать клиенту результат. Еще одно назначение ЛИК – тестирование автомобилей, которые готовятся для прохождения инструментального контроля на ПИКе.*

HOFMANN

## SAFELANE PRO II

Линия диагностики тормозной системы и подвески легковых автомобилей и легких грузовиков, с нагрузкой на ось до 3-4 т, исполнение с PC.

- Быстрое измерение величины увода
- Проверка подвески по методу EUSAMA
- Испытания тормозов
- Ввод результатов визуального контроля
- Центральная стойка с элементами управления
- Ручной, автоматизированный и полностью автоматизированный режимы испытаний
- Функции банка данных
- Программы для терминала и сетевой работы на базе стандартных программ Microsoft
- Все механические блоки оцинкованы
- Электропитание: 3ф., 380 В, 50 Гц
- Совместимость с сетью управления ASA

## СТАНДАРТНЫЙ РОЛИКОВЫЙ КОМПЛЕКТ:

- Компактная конструкция,
- Механические части оцинкованы,
- Может устанавливаться вне помещения;
- Ролики с долговечным кремний-силиконовым покрытием, устойчивым против износа, предохраняет шины;
- Включающий (блокировочный) ролик;
- Влагозащищенные электродвигатели;
- Тензометрические датчики;
- Электроавтоматическое вспомогательное устройство при выезде.

## ТОРМОЗНОЙ СТЕНД

Может поставляться с электродвигателями, оснащенными тормозами, а также с устройством для испытаний полноприводных автомобилей.

## SAFELANE TRUCK

Линия испытаний ГА с нагрузкой на ось до 20 т при приемке на СТО и при технических осмотрах.

- Комплект PC (жесткий диск, CD – ROM, клавиатура, мышь, операционная система), подготовлен для подключения к блоку управления (опция)
- Программное обеспечение испытаний
- Ввод данных клиентов
- Банк данных клиентов
- Четкие пиктограммы, управляющие оператором
- Различные цветовые распечатки (протокол техосмотра, тормозные диаграммы и т.д.)
- Возможно дооснащение аналоговыми указателями
- Совместимость с сетью управления ASA

# ТЕСТЕР ПОДВЕСКИ CONTACTEST

## CONTACTEST 2100 ТЕСТЕР ПОДВЕСКИ ПО МЕТОДУ EUSAMA

Для тестирования подвески в состав ЛИК надо добавить тестер подвески (вибростенд). Автомобиль встает колесами на виброплатформы, которые начинают вибрировать в вертикальном направлении с возрастающей частотой в диапазоне 0–25 Гц. При этом постоянно измеряется динамический вес каждого колеса, минимальное значение которого, полученное во время теста, сравнивается в конце теста со статическим значением веса. Чем больше отношение (минимальный динамический вес) / (статический вес), тем лучше автомобиль будет “держать дорогу”. Тестирование производится по очереди на передней и задней осях.

При тестировании таким методом подвеска автомобиля оценивается как единая подвижная система, включающая все ее составляющие (амортизаторы, пружины, рычаги и т.д.).

Измерения производятся на амплитуде затухания

## CONTACTEST 3800 ТЕСТЕР ПОДВЕСКИ ПО МЕТОДУ "РЕЗОНАНСА"

Силы определяются системой измерения перемещений, оценка представляется в мм амплитуды. Тестер подвески по методу резонанса может быть оснащен модулем поиска шумов (опция). Появляющиеся в автомобиле шумы очень сложно локализовать обычными методами. С помощью модуля поиска шумов, управляемого с ПДУ, можно каждому отдельному колесу задать колебания с частотой от 3 до 25 Гц. В этом цикле испытаний, запускаемом автоматически или вручную, возможен поиск источников шума.

## ПРОВЕРКА УВОДА КОЛЕСА

Для оценки схождения передних колес в состав ЛИК надо добавить тестер (“пластину”) бокового увода. Тест на боковой увод дает предварительную информацию о необходимости проведения дальнейших регулировок на стенде сход-развал.
Линия инструментального контроля, состоящая из тормозного стенда, тестера подвески и тестера бокового увода, позволяет протестировать тормоза и подвеску автомобиля и является наиболее универсальной и популярной на автосервисных станциях.

## ОПЦИИ

- Фундаментные рамы

Использование фундаментных рам существенно уменьшает трудоемкость изготовления фундаментов. При этом отпадает необходимость установки опалубки и стальной арматуры. Обеспечивается возможность окончательной подготовки пола.

- Крышки роликов
- Испытания мотоциклов

Тормозной стенд и линия диагностики для легковых автомобилей легко перенастраиваются для испытаний мотоциклов.

# ТЕХНИЧЕСКИЕ ХАРАКТЕРИСТИКИ

| Модель: | safelane® pro II – PC 3 | safelane® pro II – PC 4 |
|---|---|---|
| ОБЩИЕ ДАННЫЕ | | |
| Диапазон рабочих температур, °C | от 0 до +70 | от 0 до +70 |
| ЭНЕРГОПИТАНИЕ | | |
| Напряжение, В | 400В, 3ф/н/з | 400В, 3ф/н/з |
| Частота сети, Гц | 50 | 50 |
| Предохранители, А | 3 x 25 | 3 x 253 x 25 |
| Сечение кабелей, мм | 5 x 2,5 | 5 x 2,5 |
| КОММУНИКАЦИОННЫЙ ШКАФ | | |
| Высота x ширина x глубина, мм | 1190 x 600 x 650 | 1190 x 600 x 650 |
| Масса, кг | 50 | 50 |
| E-BOX | | |
| Высота x ширина x глубина | 650 x 500 x 200 | 650 x 500 x 200 |
| Масса, кг | 30 | 30 |
| ТОРМОЗНОЙ СТЕНД | | |
| Нагрузка на ось, максимальная, т | 3 | 4 |
| Коэффициент сцепления сух./мокр. | 0,9 – 0,5 | 0,9 – 0,5 |
| Испытательная ширина, мм | 800 / 2200 | 800 / 2200 |
| Скорость (холостой ход), км/ч | 3,4 | 3,4 |
| Габариты блока роликов, мм | 580 x 2350 x 205 | 670 x 2350 x 255 |
| Диаметр роликов, мм | 175 | 215 |
| Длина роликов, мм | 700 | 700 |
| Мощность электродвигателей, кВт | 2 x 2,5 | 2 x 3,7 |
| Масса, кг | 330 | 370 |
| ТЕСТЕР ПОДВЕСКИ EUSAMA | | |
| Нагрузка на колесо динамическая мин./макс., кг | 75 / 1000 | 75 / 1000 |
| Нагрузка на колесо статическая мин./макс., кг | 75 / 1500 | 75 / 1500 |
| Длина x ширина x высота, мм | 400 x 2350 x 255 | 400 x 2350 x 255 |
| Возбуждаемая частота, Гц | 24 | 24 |
| Возбуждаемая амплитуда, мм | 6 | 6 |
| Мощность электродвигателя, кВт | 3 | 3 |
| Масса, кг | 320 | 320 |
| ТЕСТЕР ПОДВЕСКИ ПО МЕТОДИКЕ "РЕЗОНАНСА" (ТОЛЬКО СОВМЕСТНО С PC) | | |
| Нагрузка на колесо мин./макс. – испытательный вес при 7 бар., кг | 75 / 1000 | 75 / 1000 |
| Длина x ширина x высота, мм | 400 x 2350 x 255 | 400 x 2350 x255 |
| Испытательная ширина, мм | 800 / 2200 | 800 / 2200 |
| Возбуждаемая частота, макскимальная, Гц | 16 | 16 |
| Возбуждаемая амплитуда, мм | 8 | 8 |
| Мощность электродвигателя, кВт | 2,2 | 2,2 |
| Масса, кг | 500 | 500 |
| ПЛОЩАДОЧНЫЙ СТЕНД УВОДА | | |
| Нагрузка на ось, т | 4 | 4 |
| Диапазон измерений, мм/м | 0 ± 20 | 0 ± 20 |
| Длина x ширина x высота, мм | 500 x 570 x 50 | 500 x 570 x 50 |
| Масса, кг | 25 | 25 |

# Маслосменное оборудование SAMOA


| | |
|---|---|
| Установки для слива масла | 68 |
| Установки для откачки масла | 69 |
| Установки для слива и откачки масла | 70 |
| Насосы и расходомеры для масла | 71 |
| Оборудование для раздачи масла | 73 |
| Оборудование для раздачи смазок | 76 |
| Катушки | 78 |

# УСТАНОВКИ ДЛЯ СЛИВА МАСЛА

## 373400/ 372400 МАСЛОСБОРНИК С ВОРОНКОЙ

Емкость для слива отработанного масла с передвижным баком 70/100 л, индикатор уровня.

| Модель: | SAMOA 373400 / 372400 |
|---|---|
| Объем бака, л | 70 / 100 |
| Ø подъемного маслосборника, мм | 440 / 620 |
| Высота слива, мм | 1370 / 1600-2000 |
| Длина шланга для слива, м | 1,5 / 1,5 |

## 436000/435000 ПОДКАТНОЙ НИЗКОПРОФИЛЬНЫЙ МАСЛОСБОРНИК

Подкатной низкопрофильный маслосборник 95/20 л. Рекомендуется для легковых автомобилей и грузовиков.

| Модель: | SAMOA 436000 / 435000 |
|---|---|
| Емкость, л | 95 / 20 |
| Высота, мм | 260 / 130 |
| Длина, мм | 1250 / 770 |
| Ширина, мм | 610 / 470 |

## 439100 ЯМНАЯ УСТАНОВКА ДЛЯ СЛИВА ОТРАБОТАННОГО МАСЛА

Ямная установка для слива отработанного масла емкостью ванны 95 л.

| Модель: | SAMOA 439100 |
|---|---|
| Емкость, л | 95 |

# УСТАНОВКИ ДЛЯ ОТКАЧКИ МАСЛА

**371600** ПЕРЕДВИЖНАЯ ПНЕВМАТИЧЕСКАЯ УСТАНОВКА ДЛЯ ОТКАЧКИ ОТРАБОТАННОГО МАСЛА

| Модель: | SAMOA 371600 |
|---|---|
| Длина шланга, м | 2 |
| Емкость, л | 24 |

**373600** ПЕРЕДВИЖНАЯ ПНЕВМАТИЧЕСКАЯ УСТАНОВКА ДЛЯ ОТКАЧКИ ОТРАБОТАННОГО МАСЛА

| Модель: | SAMOA 373600 |
|---|---|
| Длина шланга, м | 2 |
| Емкость, л | 70 |

**379100** УСТАНОВКА НАСТЕННАЯ ДЛЯ ПЕРЕКАЧКИ ОТРАБОТАННОГО МАСЛА

Насос 1:1, с быстрым соединением и шлангами.

| Модель: | SAMOA 379100 |
|---|---|
| Длина шланга, м | 1,5 |

# УСТАНОВКИ ДЛЯ СЛИВА И ОТКАЧКИ МАСЛА

## 372500/373500 МАСЛОСБОРНИК КОМБИНИРОВАННЫЙ ДЛЯ СЛИВА / ОТКАЧКИ

372500

373500

Комбинированная установка для слива/откачки отработанного масла, с колесным баком на 100/70 л, комплект заборных щупов.

| Модель: | SAMOA 372500/ 373500 |
|---|---|
| Объем бака, л | 100 / 70 |
| Ø подъемного маслосборника, мм | 620 / 440 |
| Высота слива, мм | 1600-2000 / до 1370 |
| Длина шланга для слива, м | 2 |

## 372000/373000 МАСЛОСБОРНИК КОМБИНИРОВАННЫЙ ДЛЯ СЛИВА/ ОТКАЧКИ С ПРЕДКАМЕРОЙ

372000

373000

Комбинированная установка для слива/откачки отработанного масла, с баком на 100/70 л, с прозрачной мерной колбой 10 л.

| Модель: | SAMOA 372000/ 373000 |
|---|---|
| Объем бака, л | 100 / 70 |
| Высота слива, мм | 620 / 440 |
| Ø подъемного маслосборника, мм | 1600-2000/1600-1200 |
| Длина шланга для слива, м | 2 |

# НАСОСЫ И РАСХОДОМЕРЫ ДЛЯ МАСЛА

## 304500/304509 РУЧНОЙ НАСОС ДЛЯ ПЕРЕКАЧКИ МАСЕЛ И АНТИФРИЗА

Из бочек 60 / 205л.

| Модель: | SAMOA 304500/304509 |
|---|---|
| Производительность, л за один ход штока | 0.45 |
| 304500 | для масла |
| 304509 | для всех видов жидкости |

## 353110/354120 ПНЕВМАТИЧЕСКИЙ НАСОС 3:1 ДЛЯ ПЕРЕКАЧКИ МАСЛА

| Коэффициент сжатия: | 3:1 |
|---|---|
| Соединение на выходе масла | 1/2” BSP (F) |
| Соединение на выходе масла (короткий насос) | 3/4” BSP (F) |
| Соединение на входе воздуха | 1/4” BSPT (F) |
| Минимальное рабочее давление, бар | 3 |
| Максимальное рабочее давление, бар | 10 |
| Максимальное давление масла, бар | 30 |
| Максимальное производительность, л/мин | 30 |
| Модель (короткий насос) | 353110 |
| Модель (насос для 200 л бочек) | 354120 |

## 347120/348120 ПНЕВМАТИЧЕСКИЙ НАСОС 5:1 ДЛЯ ПЕРЕКАЧКИ МАСЛА

| Коэффициент сжатия: | 5:1 |
|---|---|
| Соединение на выходе масла | 3/4” BSP (F) |
| Соединение на выходе масла (короткий насос) | 1” BSP (F) |
| Соединение на входе воздуха | 3/8” BSPT (F) |
| Минимальное рабочее давление, бар | 3 |
| Максимальное рабочее давление, бар | 10 |
| Максимальное давление масла, бар | 50 |
| Максимальное производительность, л/мин | 35 |
| Модель (короткий насос) | 347120 |
| Модель (насос для 200 л бочек) | 348120 |

### ПРИМЕЧАНИЕ:

BSP - трубная коническая резьба
Коэффициент сжатия - соотношение давления масла на выходе к давлению подаваемого воздуха.

## 365603 ПИСТОЛЕТ С РАСХОДОМЕРОМ, ЭЛЕКТРОННЫЙ

| Модель: | SAMOA 365603 |
|---|---|
| Максимальная вязкость масла SAE | 140 |
| Максимальное рабочее давление, бар | 105 |
| Изгиб носика | $60^0$ |

## 363078 ПИСТОЛЕТ ДЛЯ РАЗДАЧИ МАСЛА

| Модель: | SAMOA 363078 |
|---|---|
| Производительность, л/мин | 25 |
| Максимальное рабочее давление, бар | 105 |

## ШЛАНГИ РЕЗИНОВЫЕ ДЛЯ МАСЛА

| Модель | Описание |
|---|---|
| 362101 | Шланг для масла, 1,5 м, 1/2” |
| 362103 | Шланг для масла, 3 м, 1/2” |
| 362106 | Шланг для масла, 6 м, 1/2” |

## 414300 ШАРНИР НА ПИСТОЛЕТ

Z-образный шарнир на пистолет для раздачи пластичных (солидол) смазок

## 950300 КРАН ДЛЯ МАСЛА. 1/2”

# ОБОРУДОВАНИЕ ДЛЯ РАЗДАЧИ МАСЕЛ

## 113910 ШПРИЦ ДЛЯ КОНСИСТЕНТНЫХ СМАЗОК

Для заправки КПП

| Модель: | SAMOA 113910 |
|---|---|
| Объем, л | 0,8 |

## 320400 МАСЛОРАЗДАТЧИК РУЧНОЙ НА 16Л

| Модель: | SAMOA 320400 |
|---|---|
| Объем, л | 16 |
| Производительность, мм за один ход поршня | 100 |
| Длина шланга, м | 1,5 |

## 324000 МАСЛОРАЗДАТЧИК С ПНЕВМАТИЧЕСКИМ ПРИВОДОМ

Установка на 2-х колесах, пистолет с гибким наконечником, индикатор уровня масла.

| Модель: | SAMOA 324000 |
|---|---|
| Объем, л | 25 |
| Длина шланга, м | 1,5 |

## 562000 МАСЛОРАЗДАТЧИК С ЭЛЕКТРИЧЕСКИМ ПРИВОДОМ

Для перекачки масла с электронным расходомером.

| Модель: | SAMOA 562000 |
|---|---|
| Производительность, л/м | 9 |
| Электрическое напряжение, В | 220 |
| Мощность, Вт | 0,6 |
| Длина шланга, м | 3 |

## 432000 ТЕЛЕЖКА

Для 200 л бочек.

## 376610 МАСЛОРАЗДАТЧИК ПНЕВМАТИЧЕСКИЙ

Установка для раздачи масла из 200 л бочек.
Включает: тележку, шланг, пистолет с электронным расходомером.
Пневмонасос закреплен на тележке.

| Модель: | SAMOA 376610 |
|---|---|
| Производительность, л/мин | 30 |
| Давление, бар | 10 |
| Длина трубы, мм | 230 |
| Длина шланга, м | 3 |
| Пневмонасос, коэф. сжатия | 3:1 |

## 376300 МАСЛОРАЗДАТЧИК ПНЕВМАТИЧЕСКИЙ

Установка для раздачи масла из 200 л бочек.
Включает: тележку, пневмонасос, шланг, пистолет с электронным расходомером.

| Модель: | SAMOA 376300 |
|---|---|
| Производительность, л/мин | 30 |
| Давление, бар | 10 |
| Длина трубы, мм | 920 |
| Длина шланга, м | 3 |
| Пневмонасос, коэф. сжатия | 3:1 |

## 454110 КОМПЛЕКТ ДЛЯ РАЗДАЧИ МАСЛА

Установка для раздачи масла из бочек 200 л. Включает: пневмонасос, шланг раздачи, пистолет с электронным расходомером.

| Модель: | SAMOA 454110 |
|---|---|
| Производительность, л/мин | 14 |
| Длина шланга, м | 3 |
| Пневмонасос, коэф. сжатия | 3:1 |

## 454600 НАСТЕННЫЙ КОМПЛЕКТ ДЛЯ РАЗДАЧИ МАСЛА

Установка для раздачи масла из бочки 200 л. Включает: пневмонасос, открытая катушка со шлангом, подвес к стене, пистолет с электронным расходомером.

| Модель: | SAMOA 454600 |
|---|---|
| Производительность, л/мин | 14 |
| Длина шланга, м | 10 |
| Пневмонасос, коэф. сжатия | 3:1 |
| Соединительные размеры | 1/2 |

## 454653 НАСТЕННЫЙ КОМПЛЕКТ ДЛЯ РАЗДАЧИ МАСЛА

Установка для раздачи масла из бочек 200 л. Включает: пневмонасос, открытая катушка со шлангом, подвес к стене, пистолет с электронным расходомером.

| Модель: | SAMOA 454653 |
|---|---|
| Производительность, л/мин | 14 |
| Длина шланга, м | 10 |
| Пневмонасос, коэф. сжатия | 3:1 |
| Соеденительные размеры | 1/2 |

## 360127 КАПЛЕУЛОВИТЕЛЬ НАСТЕННЫЙ

С держателем пистолетов.

# ОБОРУДОВАНИЕ ДЛЯ РАЗДАЧИ СМАЗОК

SAMOA

## 413080 ПИСТОЛЕТ ДЛЯ РАЗДАЧИ ПЛАСТИЧНЫХ СМАЗОК

| Модель: | SAMOA 413080 |
|---|---|
| Максимальное давление, бар | 500 |
| Соединение | 1/4” |

SAMOA

## 168600 СОЛИДОЛОНАГНЕТАТЕЛЬ ПНЕВМАТИЧЕСКИЙ НА 500МЛ

| Модель: | SAMOA 168600 |
|---|---|
| Пневмонасос, коэф. сжатия | 60:1 |
| Объем, мл | 500 |

SAMOA

## 167500 СОЛИДОЛОНАГНЕТАТЕЛЬ ПНЕВМАТИЧЕСКИЙ НА 1Л

| Модель: | SAMOA 167500 |
|---|---|
| Пневмонасос, коэф. сжатия | 60:1 |
| Объем, мл | 1000 |

SAMOA

## 150000 СОЛИДОЛОНАГНЕТАТЕЛЬ РУЧНОЙ НА 16 Л.

| Модель: | SAMOA 150000 |
|---|---|
| Давление смазки при выходе, бар | 175 / 3500 |
| Объем, л | 16 |
| Производительность, г за ход штока | 10-20 |
| Длина шланга, м | 1,5 |

## 157000 НОЖНОЙ ПЕРЕНОСНОЙ СОЛИДОЛОНАГНЕТАТЕЛЬ НА 5 КГ

SAMOA

| Модель: | SAMOA 157000 |
|---|---|
| Давление смазки при выходе, бар | 500 |
| Объем, кг | 5 |
| Производительность, г за ход штока | 2 |
| Длина шланга, м | 2 |

## 151102 СОЛИДОЛОНАГНЕТАТЕЛЬ С РУЧНЫМ ПРИВОДОМ

SAMOA

Установка для раздачи пластичных смазок.
Включает: ручной насос, шланг, раздаточный пистолет с жестким наконечником.
Поставляется без мембраны и ёмкости.

| Модель: | SAMOA 151102 |
|---|---|
| Давление смазки при выходе, бар | 350 |
| Производительность, г за ход штока | 20 |
| Длина шланга, м | 1.5 |

## 424172 СОЛИДОЛОНАГНЕТАТЕЛЬ С ПНЕВМАТИЧЕСКИМ ПРИВОДОМ

SAMOA

Установка для раздачи пластичных смазок.
Включает: пневмонасос, шланг, раздаточный пистолет с жестким наконечником.
Поставляется без мембраны и ёмкости.

| Модель: | SAMOA 424172 |
|---|---|
| Давление, бар | 3-10 |
| Производительность, г за минуту | 600 |
| Длина шланга, м | 2 |
| Ø, мм | 330 |
| Пневмонасос, коэф. сжатия | 55:1 |

## 424152 СОЛИДОЛОНАГНЕТАТЕЛЬ С ПНЕВМАТИЧЕСКИМ ПРИВОДОМ

SAMOA

Установка для раздачи пластичных смазок.
Включает: тележку для ёмкостей 20 кг, пневмонасос, шланг, раздаточный пистолет с жестким наконечником.
Поставляется без мембраны и ёмкости.

| Модель: | SAMOA 424152 |
|---|---|
| Давление, бар | 3-10 |
| Производительность, г за минуту | 600 |
| Длина шланга, м | 2 |
| Ø, мм | 330 |
| Пневмонасос, коэф. сжатия | 55:1 |

# КАТУШКИ СО ШЛАНГАМИ

## 501200 501300 КАТУШКИ ОТКРЫТОГО ТИПА

501200

| Модель | Применение | Шланг Ø | Шланг, длина (м) | Соединительная резьба, вход (BSP) | Соединительная резьба, выход (BSP) | Рабочее давление, бар |
|---|---|---|---|---|---|---|
| 501 200 | масло | 1/2” | 10 | 1/2” (M) | 1/2” (M) | 75 |
| 501 300 | консистентные смазки | 1/4” | 10 | 1/2” (M) | 1/4” (M) | 350 |

## 504100 504200 504300 504301 КАТУШКИ ОТКРЫТОГО ТИПА

504200

| Модель | Применение | Шланг Ø | Шланг, длина (м) | Соединительная резьба, вход (BSP) | Соединительная резьба, выход (BSP) | Рабочее давление, бар |
|---|---|---|---|---|---|---|
| 504 100 | воздух / вода под низким давлением | 1/2” | 15 | 1/2” (M) | 1/2” (M) | 15 |
| 504 200 | масло | 1/2” | 15 | 1/2” (M) | 1/2” (M) | 75 |
| 504 300 | консистентные смазки | 1/4” | 15 | 1/2” (M) | 1/4” (M) | 350 |
| 504 301 | консистентные смазки | 3/8” | 15 | 1/2” (M) | 1/4” (M) | 350 |

## 502200 502203 502201 502300 502301 КАТУШКИ ЗАКРЫТОГО ТИПА

502200

| Модель | Применение | Шланг Ø | Шланг, длина (м) | Соединительная резьба, вход (BSP) | Соединительная резьба, выход (BSP) | Рабочее давление, бар |
|---|---|---|---|---|---|---|
| 502 200 | масло | 1/2” | 8 | 1/2” (M) | 1/2” (M) | 75 |
| 502 203 | масло | 3/8” | 10 | 1/2” (M) | 1/2” (M) | 75 |
| 502 201 | масло | 3/8” | 13 | 1/2” (M) | 1/2” (M) | 75 |
| 502 300 | консистентные смазки | 1/4” | 8 | 1/2” (M) | 1/4” (M) | 350 |
| 502 301 | консистентные смазки | 1/4” | 13 | 1/2” (M) | 1/4” (M) | 350 |

## 500115 500116 КОМПАКТНЫЕ КАТУШКИ СО ШЛАНГОМ ДЛЯ ПОДАЧИ ВОЗДУХА И ВОДЫ.

Все катушки включают поворотный кронштейн для крепления на стену и полиуретановый шланг в оплетке. Максимальное рабочее давление: 15 бар.

Модель: 500 115
Компактная катушка со шлангом на 15 м x 8 мм.

Модель: 500 116
Компактная катушка со шлангом на 12 м x 10 мм.

# Мойки деталей и агрегатов MAGIDO

# L35F/C | L55F/CM/CT | L85 | L90 МОЕЧНЫЕ МАШИНЫ СЕРИЙ X80 И X81

Автоматические моющие машины **MAGIDO серий X80 и X81** предназначены для мойки относительно небольших деталей, весом от 70 до 150 кг в зависимости от модели, как в холодном моющем составе (без предварительного подогрева), так и в разогретой моющей жидкости (с подогревом электронагревателями). В нижеприведенной таблице технических характеристик, в графе “Мощность электронагревателей” прочерки означают, что электронагревателями данные модели машин не оснащены, то есть мойка деталей осуществляется холодным моющим составом **(L35F, L55F, L85)**.

MAGIDO

**L35 - L55**

MAGIDO

**L85 - L90**

| Модель: | L 35 F/C | L 55 F/CM/CT | L 85 | L 90 |
|---|---|---|---|---|
| Ø корзины, мм | 380 | 600 | 780 | 780 |
| Максимальная высота деталей для мойки, мм | 340 | 340 | 500 | 500 |
| Объём бака, л | 40 | 40 | 40 | 40 |
| Производительность насосов, л/мин | 52/65 | 70 | 70 | 70 |
| Давление моющей житкости на выходе из сопел, бар | 1,7/2,5 | 2/2,4/2,4 | 2,4 | 2,4 |
| Мощность электродвигателей насосов, л.с. | 0,55/0,75 | 0,757 | 1 | 1 |
| Мощность электронагревателей, кВт | -/2 | -/3/3 | - | 4 |
| Потребляемая мощность, кВт | 0,42/2,55 | 0,55/3,55/3,55 | 0,75 | 4,75 |
| Напряжение электропитания, В | 220 | 220/220/220-380 | 220/380 | 220/380 |
| Количество фаз | 1 | 1/1/3 | 3 | 3 |
| Максимальная загрузка, кг | 70 | 100 | 150 | 150 |
| Время моечного цикла, мин | 0...60 | 0...60 | 0...60 | 0...60 |
| Температура моющей житкости, $^0$C | -/0...70 | -/0...70/0...70 | 0...70 | 0...70 |
| Ширина, мм | 750 | 880 | 1075 | 1075 |
| Глубина при открытой крышке, мм | 680 | 880 | 1190 | 1190 |
| Высота при открытой крышке, мм | 1360 | 1630 | 1740 | 1740 |
| Габариты в транспортной упаковке, мм | 750x550x1050 | 900x700x1020 | 1150x920x1250 | 1150x920x1250 |
| Сухой вес, кг | 50 | 60 | 80 | 80 |

## Возможные опции:

- Изоляция бака.
- Электровытяжка пара.
- Контроль уровня и добавления моющей жидкости.
- Приспособление для сбора масла с поверхности моющей жидкости.
- Трубы и корзина из нержавеющей стали.
- Насос для откачивания моющей жидкости.
- Электропривод вращения корзины (кроме L35).

# L101 L102 L122 МОЕЧНЫЕ МАШИНЫ СЕРИИ X51

Автоматические моющие машины **серии X51** предназначены для мойки средних и больших по весу деталей (см. технические характеристики) от 200 до 350 кг в зависимости от модели.

Над корзиной и под ней расположены трубы с форсунками, через которые подается под давлением разогретая моющая жидкость. Причем модели **L102 и L122** имеют по два насоса и по две пары таких труб, что существенно увеличивает производительность данных машин. Во вращение корзина приводится за счет энергии струй жидкости, однако по желанию заказчика машины могут быть оснащены и принудительным приводом корзин (см. список опций). Модели **L102 и L122** считаются наиболее эффективными и производительными машинами.

В стандартную комплектацию модели **L122** входит корзина из нержавеющей стали и принудительный привод вращения корзины.

MAGIDO

**L101**

MAGIDO

**L102 - L122**

| Модель: | L 101 | L 102 | L 122 |
|---|---|---|---|
| Ø корзины, мм | 910 | 910 | 1150 |
| Максимальная загрузка, кг | 200 | 200 | 350 |
| Максимальная высота детали для мойки, мм | 490(460*) | 490 (430*) | 700 (670*) |
| Объем бака, л | 175 | 175 | 280 |
| Давление моющей жидкости на выходе из сопел, бар | 2.3 | 2.5 | 2.3 |
| Мощность насосов, л.с. | 2 | 2x1,2 | 2x2 |
| Производительность насосов, л/мин | 170 | 2x110 | 2x180 |
| Мощность электронагревателей, кВт | 6 | 6 | 10 |
| Потребляемая мощность, кВт | 7.5 | 7.8 | 13 |
| Температура моющей жидкости, $^0$C | 0...70 | 0...70 | 0...70 |
| Время моечного цикла, мин | 0...60 | 0...60 | 0...60 |
| Напряжение электропитания, В | 220/380, 3 фазы | 220/380, 3 фазы | 220/380, 3 фазы |
| Ширина, мм | 1230 | 1230 | 1490 |
| Глубина при открытой крышке, мм | 1295 | 1295 | 1750 |
| Высота при открытой крышке, мм | 1990 | 1990 | 2260 |
| Габариты в транспортной упаковке, мм | 1250x1250x1400 | 1250x1250x1400 | 1600x1500x1800 |
| Сухой вес, кг | 140 | 150 | 250 |

* - при комплектации машины съемной корзиной данный размер уменьшается на 60 мм.

## Возможные опции:

- Изоляция бака.
- Электровытяжка пара.
- Контроль уровня и добавления моющей жидкости.
- Приспособление для сбора масла с поверхности моющей жидкости.
- Трубы и корзина из нержавеющей стали.
- *Съемная корзина с тележкой на колесах.
- Насос для откачивания моющей жидкости.
- Электропривод вращения корзины.

# L311V L321V L331V МОЕЧНЫЕ МАШИНЫ СЕРИИ X30

Автоматические моющие машины **серии X30** предназначены для мойки средних деталей (см. технические характеристики) весом не более 150, 200 или 350 кг в зависимости от модели.

Отличительной чертой автоматических моющих машин **MAGIDO серии X30** является использование в их конструкции вертикального насоса, что увеличивает надежность данных машин.

Следует отметить, что в стандартную комплектацию модели **L331V** входит корзина из нержавеющей стали и принудительный привод вращения корзины.

MAGIDO

**L311V**

MAGIDO

**L321V**

MAGIDO

**L331V**

| Модель: | L311V | L321V | L331V |
|---|---|---|---|
| Ø корзины, мм | 780 | 910 | 1150 |
| Максимальная загрузка, кг | 150 | 200 | 350 |
| Максимальная высота детали для мойки, мм | 500 | 490 (430*) | 700 (640*) |
| Объем бака, л | 105 | 170 | 260 |
| Давление моющей жидкости на выходе из сопел, бар | 2.4 | 3.1 | 2.5 |
| Производительность насосов, л/мин | 80 | 90 | 110 |
| Мощность электронагревателей, кВт | 4 | 6 | 10 |
| Потребляемая мощность, кВт | 4,5 | 6,9 | 11,5 |
| Температура моющей жидкости, $^0$C | 10...70 | 10...70 | 10...70 |
| Время моечного цикла, мин | 1...60 | 1...60 | 1...60 |
| Напряжение электропитания, В | 380, 3 фазы | 380, 3 фазы | 380, 3 фазы |
| Ширина, мм | 1160 | 1300 | 1550 |
| Глубина при открытой крышке, мм | 1200 | 1300 | 1800 |
| Высота при открытой крышке, мм | 1750 | 1990 | 2260 |
| Габариты в транспортной упаковке, мм | 1250x1070x1290 | 1350x1350x1450 | 1610x1650x1650 |
| Сухой вес, кг | 90 | 150 | 250 |

* - при комплектации машины съемной корзиной данный размер уменьшается на 60 мм.

## Возможные опции:

- Изоляция бака.
- Электровытяжка пара.
- Контроль уровня и добавления моющей жидкости.
- Приспособление для сбора масла с поверхности моющей жидкости.
- Трубы и корзина из нержавеющей стали.
- *Съемная корзина с тележкой на колесах (только для L321V и L331V).
- Насос для откачивания моющей жидкости.
- Электропривод вращения корзины.

# L152 МОЕЧНАЯ МАШИНА

Автоматическая моющая машина **серии L152** предназначена для мойки крупногабаритных деталей весом до 350 кг горячим моющим составом.

Корзина из нержавеющей стали, в которую загружаются детали, имеет постоянный механический привод вращения и может выдвигаться из корпуса машины. Сверху и снизу корзины расположены трубы с форсунками, через которые под давлением подается разогретый моющий состав. Корпус машины выполнен из нержавеющей стали, а также в стандартной комплектации машина имеет пневмопривод крышки.

MAGIDO

| Модель: | L 152 |
|---|---|
| Пневмопривод крышки | стандартная комплектация |
| Частота вращения привода корзины, об/мин | 8 |
| Ø корзины, мм | 1400 |
| Максимальная загрузка, кг | 350 |
| Максимальная высота детали для мойки, мм | 800 (740*) |
| Объем бака, л | 300 |
| Давление моющей жидкости на выходе из сопел, бар | 2,4 |
| Производительность насосов, л/мин | 2x115 |
| Мощность электронагревателей, кВт | 12 |
| Потребляемая мощность, кВт | 15 |
| Температура моющей жидкости, $^0$C | 10...70 |
| Время моечного цикла, мин | 0...60 |
| Напряжение электропитания, В | 380, 3 фазы |
| Габариты: Ширина, мм | 1800 |
| Высота при открытой крышке, мм | 2390 |
| Глубина при открытой крышке, мм | 2160 |
| Габариты в транспортной упаковке, мм | 2000x2000x1700 |
| Сухой вес, кг | 400 |

* - при комплектации машины съемной корзиной данный размер уменьшается на 60 мм.

## Возможные опции:

- Электровытяжка пара.
- Автоматическое отключение машины при низком уровне моющей жидкости.
- Контроль уровня и добавления моющей жидкости.
- Приспособление для сбора масла с поверхности моющей жидкости.
- Трубы и корзина из нержавеющей стали.
- Съемная корзина с тележкой на колесах.
- Насос для откачивания моющей жидкости.

# L160 L190 L210 МОЕЧНЫЕ МАШИНЫ СЕРИИ X53

Автоматические моющие машины **серии X53** предназначены для мойки крупногабаритных тяжелых деталей весом до 700 кг горячим моющим составом. Однако, в качестве опции можно усилить несущие детали машин данной серии (для увеличения полезной нагрузки) до 1500 кг.

В отличие от моек других производителей, в стандартной комплектации установок **MAGIDO серии X53** имеется дренажный насос, существенно ускоряющий смену моющего раствора и проведение профилактических работ.

MAGIDO

| Модель: | L 160 | L 190 | L 210 |
|---|---|---|---|
| Ø корзины, мм | 1100x1100 | 1300x1300 | 1500x1500 |
| Максимальная загрузка, кг | 700 | 700 | 700 |
| Объём бака, л | 320 | 420 | 550 |
| Максимальная высота детали для мойки, мм | 800 | 900 | 1000 |
| Температура моющей жидкости, $^0$C | 0...75 | 0...75 | 0...75 |
| Напряжение электропитания, В | 220/380, 3 фазы | 220/380, 3 фазы | 220/380, 3 фазы |
| Мощность электронагревателей, кВт | 20 | 30 | 30 |
| Потребляемая мощность, кВт | 27 | 37 | 39 |
| Производительность насосов, л/мин | 500 | 500 | 550 |
| Давление моющей жидкости на выходе из сопел, бар | 4.3 | 4.3 | 4.7 |
| Мощность привода корзины, л.с. | 0,5 | 0,5 | 0,5 |
| Частота вращения корзины, об./мин. | 7 | 7 | 7 |
| Мощность электромотора вытяжки, л.с. | 0,5 | 0,5 | 0,5 |
| Габариты при закрытой двери, мм | 1975x1600x2145 | 2185x1800x2245 | 2385x2000x2345 |
| Габариты при открытой двери, мм | 1975x1600x2940 | 2185x1800x3135 | 2385x2000x3330 |

## Типы нагревателя:

**E** - электроподогрев
**M** - газовый подогрев
**G** - дизель

## Возможные опции:

- Промывка деталей чистой водой.
- Сушка деталей.
- Приспособление для сбора масла с поверхности моющей жидкости.
- Изоляция бака.
- Усиление несущей конструкции для загрузки деталей весом 1500 кг.

# Компрессоры и пневматика


Компрессоры 86

Пневматика 89

# КОМПРЕССОРЫ

## FIAC СЕРИЯ AB

Профессиональные компрессоры с ременным приводом. Производитель: Италия - Белоруссия

Самая популярная серия поршневых компрессоров в виду оптимального соотношения цена/производительность и широкий выбор моделей (объем ресивера/производительность).

Данная серия объединяет компрессорные установки производительностью от 0,25 до 1,7 м$^3$/мин и максимальным давлением до 16 атмосфер. Эти компрессоры предназначены для профессионального использования при решении самых различных задач и находят широкое применение в промышленности, строительстве, автосервисе и т.д. Они удовлетворяют требованию работы в интенсивном режиме и отвечают всем стандартам, предъявляемым к профессиональным

### Основные преимущества:

• Конкурентоспособная цена по сравнению с другими зарубежными аналогами;
• Устойчивость к перепадам напряжения;
• Минимальный унос масла, благодаря специальной конструкции картера.

| Модель: | Ресивер л | Тип головки | Цил/ Ступ | Воздух (л/мин) | Давление (бар) | Мотор кВт | Об/мин | Вес (кг) | Питание (В) | Габариты (мм) |
|---|---|---|---|---|---|---|---|---|---|---|
| AB 100/335 | 100 | AB335 | 2/1 | 330 | 10 | 2.25 | 1540 | 72 | 220/380 | 1150x 490x850 |
| AB 100/510 | 100 | AB510 | 2/1 | 482 | 10 | 3.0 | 1470 | 94 | 380 | 1150x 500x1000 |
| AB 100/550 | 100 | AB550 | 2/2 | 550 | 10 | 4.0 | 1400 | 120 | 380 | 1150x 520x1025 |
| AB 100/670 | 100 | AB670 | 2/2 | 650 | 10 | 4.0 | 1000 | 125 | 380 | 1150x 520x1025 |
| AB 100/850 | 100 | AB850 | 2/2 | 830 | 10 | 5.5 | 1280 | 125 | 380 | 1150x 505x1025 |
| AB 200/510 | 200 | AB510 | 2/1 | 482 | 10 | 3.0 | 1470 | 125 | 380 | 1460x 640x1150 |
| AB 200/550 | 200 | AB550 | 2/2 | 550 | 10 | 4.0 | 1400 | 150 | 380 | 1460x 640x1150 |
| AB 300/670 | 270 | AB670 | 2/2 | 650 | 10 | 4.1 | 1000 | 180 | 380 | 1600x 560x1150 |
| AB 300/850 | 270 | AB850 | 2/2 | 830 | 10 | 5.5 | 1280 | 185 | 380 | 1650x 600x1150 |
| AB 300/850-16 | 270 | AB850 | 2/2 | 830 | 16 | 7.5 | 1280 | 200 | 380 | 1550x 580x1150 |
| AB 500/850 | 500 | AB850 | 2/2 | 830 | 10 | 5.5 | 1280 | 230 | 380 | 2000x 600x1250 |
| AB 500/981 | 500 | AB981 | 2/2 | 1000 | 10 | 7.5 | 1280 | 230 | 380 | 1550x 580x1150 |
| AB 500/850-16 | 500 | AB850 | 2/2 | 830 | 46 | 7.5 | 1280 | 250 | 380 | 2000x 600x1250 |

## FIAC СЕРИЯ ABV

Вертикальные компрессоры с ременным приводом
Производитель: Италия - Белоруссия

Оригинальная вертикальная компоновка компрессора позволяет максимально эффективно использовать рабочее пространство автосервиса.

| Модель: | ABV 100/335 | ABV 100/510 | ABV 300/550 | ABV 300/670 | ABV 300/850 |
|---|---|---|---|---|---|
| Ресивер (л) | 100 | 100 | 270 | 270 | 270 |
| Тип головки | AB 335 | AB 510 | AB 550 | AB 670 | AB 850 |
| Цил / Ступ | 2/1 | 2/1 | 2/1 | 2/1 | 2/1 |
| Воздух (л/мин) | 330 | 482 | 550 | 650 | 830 |
| Давление (бар) | 10 | 10 | 10 | 10 | 10 |
| Мотор (кВт) | 2.25 | 3.0 | 4.1 | 4.1 | 5.5 |
| Об/мин | 1540 | 1470 | 1400 | 1000 | 1280 |
| Вес (кг) | 75 | 98 | 170 | 175 | 180 |
| Питание (В) | 220/380 | 380 | 380 | 380 | 380 |
| Габариты (мм) | 540x630x1240 | 620x560x1130 | 1750x650x710 | 1750x650x710 | 1800x650x800 |

# FIAC СЕРИЯ ABT

Компрессоры с ременным приводом Производитель: Италия - Белоруссия

Серия высокопроизводительных двухмоторных компрессоров для промышленного использования.

| Модель: | ABT 500/1100 | ABT 500/1350 | ABT 500/1700 | ABT 500/2000 | ABT 500/1100-16 | ABT 500/1700-16 |
|---|---|---|---|---|---|---|
| Ресивер (л) | 500 | 500 | 500 | 500 | 500 | 500 |
| Тип головки | AB 550 | AB 670 | AB 850 | AB 981 | AB 550 | AB 850 |
| Цил / Ступ | 2/2 | 2/2 | 2/2 | 2/2 | 2/2 | 2/2 |
| Воздух (л/мин) | 1100 | 1060 | 1660 | 2000 | 1060 | 1660 |
| Давление (бар) | 10 | 10 | 10 | 10 | 10 | 10 |
| Мотор (кВт) | 4.1+4.1 | 4.1+4.1 | 5.5+5.5 | 7.5+7.5 | 5.5+5.5 | 7.5+7.5 |
| Об/мин | 1400 | 1000 | 1280 | 1280 | 1280 | 1280 |
| Вес (кг) | 290 | 310 | 330 | 350 | 290 | 340 |
| Питание (В) | 380 | 380 | 380 | 380 | 380 | 380 |
| Габариты (мм) | 2050x600x1200 | 2050x600x1200 | 2050x600x1200 | 2050x600x1200 | 2050x600x1200 | 2050x600x1200 |

# ВИНТОВЫЕ КОМПРЕССОРЫ ФИРМЫ «FIAC»

Винтовые компрессоры фирмы «Fiac» работают в диапазоне производительности 410-12600 л/мин и давления до 8-16 бар. Они относятся к категории промышленного оборудования и отличаются высокой надежностью и длительным ресурсом работы, особенно по сравнению с поршневыми компрессорами.

Представленные компрессоры являются результатом многолетнего опыта работы компании «Fiac» в тесном сотрудничестве с мировым лидером в области производства винтовых блоков компанией Rotor-comp (Германия), а также рядом известных компаний-производителей комплектующих промышленного применения:

- Hoerbiger - абсолютный лидер в области производства специальных пневматических клапанов;
- ABB - электрические компоненты для компрессоров серии AIRBLOK;
- Merelli Motori - производитель электродвигателей нового поколения.

**Особенности конструкции:**

- Длительный срок службы;
- Компактные, могут выпускаться в моноблочной конструкции с осушителем, ресивером и системой фильтрации;
- Низкий уровень шума и вибрации, высокое качество сжатого воздуха;
- Не требует специального монтажа;
- Ременная передача, служащая для привода винтовой пары, имеет систему самонатяжения, а применение специальных долговечных ремней позволило увеличить их срок службы до 9,000 часов.

# FIAC СЕРИИ SILVER

Винтовые компрессоры. Производитель: Италия - Белоруссия

- не требуют специального монтажа, готовы к эксплуатации;
- малошумные;
- максимально надежные;
- просты в эксплуатации и техническом обслуживании;
- безопасны;
- конкурентноспособная цена.

| Модель: | SILVER 5.5/200 | SILVER 7.5/200 | SILVER 10/200 |
|---|---|---|---|
| Макс. рабочее давление, бар | 10 | 10 | 10 |
| Производительность, л/мин | 410 | 640 | 860 |
| Мощность электродвигателя, л. с.- кВт | 5.5-4 | 7.5-5.5 | 10-7.5 |
| Уровень шума, дб | 65 | 66 | 67 |
| Вых. соединение | 1/2” | 1/2” | 1/2” |
| Ресивер, л | 200 | 200 | 200 |
| Пуск | Прямой пуск | «Звезда-треугольник» | «Звезда-треугольник» |

# FIAC СЕРИЯ CRS/CRSD

Винтовые компрессоры. Производитель: Италия - Белоруссия.

Данная серия компрессоров предназначена для обеспечения сжатым воздухом небольших производств, автосервисов и отдельных участков на крупных предприятиях при децентрализованной системе обеспечения сжатым воздухом.

**Экономичность**

• встроенный микропроцессор дает возможность оптимальным образом регулировать работу компрессора в режимах «нагнетание - холостой ход - остановка» в зависимости от нагрузки. Это позволяет выбрать наиболее экономичный режим потребления электроэнергии;
• конструкция исключает проскальзывание ремня и потери мощности;
• система плавного пуска «звезда-треугольник» снижает нагрузку на электросеть при включении компрессора;
• выходящий теплый воздух можно использовать вторично, например, для обогрева помещений.

**Надежность**

• использование моноблочной конструкции винтового блока повышает надежность компрессора в целом, благодаря уменьшению количества трубопроводных соединений между элементами конструкции;
• электрооборудование имеет высокий уровень защиты (IP 55);
• воздух, поступающий в компрессор, проходит двойную фильтрацию через предварительный фильтр, установленный на корпусе компрессора и воздушный фильтр моноблока. Это исключает возможность попадания в винтовую пару посторонних частиц и повышает срок ее службы.

**Высокие эксплуатационные характеристики**

• встроенный микропроцессор обеспечивает полностью автоматический режим работы компрессора;
• дисплей отображает состояние рабочего цикла и сигнализирует о возможных неисправностях;
• звукопоглощающие панели корпуса дополнительно снижают уровень шума, что позволяет устанавливать компрессор непосредственно в рабочей зоне;
• для серии CRSD (с осушителем) предусмотрен автоматический слив конденсата, а система «бай-пас» позволяет, в случае необходимости, отключать осушитель от компрессорной установки.

**Высокое качество сжатого воздуха**

• воздушно-масляная смесь, образованная в винтовой группе, проходит тройную очистку в маслоотделителе, фильтре маслоотделителя и масляном фильтре. Это обеспечивает высокое качество воздуха на выходе компрессора (остаточное содержание масла не более 3 мг/м³) и обеспечивает эффективную работу осушителя и блока фильтров;
• воздушный радиатор компрессора снижает температуру сжатого воздуха на выходе компрессора (не более +7°C по сравнению с температурой на входе). Это обеспечивает оптимальную работу последующего осушителя;
• компрессоры серии CRSD дополнительно оснащены осушителем и блоком из 2-х фильтров. Это обеспечивает точку росы +3°C, остаточное содержание масла не более 0,01 мг/м³ и уровень фильтрации по твердым частицам до 0,01 мкм (соответствует классу 1.4.1. по ISO 8573-1).

**Простота монтажа и технического обслуживания**

| Модель: | Макс.раб. давление бар | Производи-ность л/мин | Мощность электродвигателя л.с.-кВт | Уровень шума дб | Вых. соединение | Вес кг |
|---|---|---|---|---|---|---|
| CRS 5.5<br>CRSD 5.5<br>CRS 5.5/300<br>CRSD 5.5/300 | 8<br>10 | 550<br>420 | 5,5-4 | 66 | 3/4” | 169<br>209<br>283<br>323 |
| CRS 7.5<br>CRSD 7.5<br>CRS 7.5/300<br>CRSD 7.5/300 | 8<br>10<br>13 | 795<br>660<br>530 | 7,5-5,5 | 67 | 3/4” | 170<br>210<br>284<br>324 |
| CRS 10<br>CRSD 10<br>CRS 10/300<br>CRSD 10/300 | 8<br>10<br>13 | 1060<br>970<br>795 | 10-7,5 | 67 | 3/4” | 173<br>213<br>286<br>324 |
| CRS 15<br>CRSD 15<br>CRS 15/500<br>CRSD 15/500 | 8<br>10<br>13 | 1590<br>1450<br>1130 | 15-11 | 68 | 3/4” | 264<br>314<br>406<br>456 |
| CRS 20<br>CRSD 20<br>CRS 20/500<br>CRSD 20/500 | 8<br>10<br>13 | 2090<br>1560<br>1490 | 20-15 | 69 | 3/4” | 269<br>319<br>411<br>461 |

# ПНЕВМАТИКА. ПРОИЗВОДСТВО ANI

| Артикул | Описание | Изображение: |
|---|---|---|
| AH116509 | Блок подготовки воздуха E/12/2/P 1/4F, соед. резьба 1/4’’ внутр., ударопрочный металлический корпус, состоит из фильтра с регулятором давления AH116304 и лубрикатора AH116204. | |
| AH117112 | Блок подготовки воздуха E/22/2/P 3/8F, соед. резьба 3/8’’ внутр., ударопрочный металлический корпус, состоит: фильтр с регулятором давления и лубрикатор. | |
| AH117113 | Блок подготовки воздуха E/22/3/P 1/2F, соед. резьба 1/2’’ внутр., ударопрочный металлический корпус, состоит из фильтра с регулятором давления AH116904 и лубрикатора AH116804. | |
| AH116304 | Фильтр с регулятором давления E/14/2/P 1/4F, соед. резьба 1/4’’ внутр., ударопрочный металлический корпус. | |
| AH116904 | Фильтр с регулятором давления E/24/3/P 1/2F, соед. резьба 1/2’’ внутр., ударопрочный металлический корпус. | |
| AH116204 | Лубрикатор E/11/2/P 1/4F, соед. резьба 1/4’’ внутр., ударопрочный металлический корпус. | |
| AH116804 | Лубрикатор E/21/3/P 1/2F, соед. резьба 1/2’’ внутр., ударопрочный металлический корпус. | |
| BH118564 | Комплект E/181/10 для соединения элементов блока 1/4’’. | |
| BH118566 | Комплект E/181/20 для соединения элементов блока 1/2’’. | |
| BS118177 | Переходник монтажный 3/8F X E/20, соед. резьба 3/8” внутр., используется совместно с комплектом BH118566. | |
| BS118178 | Переходник монтажный 1/2F X E/20, соед. резьба 1/2” внутр., используется совместно с комплектом BH118566. | |
| AL113301 | Крепежный кронштейн F/171/1 для блока подготовки 1/4”. | |
| AL111501 | Крепежный кронштейн F/176/1 для блока подготовки 3/8” и 1/2”. | |
| BH118691 | Клапан чистого воздуха E/185/10 для блока подготовки AH116509, соед. резьба 1/4’’ внутр., два отвода воздуха, устанавливается между блоком подготовки и лубрикатором. | |
| BH118690 | Клапан чистого воздуха E/186/20 для блока подготовки AH117113, соед. резьба 1/2’’ внутр., два отвода воздуха, устанавливается между блоком подготовки и лубрикатором. | |
| BM118234 | Манометр квадратный P/QR 1/8M для регулятора давления, с торцевым соед. разъёмом 1/8”нар., шкала 0-16бар. | |
| BM108039 | Манометр круглый P/40 1/8M, с торцевым соед. разъёмом 1/8”нар., Ø40мм, шкала 0-16бар. | |
| BM118095 | Манометр круглый P/80 1/4M, с торцевым соед. разъёмом 1/4”нар., Ø80мм, шкала 0-12бар. | |
| AH113310 | Масло лубрикаторное FLUIDO для пневмоинструмента (1 литр). | |

| Изображение | Артикул | Описание |
|---|---|---|
| | AH037602 | Шланг резиновый 74/2 8x17, с внутренним армированием, Ø8x17мм, макс. давление 25бар, (погонный метр). |
| | AH037609 | Шланг резиновый 74/9 10X19, с внутренним армированием, Ø10x19мм, макс. давление 25бар, (погонный метр). |
| | AH0379104 | Шланг ПВХ TR/PVC 8x13 1/4F 10m, с резьбовыми соед. 1/4” внутр., Ø8x13мм, длина 10м. |
| | AH0379106 | Шланг ПВХ TR/PVC 10X15 3/8F 10m, с резьбовыми соед. 3/8” внутр., Ø10x15мм, длина 10м. |
| | AH035255 | Шланг витой рислановый TR/F 8x6 1/4MF 5m, с резьбовыми соед. 1/4” нар./внутр., Ø8x6мм, длина 5м. |
| | AH035257 | Шланг витой рислановый TR/F 8x6 1/4MF 10m, с резьбовыми соед. 1/4” нар./внутр., Ø8x6мм, длина 10м. |
| | AH035258 | Шланг витой рислановый TR/F 8x6 1/4MF 15m, с резьбовыми соед. 1/4” нар./внутр., Ø8x6мм, длина 15м. |
| | AH035108 | Шланг витой рислановый 71/4-10 10x8 30m, без наконечников, Ø10X8мм, длина 30м. |
| | AH037946 | Шланг витой полиуретановый 80/60-R 12X8 3/8MF 12m, с вращ. резьбовыми соед. 3/8” нар./внутр., Ø12x8мм, длина 12 м. |
| | AH037966 | Шланг витой полиуретановый 80/60 12X8 12m, без наконечников, Ø12x8мм, длина 12м. |
| | AH037970 | Шланг витой полиуретановый 80/64 12X8 17m, без наконечников, Ø12x8мм, длина 17м. |
|  | AH037702 | Трубка рислановая 75/2 PA11, Ø6x4мм, (погонный метр). |
| | AH037703 | Трубка рислановая 75/4 PA11, Ø10x8мм, (погонный метр). |
| | AH062406 | Пистолет для накачки шин 25/GR 80 11/A CCE HOFMANN, ударопрочный обрезиненный корпус, с поверенным манометром Ø80мм (0-12бар), шлангом 400мм и наконечником 25/W. |
| | AH062217 | Пистолет для накачки шин 25/GR 80 11/A, ударопрочный обрезиненный корпус, с манометром Ø80мм (0-12бар), шлангом 400мм и наконечником 25/W. |
| | AH060201 | Пистолет для накачки шин 25/D 11/A, металлический корпус с клапаном сброса давления, с манометром Ø60мм (0-10бар), шлангом 400мм и наконечником 25/W. |
| | AH0602125 | Пистолет для накачки шин 25/D 11/A (n/p), металлический корпус с клапаном сброса давления, с манометром Ø60мм (0-10бар), шлангом 400мм и наконечником 25/W, (поставляется без упаковки). |
| | AH061501 | Пистолет для накачки шин 25/ETN 11/A, пластиковая рукоятка с кнопками подачи и сброса давления, с манометром Ø60мм (0-10бар), шлангом 400мм и наконечником 25/W. |
| 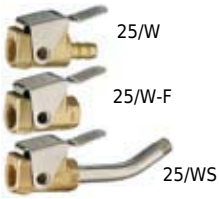  | AH060801 | Наконечник для накачки шин 25/W D.6 под шланг с внутр. Ø6мм. |
| | AH060802 | Наконечник для накачки шин 25/W D.8 под шланг с внутр. Ø8мм. |
| | AH061301 | Шланг пистолета для накачки шин 25/M, длина 400мм, Ø6x12мм, с наконечником 25/W. |

| Артикул | Описание | Изображение: |
|---|---|---|
| **Быстросъёмные разъёмы, тип "мама", обрезиненный корпус** | | |
| AH020801 | Разъём б/с 17/A 1/4M, тип “мама”, соед. резьба 1/4’’ нар., обрезиненный корпус. | |
| AH020803 | Разъём б/с 17/B 1/2M, тип “мама”, соед. резьба 1/2’’ нар., обрезиненный корпус. | |
| AH020901 | Разъём б/с 17/C 1/4F, тип “мама”, соед. резьба 1/4’’ внутр., обрезиненный корпус. | |
| AH021002 | Разъём б/с 17/E D.8, тип “мама”, соед. “ёлочка” под резиновый шланг с внутр. Ø8мм, обрезиненный корпус. | |
| AH021003 | Разъём б/с 17/E D.10, тип “мама”, соед. “ёлочка” под резиновый шланг с внутр. Ø10мм, обрезиненный корпус. | |
| AH020707 | Разъём б/с 16/B 8X17, тип “мама”, соед. “цанга” под резиновый шланг Ø8x17мм, обрезиненный корпус. | |
| AH020709 | Разъём б/с 16/B 10X19, тип “мама”, соед. “цанга” под резиновый шланг Ø10x19мм, обрезиненный корпус. | |
| AH034403 | Разъём б/с 64/MF 8X10, тип “мама”, соед. “пружина-цанга” под витой шланг Ø8x10мм, обрезиненный корпус. | |
| AH034414 | Разъём б/с 64/MF 8X12, тип “мама”, соед. “пружина-цанга” под витой шланг Ø8x12мм, обрезиненный корпус. | |
| **Быстросъёмные разъёмы, тип "мама", металлический корпус** | | |
| AH022011 | Разъём б/с UR/7 A 1/4M, тип “мама”, соед. резьба 1/4’’ нар., металлич. корпус. | |
| AH022012 | Разъём б/с UR/7 B 3/8M, тип “мама”, соед. резьба 3/8’’ нар., металлич. корпус. | |
| AH022013 | Разъём б/с UR/7 B 1/2M, тип “мама”, соед. резьба 1/2’’ нар., металлич. корпус. | |
| AH022111 | Разъём б/с UR/7 C 1/4F, тип “мама”, соед. резьба 1/4’’ внутр., металлический корпус. | |
| AH022112 | Разъём б/с UR/7 D 3/8F, тип “мама”, соед. резьба 3/8’’ внутр., металлический корпус. | |
| AH022211 | Разъём б/с UR/7 E D.6, тип “мама”, соед. “ёлочка” под резиновый шланг с внутр. Ø6мм, металлический корпус. | |
| AH022212 | Разъём б/с UR/7 E D.8, тип “мама”, соед. “ёлочка” под резиновый шланг с внутр. Ø8мм, металлический корпус. | |
| AH022213 | Разъём б/с UR/7 E D.10, тип “мама”, соед. “ёлочка” под резиновый шланг с внутр. Ø10мм, металлический корпус. | |
| AH021926 | Разъём б/с UR/6 B 8X17, тип “мама”, соед. “цанга” под резиновый шланг Ø8X17мм, металлический корпус. | |
| AH021928 | Разъём б/с UR/6 B 10X19, тип “мама”, соед. “цанга” под резиновый шланг Ø10X19мм, металлический корпус. | |
| AH022524 | Разъём б/с UR/4 MF 8X10, тип “мама”, соед. “пружина-цанга” под витой шланг Ø8X10мм, металлический корпус. | |
| AH022525 | Разъём б/с UR/4 MF 8X12, тип “мама”, соед. “пружина-цанга” под витой шланг Ø8X12мм, металлический корпус. | |
| AH022526 | Разъём б/с UR/4 MF 10X12, тип “мама”, соед. “пружина-цанга” под витой шланг Ø10X12мм, металлический корпус. | |
| **Быстросъёмные штуцера, тип "папа"** | | |
| AT023401 | Штуцер б/с 15/A OMNI 1/4M, тип ‘’папа”, соед. резьба 1/4’’ нар. | |
| AT023402 | Штуцер б/с 15/A OMNI 3/8M, тип ‘’папа”, соед. резьба 3/8’’ нар. | |
| AT023404 | Штуцер б/с 15/A OMNI 1/4F, тип ‘’папа”, соед. резьба 1/4’’ внутр. | |
| AT023405 | Штуцер б/с 15/A OMNI 3/8F, тип ‘’папа”, соед. резьба 3/8’’ внутр. | |
| AT023801 | Штуцер б/с 15/C OMNI D.6, тип ‘’папа”, соед. “ёлочка” под резиновый шланг с внутр. Ø6мм. | |
| AT023802 | Штуцер б/с 15/C OMNI D.9, тип ‘’папа”, соед. “ёлочка” под резиновый шланг с внутр. Ø9мм. | |
| AT023804 | Штуцер б/с 15/C OMNI D.10, тип ‘’папа”, соед. “ёлочка” под резиновый шланг с внутр. Ø10мм. | |
| AH023501 | Штуцер б/с 14/A OMNI 8X17, тип ‘’папа”, соед. “цанга” под резиновый шланг Ø8x17мм. | |
| AH023502 | Штуцер б/с 14/A OMNI 10X17, тип ‘’папа”, соед. “цанга” под резиновый шланг Ø10x17мм. | |

| Изображение | Артикул | Описание |
|---|---|---|
| | AH020109 | Штуцер б/с 14/B 10X19, тип ‘’папа”, соед. “цанга” под резиновый шланг Ø10x17мм. |
| | AH034306 | Штуцер б/с 63/MF OMNI 8X10, тип ‘’папа”, соед. “пружина-цанга” под витой шланг Ø8x10мм. |
| | AH034315 | Штуцер б/с 63/MF OMNI 8X12, тип ‘’папа”, соед. “пружина-цанга” под витой шланг Ø8x12мм. |
| | AH034307 | Штуцер б/с 63/MF OMNI 10X12, тип ‘’папа”, соед. “пружина-цанга” под витой шланг Ø10x12мм. |
| **Соединители (переходники, тройники, крестовины)** | | |
| | AS011702 | Соединитель 10/H D.8, для резинового шланга с внутр. Ø8мм. |
| | AS011703 | Соединитель 10/H D.10, для резинового шланга с внутр. Ø10мм. |
| | AH010504 | Разъём байонетный 10/F D.10, соед. “ёлочка” под резиновый шланг с внутр. Ø10мм |
| | AS010406 | Переходник 10/E 1/4x8, резьба 1/4’’ нар. x “ёлочка” под резиновый шланг с внутр. Ø9мм. |
| | AS031208 | Переходник 10/E 1/4x10, резьба 1/4’’ нар. x “ёлочка” под резиновый шланг с внутр. Ø10мм. |
| | AS010411 | Переходник 10/E 3/8x10, резьба 3/8’’ нар. x “ёлочка” под резиновый шланг с внутр. Ø10мм. |
| | AS031208 | Переходник 33/R8 1/4x1/2MF, резьба 1/4’’ нар. x 1/2’’ внутр. |
| | AS031212 | Переходник 33/R12 3/8x1/2MF, резьба 3/8’’ нар. x 1/2’’ внутр. |
| | AS031214 | Переходник 33/R14 1/2x1/4MF, резьба 1/2’’ нар. x 1/4’’ внутр. |
| | AS031215 | Переходник 33/R15 1/2x3/8MF, резьба 1/2’’ нар. x 3/8’’ внутр. |
| | AS030802 | Переходник “муфта” 33/M 1/4F, резьба 1/4’’ внутр. |
| | AS030803 | Переходник “муфта” 33/M 3/8F, резьба 3/8’’ внутр. |
| | AS030804 | Переходник “муфта” 33/M 1/2F, резьба 1/2’’ внутр. |
| | AS030806 | Переходник “муфта” 33/M 1/2x3/4MM, резьба 1/2’’ x 3/4’’ внутр. |
| | AS030904 | Переходник “сгон” 33/N4 1/4M, резьба 1/4’’ нар. |
| | AS030907 | Переходник “сгон” 33/N7 3/8M, резьба 3/8’’ нар. x 3/8’’ нар. |
| | AS030909 | Переходник “сгон” 33/N9 1/2M, резьба 1/2’’ нар. |
| | AS030906 | Переходник “сгон” 33/N6 1/4x1/2MM, резьба 1/4’’ нар. x 1/2’’ нар. |
| | AS030908 | Переходник “сгон” 33/N8 3/8x1/2MM, резьба 3/8’’ нар. x 1/2’’ нар. |
| | AS030910 | Переходник “сгон” 33/N10 1/2x3/4MM, резьба 1/2’’ нар. x 3/4’’ нар. |
| | AS031602 | Переходник Г-образный 34/C 1/4MF, резьба 1/4’’ нар./внутр. |
| | AS031603 | Переходник Г-образный 34/C 3/8MF, резьба 3/8’’ нар./внутр. |
| | AS031604 | Переходник Г-образный 34/C 1/2MF, резьба 1/2’’ нар./внутр. |
| | AH011201 | Тройник Т-образный 12/B 1/4M, соед. “байонет” 1/4” нар. |
| | AS031925 | Тройник Т-образный 34/F 1/4 MMM, резьба 1/4’’ нар. |
| | AS031927 | Тройник Т-образный 34/F 1/2 MMM, резьба 1/2’’ нар. |
| | AS030101 | Тройник Y-образный 32/A 1/4MFF, резьба 1/4’’ нар.(вход) /внутр. |
| | AS030102 | Тройник Y-образный 32/B 1/4MFF, резьба 3/8’’ нар.(вход) /внутр. |
| | AS030105 | Тройник Y-образный 32/C 1/4MFF, резьба 1/2’’ нар.(вход ) /внутр. |
| | AS036102 | Крестовина 34/H 1/4F, резьба 1/4’’ внутр. |

# Оборудование для вытяжки отработанных газов

# ОБОРУДОВАНИЕ ДЛЯ ВЫТЯЖКИ ОТРАБОТАННЫХ ГАЗОВ

Предназначены для работы как с неподвижным автомобилем, так и с движущимся, например при прохождении линии инструментального контроля.

## ГИБКИЙ ШЛАНГ ДЛЯ ОТВОДА ВЫХЛОПНЫХ ГАЗОВ

Эти шланги имеют рабочие температуры в диапазоне от 100$^0$C до 300$^0$C в зависимости от материала, из которого они изготовлены.

## КАТУШКА ДЛЯ ШЛАНГА

Подпружиненная механическая или с приводом от электродвигателя. Может быть установлена на стену или потолок.

## ВЫТЯЖНОЙ ВЕНТИЛЯТОР

Он может быть установлен как на одну катушку, так и использоваться для работы с несколькими катушками. Мощность вентилятора определяется исходя из потребного расхода и гидравлического сопротивления системы.

## НАСАДКА НА ВЫХЛОПНУЮ ТРУБУ

Насадки могут быть металлическими или резиновыми, с отверстием под щуп газоанализатора или без него.

# Производственная мебель

# ПРОИЗВОДСТВЕННАЯ МЕБЕЛЬ

Ferrum является одним из крупнейших и известных производителей качественной металлической мебели для производства в России. Качество мебели подтверждено Госстандартом РФ и быстрорастущим списком клиентов в России и Европе. Вся мебель изготавливается из высококачественной стали и окрашивается качественной порошковой краской цветом, выбранным Заказчиком.

Ferrum

**0.001** ВЕРСТАКИ БЕСТУМБОВЫЕ

Габариты (ДхШхВ, мм): 1000x600x845

Ferrum

**01.105** ВЕРСТАКИ С ОДНОЙ ТУМБОЙ

Габариты (ДхШхВ, мм): 1390x686x845

Ferrum

**01.255** **01.225** ВЕРСТАКИ ДВУХТУМБОВЫЕ

Габариты (ДхШхВ, мм): 1900x686x845

Ferrum

**06.300** ВАННА ДЛЯ ШИНОМОНТАЖА

Габариты (ДхШхВ, мм): 434x817x917

Ferrum

**02.230** ТЕЛЕЖКА ИНСТРУМЕНТАЛЬНАЯ

Габариты (ДхШхВ, мм): 950x786x840

## 02.005 ТЕЛЕЖКА ИНСТРУМЕНТАЛЬНАЯ

Ferrum

Габариты (ДхШхВ, мм): 745x465x825

## 02.106Н ТЕЛЕЖКА ИНСТРУМЕНТАЛЬНАЯ

Ferrum

Габариты (ДхШхВ, мм): 759x451x828

## СТЕЛЛАЖИ

Ferrum

## ПЕРФОРИРОВАННЫЕ ПАНЕЛИ ДЛЯ ВЕРСТАКОВ

Ferrum

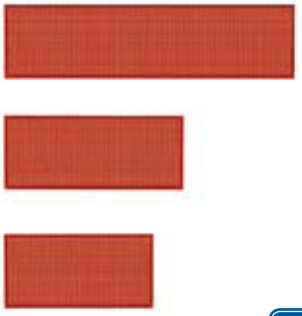

## ШКАФЫ ДЛЯ ОДЕЖДЫ

Ferrum

## 06.1010 ТЕЛЕЖКА АРМАТУРНАЯ

Ferrum

119619, Москва, ул. Производственная, д. 6
Телефон/факс: +7(495) 995-995-4 (многоканальный)
E-mail: info@avanti-auto.ru
www.avanti-auto.ru; www.9959954.ru